*PROJEKTOWANIE – NADZORY*
*„PRO-NAD"*
*Bohdan Nieciecki*
*11-015 Olsztynek ul. Kolejowa 3/24*
*☎ 601 200 679; e'mail: bohdan.nieciecki2@wp.pl*

# PROJEKT BUDOWLANO-WYKONAWCZY

## PRZEBUDOWA DRÓG W JEZIORANACH – - UL. PARCHIMOWICZA I BARCZEWSKIEJ.

**Obiekt:** Drogi

**Adres:** Jeziorany, ul. Parchimowicza i Barczewskiej
Dz. nr 290, 281/3, 326/5, 321, 279, 235, obręb 1 - Jeziorany.

**Kategoria obiektu budowlanego - XXV**

**Inwestor:** Gmina Jeziorany, Plac Zamkowy 4, 11-320 Jeziorany

| | | | | |
|---|---|---|---|---|
| **BRANŻA DROGOWA** | | | | |
| Projektant | Agnieszka Nieciecka | Do projektowania bez ograniczeń w specjalności drogowej | WAM/0139/POOD/11 | |
| Opracował | Bohdan Nieciecki | Konstrukcyjno – inżynieryjne w zakresie dróg | 171/91/OL | |
| **BRANŻA SANITARNA** | | | | |
| Projektant | Katarzyna Klepando | Do projektowania i kierowania robotami budowlanymi bez ograniczeń | WAM/0143/PWOS/13 | |
| **BRANŻA ELEKTRYCZNA** | | | | |
| Projektant | Wojciech Mroziewski | Do projektowania bez ograniczeń | WAM/0145/POOE/10 | |

**Egz.**

Lipiec 2017 r.

Spis treści :

Oświadczenie ..... 2
Decyzja o stwierdzeniu przygotowania zawodowego ..... 4
Zaświadczenie o przynależności do Izby Budowlanej ..... 5
Opis techniczny –ogólny ..... 21
Decyzja Nr 11/2016 o ustaleniu lokalizacji inwestycji celu publicznego ..... 23
Decyzja z Urzędu Miasta w Jezioranach .....
Decyzja nr 39/PIZ/2017 Powiatowej Służby Drogowej ..... 26
Decyzja nr 51/LS/2017 Powiatowej Służby Drogowej ..... 28
Uzgodnienie Powiatowej Służby Drogowej .....
Uzgodnienie Zarządu Dróg Wojewódzkich nr ZDW.TD/5330/382/2017 ..... 30
Warunki techniczne na kanalizacje deszczową Urzędu Miasta w Jezioranach ..... 32
Uzgodnienie projektu Urzędu Miasta w Jezioranach .....
Warunki energetyczne nr P/17/014083 ..... 33
Uzgodnienie Orange Polska S.A. nr 39341/TTiDRRU/P/2017 ..... 36
Odpis narady koordynacyjnej .....
Opis techniczny branża drogowa ..... 39
Bioz branża drogowa ..... 43
Rys. D1. Projekt zagospodarowania terenu – branża drogowa ..... 48
Rys. D2. Profile podłużny ..... 49
Rys. D2a. Profile podłużny odnogi ul. Parchimowicz ..... 50
Rys. D3-4. Przekroje poprzeczny ..... 51
Rys. D5. Konstrukcja zjazdu ..... 53
Opis techniczny branża sanitarna ..... 54
Bioz branża sanitarna ..... 66
Rys. S1. Projekt zagospodarowania terenu – branża sanitarna ..... 70
Rys. S2. Profil podłużny kanalizacji deszczowej ..... 71
Rys. S3. Wpust krawężnikowy ..... 72
Rys. S4. Wpust krawężnikowo-jezdniowy ..... 73
Rys. S5. Schemat zwieńczeń studni ..... 74
Opis techniczny branża elektryczna ..... 75
Bioz branża elektryczna ..... 82
Obliczenia branża elektryczna ..... 83
Rys. E1. Projekt zagospodarowania terenu – branża elektryczna ..... 103
Rys. E2. Schemat zasilania ..... 104
Opis techniczny branża telekomunikacyjna .....
Bioz branża telekomunikacyjna .....
Rys. T1. Projekt zagospodarowania terenu – branża telekomunikacyjna .....

# ***OŚWIADCZENIE***

Zgodnie z art. 20 ust. 4 ustawy z dnia 7 lipca 1994 r. Prawo Budowlane oświadczam, że wykonany Projekt budowlano-wykonawczy **„PRZEBUDOWA DRÓG W JEZIORANACH – - UL. PARCHIMOWICZA I BARCZEWSKIEJ”** wykonany jest zgodnie z obowiązującymi przepisami oraz zasadami wiedzy technicznej.

**Projektował:** ***Agnieszka Nieciecka***
***Upr. Nr WAM/0139/POOD/11***

**Projektował:** ***Katarzyna Klepando***
***Upr. Nr WAM/0143/PWOS/13***

**Projektował:** ***Wojciech Mroziewski***
***Upr. Nr WAM/0145/POOE/10***

**Opracował:** ***Bohdan Nieciecki***
***Upr. W spec. Konstrukcyjno – inżynieryjnej***
***w zakresie dróg Nr 171/91/OL***

Olsztynek Lipiec 2017 r.

# OPIS TECHNICZNY

## „PRZEBUDOWA DRÓG W JEZIORANACH – - UL. PARCHIMOWICZA I BARCZEWSKIEJ”

## 1 DANE OGÓLNE

### 1.1 Podstawa opracowania

Opracowanie wykonano na podstawie umowy nr BR-ZU.271.40.2016 z dnia 02.01.2017 roku pomiędzy Gminą Jeziorany reprezentowaną przez Leszka Boczkowskiego Burmistrza Jezioran, a firmą Projektowanie-Nadzory „PRO-NAD” Bohdan Nieciecki z siedzibą w Olsztynku, 11-015 przy ul. Kolejowej 3/24.

### 1.2 Przedmiot i zakres inwestycji

Przedmiotem inwestycji jest przebudowa nawierzchni ulic Parchimowicza i Barczewskiej wraz z odwodnieniem, oświetleniem i kanałem technologicznym.
Zakres robót obejmuje:

- Przebudowę nawierzchni ulicy Parchimowicza i Barczewskiej,
- Budowę kanalizacji deszczowej z włączeniem do istniejącej kanalizacji deszczowej,
- Rozbudowę oświetlenia ulicy.
- Budowa kanału technologicznego.

### 1.3 Materiały wyjściowe

- Podkład sytuacyjno-wysokościowy w skali 1:500
- Obwieszczenie Ministra Infrastruktury i Budownictwa z dnia 23 grudnia 2015 roku w sprawie ogłoszenia jednolitego tekstu rozporządzenia Ministra Transportu i Gospodarki Morskiej w sprawie warunków technicznych, jakim powinny odpowiadać drogi publiczne i ich usytuowanie.
- Decyzja o ustaleniu lokalizacji inwestycji celu publicznego Nr 10/2016, pismo znak BR-DICP.6733.10.2016 z dnia 07.10.2016r.
- Inwentaryzacja i wizja w terenie.

## 2 STAN ISTNIEJĄCY

Zakres opracowania obejmuje nawierzchnie ulic Parchimowicza i Barczewskiej w Jezioranach.

W stanie istniejącym nawierzchnia ulic jest gruntowa z licznymi wybojami. Podczas opadów deszczu oraz przy roztopach, nawierzchnia ulic znacznie się pogarsza, co stwarza utrudniony ruch pojazdów i pieszych.

### 3.1. Parametry projektowe

Podstawowe parametry do projektowania:

- szerokość ulicy Parchimowicza 5,00 m,
- szerokość ulicy Barczewskiej 3,00 m,

### 3.2. Odwodnienie ulic

Zaprojektowano odwodnienie powierzchniowe do kratek ściekowych projektowanej kanalizacji drogowej zawartej w osobnej części branżowej połączonych z kolektorem dług 811,00 m dn od 160 do 300 mm.

### 3.3. Kanał technologiczny.

Zaprojektowano kanał technologiczny w objętych inwestycją ulicach zgodnie z obowiązującymi normami i wytycznymi. Parametry w projekcie branży teletechnicznej stanowiącym integralna część dokumentacji projektowej.

### 3.4. Oświetlenie uliczne.

Zaprojektowano oświetlenie uliczne dla objętych inwestycją ulicach. Projekt oświetlenia zawarty jest w projekcie branży elektrycznej i stanowi integralną część dokumentacji.

## 4. Informacja o wpisie do rejestru zabytków.

Projektowana inwestycja nie jest wpisana do rejestru zabytków nieruchomych województwa warmińsko-mazurskiego.

## 5. Informacja o wpływie eksploatacji górniczej.

Przedmiotowa inwestycja nie leży na terenie eksploatacji górniczej ani w jej granicach.

## 6. Wpływ inwestycji na środowisko.

Planowana inwestycja nie będzie miała negatywnego wpływu na środowisko i nie kwalifikuje się również jako przedsięwzięcie mogące potencjalnie negatywnie oddziaływać na środowisko zgodnie z rozporządzeniem RM z dnia 09.11.2010 r. w spra wie przedsięwzięć mogących znacząco oddziaływać na środowisko. /Dz. U. Nr 213 Poz. 1397.

Zakres oddziaływania ograniczony jest w granicach działek, na których planowana jest inwestycja.

Odpady budowlane w postaci elementów betonowych i nadmiaru gruntu należy składować na komunalnym wysypisku w uzgodnieniu z przedstawicielem Gminy Jeziorany. Teren budowy po zakończeniu robót należy uporządkować.

Teren na którym będzie budowa znajduje się poza obszarem chronionym.

## 7. Obszar oddziaływania.

Obszar oddziaływania obiektu nie przekracza granic działek inwestycji i nie wpływa negatywnie na sąsiednie działki.

## 8. Warunki gruntowe.

Warunki gruntowe projektowanej inwestycji są proste.

Opracowali : Agnieszka Nieciecka

Bohdan Nieciecki

26.10

BURMISTRZ JEZIORAN
11-320 Jeziorany, Plac Zamkowy
pow. olsztyński, woj. warmińsko-mazurski
tel. (089) 539 27 41, fax 539 27 6

Jeziorany, dnia 07.10.2016 r.

Nasz znak: BR-DICP.6733.10.2016

**Decyzja Nr 10/2016**

**o ustaleniu lokalizacji inwestycji celu publicznego.**

Na podstawie art. 50 ust.1 i 4, art. 51 ust.1 pkt 2, art. 52, art. 53 ust.3 i 4, art. 54 i 55 ustawy z dnia 27 marca 2003 r. o planowaniu i zagospodarowaniu przestrzennym (Dz.U. z 2016 r. poz. 778 z późn. zm.) oraz art. 104 Kodeksu Postępowania Administracyjnego (Dz.U. z 2016 r. poz. 23 z późn. zm.), po rozpatrzeniu wniosku inwestora: Gminy Jeziorany, 11-320 Jeziorany, Plac Zamkowy 4 reprezentowanej przez Burmistrza Pana Leszka Boczkowskiego (wniosek z dnia 26.08.2016 r.)

**ustalam**

lokalizację inwestycji celu publicznego o znaczeniu gminnym na terenie gminy Jeziorany, polegającej na przebudowie dróg gminnych – ulic Barczewskiej i Parchimowicza wraz z wykonaniem odwodnienia, kanału technologicznego, budową oświetlenia ulic i montażem monitoringu wizyjnego, na działkach nr: 290, 281/3, 326/5, 321, 279, 235, obręb 1, m. Jeziorany.

1. **Rodzaj inwestycji.**

1.1. Przebudowa dróg gminnych – ulic Barczewskiej i Parchimowicza wraz z wykonaniem odwodnienia, kanału technologicznego, budową oświetlenia ulic i montażem monitoringu wizyjnego.

2. **Warunki i szczegółowe zasady zagospodarowania terenu oraz jego zabudowy, wynikające z przepisów odrębnych:**

2.1. W zakresie warunków i wymagań ochrony i kształtowania ładu przestrzennego mają zastosowanie przepisy Rozporządzenia Ministra Infrastruktury z dnia 12 kwietnia 2002r. w sprawie warunków technicznych jakim powinny odpowiadać budynki i ich usytuowanie (Dz. U. z 2015 r. poz. 1422 z późn. zm.) wraz z przepisami ustawy z dnia 21 marca 1985 r. o drogach publicznych (Dz.U. z 2015 r. poz. 460 z późn. zm.) oraz właściwymi rozporządzeniami wykonawczymi do w/w ustaw, w tym przepisami Rozporządzenia Ministra Transportu i Gospodarki Morskiej z dnia 2 marca 1999 r. w sprawie warunków technicznych, jakim powinny odpowiadać drogi publiczne i ich usytuowanie (Dz. U. z 2016 r. poz. 124 z późn. zm.).

2.2. Projekt zagospodarowania terenu inwestycji należy opracować na kopii mapy zasadniczej do celów projektowych i uzgodnić z dysponentami sieci uzbrojenia terenu.

2.3. W celu uzyskania pozwolenia na budowę inwestycji należy złożyć stosowny wniosek w Starostwie Powiatowym w Olsztynie, załączając 4 egz. dokumentacji projektowej wraz z:

- uzgodnieniami wymaganymi przepisami odrębnymi,
- dokumentami stwierdzającymi prawo do dysponowania nieruchomościami na cele budowlane.

3. W zakresie ochrony środowiska i zdrowia ludzi nie mają zastosowania przepisy ustawy z dnia 27 kwietnia 2001 r. Prawo ochrony środowiska (Dz.U. z 2016 r. poz. 672 z późn. zm.) wraz z przepisami art. 71 i następnymi ustawy z dnia 3 października 2008 r. o udostępnianiu informacji o środowisku i jego ochronie, udziale społeczeństwa w ochronie środowiska oraz ocenach oddziaływania na środowisko (Dz.U. z 2013 r. poz. 1235 z późn. zm.).

4. W zakresie ochrony przyrody nie mają zastosowania prawne formy ochrony przyrody z tytułu przepisów ustawy z dnia 16 kwietnia 2004 r. o ochronie przyrody (Dz.U. z 2015 r. poz. 1651 z późn. zm.) wraz z rozporządzeniami wykonawczymi do w/w ustawy.

5. W zakresie ochrony dziedzictwa kulturowego i zabytków oraz dóbr kultury współczesnej w sprawie nie mają zastosowania przepisy ustawy z dnia 23 lipca 2003 r. o ochronie zabytków i opiece nad zabytkami (Dz.U. z 2014 r. poz. 1446 z późn. zm.).

6. Warunki obsługi w zakresie komunikacji i infrastruktury technicznej:

a) zaopatrzenie w wodę – ----------;
b) zaopatrzenie w energię elektryczną – z sieci rozdzielczej ee NN;
c) zaopatrzenie w energię cieplną – ----------;
d) zaopatrzenie w środki łączności – ----------;
e) odprowadzenie ścieków – istniejąca kanalizacja sanitarna;
f) gospodarowania odpadami – ----------;
g) dostęp do drogi publicznej – dojazd z drogi publicznej wojewódzkiej – dz. nr 235;
h) wymagana ilość miejsc parkingowych - ----------.

7. W zakresie wymagań dotyczących ochrony interesów osób trzecich w lokalizacji inwestycji nie występują skutki, o których mowa w art. 36 ustawy o planowaniu i zagospodarowaniu przestrzennym.

8. W zakresie ochrony obiektów budowlanych na terenach górniczych nie występują w przedmiotowej sprawie wymagania określone przepisami odrębnymi.

9. **Linie rozgraniczające teren inwestycji.**

Linie rozgraniczające teren inwestycji określa załącznik Nr 1 do decyzji, sporządzony na mapie zasadniczej w skali 1:1000 (2 arkusze formatu A3).

10. **Załącznik Nr 1 stanowi integralną część decyzji.**

## U Z A S A D N I E N I E

Wnioskowana inwestycja należy do kategorii inwestycji celu publicznego o znaczeniu gminnym w rozumieniu przepisów art. 2 pkt 5 ustawy o planowaniu i zagospodarowaniu przestrzennym oraz jest lokalizowana na terenach nie posiadających miejscowego planu zagospodarowania przestrzennego. Inwestycja nie wymaga zgody na zmianę przeznaczenia gruntów rolnych i leśnych na cele nierolnicze i nieleśne w rozumieniu przepisów ustawy o ochronie gruntów rolnych i leśnych, a jej lokalizacja jest zgodna z przepisami odrębnymi w sprawie.

Wobec powyższego, zastosowanie w sprawie mają przepisy art. 56 ustawy o planowaniu i zagospodarowaniu przestrzennym. Stąd ustalono lokalizację inwestycji jak w treści decyzji.

Od niniejszej decyzji służy stronie odwołanie do Samorządowego Kolegium Odwoławczego w Olsztynie za moim pośrednictwem w terminie 14 dni od daty jej otrzymania.

URZĄD MIEJSKI W JEZIORANACH

Przygotował:
arch. Szymon Zabokrzecki
wpis na listę członków POIU w Gdańsku
pod nr G - 092/2002.
Biuro Architektoniczno - Urbanistyczne „BDK" s. c.
10- 686 Olsztyn, ul. Wilczyńskiego 25E/221

Szymon Zabokrzecki

POŁNOCNA OKRĘGOWA IZBA URBANISTÓW
numer wpisu: G-092/2002

BURMISTRZ JEZIORAN
Leszek Boczkowski

Otrzymują :
3. Strony zgodnie z załącznikiem
4. a/a

Uzgodnienia:
1. Rejon Dróg Wojewódzkich, 11-400 Kętrzyn, ul. Bałtycka 20
2. Powiatowa Służba Drogowa w Olsztynie, 10-429 Olsztyn, ul. Cementowa 3
3. Starostwo Powiatowe w Olsztynie, 10-516 Olsztyn, Plac Bema 5
4. Zarząd Melioracji i Urządzeń Wodnych Województwa Warmińsko – Mazurskiego, 10-526 Olsztyn, ul. Partyzantów 24

Załącznik Nr 1
do decyzji o ustaleniu lokalizacji
inwestycji celu publicznego
Nr 10/2016 z dnia 07.10.2016 r.

skala 1:1000

BURMISTRZ JEZIORAN
Leszek Boczkowski

Oznaczenia:

linie rozgraniczające teren inwestycji

BURMISTRZ JEZIORAN

Leszek Boczkowski

Szymon Zabokrzycki

**Zarząd Dróg Wojewódzkich**
ul. Pstrowskiego 28 b
10-602 Olsztyn

www.zdw.olsztyn.pl
tel. (89) 526 19 00
fax (89) 539 98 76
sekretariat@zdw.olsztyn.pl

**ZDW.TD/5330/382/2017** **Olsztyn dn. 10.07.2017r.**

**Pan Bogdan Niecіecki**
**Projektowanie – Nadzory „PRO-NAD"**
**ul. Kolejowa 3/24**
**11 – 015 Olsztynek (zpo)**

Na podstawie art. 20, art. 35, ust. 3, ustawy z dnia 21 marca 1985 r. o drogach publicznych (t. j. Dz. U. z 2016r., poz. 1440 z późn. zm.), działając z upoważnienia Zarządu Województwa Warmińsko – Mazurskiego do załatwiania w jego imieniu spraw należących do kompetencji zarządcy drogi, w tym do wydawania decyzji administracyjnych i postanowień, w wyniku rozpatrzenia wniosku z dnia 14.06.2017r. (uzupełnionego i poprawionego ostatecznie dnia 06.07.2017r.), złożonego przez Adresata, działającego z pełnomocnictwa Inwestora: Gmina Jeziorany, Plac Zamkowy 4, 11 – 320 Jeziorany, Zarząd Dróg Wojewódzkich w Olsztynie **uzgadnia projekt przebudowy dróg gminnych: ul. Parchimowicza i ul. Barczewskiej, m. Jeziorany, w sąsiedztwie drogi wojewódzkiej Nr 595 (Jeziorany - Barczewo), dz. drogowa nr 235, ul. Kajki, m. Jeziorany.**

**Warunki uzgodnienia:**

1. **Warunkiem koniecznym niniejszego uzgodnienia jest jednoczesne wykonanie kanalizacji deszczowej na przedmiotowym odcinku i przywrócenie do stanu pierwotnego pasa drogowego drogi wojewódzkiej nr 595.**
2. Jeżeli naruszony pas drogowy drogi wojewódzkiej nr 595, w przeciągu 3 lat od udokumentowanego odbioru pasa drogowego, będzie wymagał remontu, prace naprawcze zostaną wykonane przez Inwestora.
3. Niniejsze warunki uzgodnienia są ważne tylko z ostemplowanym projektem (zał. Nr 1).
4. Uzgodnienie niniejsze jest ważne przez okres trzech lat i nie jest pozwoleniem na budowę.
5. **Budowę można rozpocząć po zgłoszeniu o budowie bądź uzyskaniu pozwolenia na budowę w sposób przewidziany w ustawie z dnia 7 lipca 1994 r. Prawo budowlane (t. j. Dz. U. z 2016r. poz. 290, z późn. zm.).**
6. Inwestor lub Wykonawca działający z upoważnienia Inwestora winien powiadomić **Rejon Dróg Wojewódzkich w Kętrzynie, ul. Bałtycka 20** o rozpoczęciu robót budowlanych w pasie drogowym **na 14 dni przed planowanym ich rozpoczęciem** przedstawiając **harmonogram robót oraz projekt tymczasowej organizacji ruchu** (3 egzemplarze) na czas ich trwania sporządzony na planie sytuacyjno – wysokościowym zgodnie z wymogami Rozporządzenia Ministra Infrastruktury z dnia 23 września 2003 r. w sprawie szczegółowych warunków zarządzania ruchem na drogach oraz wykonywania nadzoru nad tym zarządzeniem ( Dz. U. Nr 177, poz. 1729 z póź. zm.) i zaopiniowany przez Komendę Wojewódzką Policji w Olsztynie. Należy dołączyć również odpis niniejszego uzgodnienia oraz przedstawić uzgodnioną dokumentację projektową do wglądu.
7. Zgodnie z art. 3 pkt. 11, art. 32 ust. 4 pkt. 2 i art. 33 ust. 2 pkt 2 ustawy z dnia 7 lipca 1994 roku Prawo budowlane (t. j. Dz. U. z 2016 r., poz. 290 z późn. zm.), niniejsze uzgodnienie stanowi dla Inwestora podstawę do oświadczenia o posiadanym prawie do dysponowania gruntem pasa drogowego na cele budowlane oznaczonym jako działka **nr 235 ul. Kajki, m. Jeziorany.**

ZASTĘPCA DYREKTORA
ds. Zarządzania Siecią
Tomasz Raczkowski

**Załączniki:**
1. **Projekt przebudowy dróg gminnych w skali 1: 500**

**Do wiadomości:**
1. RDW Kętrzyn
2. a/a

Opr. Małgorzata Niszczak Tel. (89) 526 19 26 *e-mail:* małgorzata.niszczak@zdw.olsztyn.pl

Województwo: warmińsko- mazurskie
Powiat: olsztyński
Jednostka ewidencyjna: Miasto Jeziorany 281406_4
Obręb ewidencyjny: 281406_4.0001
Działka: 17/6, 17/8, 53/2
Miejscowość: Jeziorany
Arkusz: 7.212.18.15.4.1, 7.212.18.15.3.2 , 7.212.18.15.4.3, 7.212.18.15.3.4, 7.212.18.20.2.1
Układ współrzędnych prostokątnych płaskich: 2000 strefa 7
Układ współrzędnych wysokości: Kronsztadt 86
KERG: GD-PODGIK.6642.1.5227.2016
Oznaczenie granic obszaru aktualizacji:
Stan aktualny na dzień: 12.12.2016

# MAPA DO CELÓW PROJEKTOWYCH

skala 1:500

Wykonanie niniejszej mapy nie było poprzedzone ustaleniami dotyczącymi występowania służebności gruntowych obciążających grunty położone w granicach projektowanej inwestycji budowlanej.
Nie wyklucza się istnienia w terenie innych nie wskazanych na niniejszej mapie urządzeń podziemnych, które nie były zgłoszone do inwentaryzacji lub o których brak jest informacji w instytucjach branżowych.

Usługi Geodezyjno-Projektowe
PRYZMAT Jan Górecki
10-526 Olsztyn, ul. Partyzantów 31 lok. 15
tel. kom. 604 77 94 83
NIP 739-205-32-29, REGON 510725910

Poświadcza się, że dokument został opracowany w wyniku prac geodezyjnych i kartograficznych, których rezultaty zawiera operat techniczny wykazy do ewidencji materiałów państwowego zasobu geodezyjnego i kartograficznego

| | |
|---|---|
| organ prowadzący państwowy zasób geodezyjny i kartograficzny: | STAROSTA OLSZTYŃSKI |
| Identyfikator ewidencyjny materiału zasobu - operatu technicznego | P.2814.2016.4593 |
| Data wpływu operatu technicznego do ewidencji materiałów zasobu: | 15.12.2016 |
| Imię, nazwisko i podpis osoby reprezentującej organ: | Piotr Pałejko<br>Inspektor w Wydziale Geodezji |


Województwo: warmińsko- mazurskie
Powiat: olsztyński
Jednostka ewidencyjna: Miasto Jeziorany 281406_4
Obręb ewidencyjny: 281406_4.0001
Działka: 235
Miejscowość: Jeziorany
Arkusz: 7.212.18.20.2.1
Układ współrzędnych prostokątnych płaskich: 2000 strefa 7
Układ współrzędnych wysokości: Kronsztadt 86
KERG: GD-PODGIK.6642.1.1261.2017
Oznaczenie granic obszaru aktualizacji:
Stan aktualny na dzień: 7.04.2017

# MAPA DO CELÓW PROJEKTOWYCH

skala 1:500

Wykonanie niniejszej mapy nie było poprzedzone ustaleniami dotyczącymi występowania służebności gruntowych obciążających grunty położone w granicach projektowanej inwestycji budowlanej.
Nie wyklucza się istnienia w terenie innych nie wskazanych na niniejszej mapie urządzeń podziemnych, które nie były zgłoszone do inwentaryzacji lub o których brak jest informacji w instytucjach branżowych.

Usługi Geodezyjno-Projektowe
PRYZMAT Jan Górecki
10-526 Olsztyn, ul. Partyzantów 31 lok. 15
tel. kom. 604 77 94 83
NIP 739-205-32-29, REGON 510725910

Poświadcza się, że dokument został opracowany w wyniku prac geodezyjnych i kartograficznych, których rezultaty zawiera operat techniczny wykazy do ewidencji materiałów państwowego zasobu geodezyjnego i kartograficznego

| | |
|---|---|
| organ prowadzący państwowy zasób geodezyjny i kartograficzny: | STAROSTA OLSZTYŃSKI |
| Identyfikator ewidencyjny materiału zasobu - operatu technicznego | P.2814.2017.1409 |
| Data wpływu operatu technicznego do ewidencji materiałów zasobu: | 21.04.2017 |
| Imię, nazwisko i podpis osoby reprezentującej organ : | Jarosław Mach<br>inspektor w Wydziale Geodezji |


## Projekt budowlany

przebudowy ulicy Parchimowicza i Barczewskiej wraz z budową kanalizacji deszczowej, oświetleniem ulicznym i kablem teletechnicznym w obrębie 1 miasta Jeziorany

skala 1:500

DW595 Jeziorany-Barczewo

ul. Parchimowicza

Wąpiersk

ZARZĄD DRÓG POWIATOWYCH
Uzgodniono projekt przebudowy ul. Barczewskiej w m. Jeziorany, 42 dr nr 2355 na odcinku od km 0+000 do km 0+420
w zakresie ZRID
w dniu 10 lipca 2017 r.
INSPEKTOR
Małgorzata Wszeczak

**LEGENDA:**

a) infrastruktura projektowana
- Kanalizacja deszczowa
- Kabel teletechniczny
- Kabel oświetlenia ulicznego
- Słup oświetleniowy
- Rura osłonowa
- Istniejące sieci do likwidacji/ przebudowy/ uniezynnienia
- Zakres aktualizacji mapy

a) infrastruktura istniejąca
- Kanalizacja sanitarna
- Kanalizacja deszczowa
- Wodociąg
- Przyłącza gazowe
- Kabel energetyczny
- Kabel telekomunikacyjny
- Infrastruktura wg odrębnego opracowania
- Oś drogi
- Nawierzchnia drogi
- Nawierzchnia wjazdów

PROJEKTOWANIE - NADZORY „PRO-NAD"
BOHDAN NIECIECKI
11-015 OLSZTYNEK UL. KOLEJOWA 3/24
TEL. KOM. 601 230 079

OBRĘB 1 UL. PARCHIMOWICZA I BARCZEWSKA MIASTO JEZIORANY

URZĄD MIASTA W JEZIORANACH
Plac Zamkowy 4, 11-320 Jeziorany

| | | |
|---|---|---|
| Projektował: mgr inż. Agnieszka Kisielewska | upr. nr WM/0150/POOS/11 | |
| Rysował: Bohdan Nieciecki | upr. nr WM/0150/POOS/10 | |
| Projektował: mgr inż. Katarzyna Olejarczyk | upr. nr WM/0142/POOS/10 | |
| Projektował: mgr inż. Wojciech Rudowski | upr. nr WM/0150/POOS/10 | |
| Sprawdził: mgr inż. Hubert Sobiewski | upr. nr POM/0197/OOS/10 | |
| Sprawdził: mgr inż. Arkadiusz Wiszniewski | upr. nr WM/0144/OOS/09 | |
| Sprawdził: mgr inż. Daniel Dobrzelak | upr. nr WM/0088/POOS/07 | |

Stadium projektu: PROJEKT BUDOWLANY

PRZEBUDOWA UL. PARCHIMOWICZA I BARCZEWSKIEJ WRAZ Z BUDOWĄ KANALIZACJI DESZCZOWEJ, OŚWIETLENIEM ULICZNYM I KABLEM TELETECHNICZNYM

| | | | |
|---|---|---|---|
| Rok: | LIPIEC 2017 | Tytuł: | PROJEKT ZAGOSPODAROWANIA TERENU |
| Skala: | 1 : 500 | Nr rys: | A1. |

**Zarząd Dróg Wojewódzkich**
ul. Pstrowskiego 28 b
10-602 Olsztyn

www.zdw.olsztyn.pl
tel. (89) 526 19 00
fax (89) 539 98 76
sekretariat@zdw.olsztyn.pl

**ZDW.TD/5330/285-1/2017** **Olsztyn, dn. 10 lipca 2017r.**

# DECYZJA

Na podstawie art. 39 ust. 3, ust. 5, art. 43 ust. 2 ustawy z dnia 21 marca 1985 r. o drogach publicznych (Dz. U. z 2016r., poz. 1440 z póź. zm.), działając z upoważnienia Zarządu Województwa Warmińsko – Mazurskiego do załatwiania w jego imieniu spraw należących do kompetencji zarządcy drogi, w tym do wydawania decyzji administracyjnych i postanowień w sprawach określonych w przepisach wykonawczych do tej ustawy oraz art. 104 ustawy z dnia 14 czerwca 1960 r. Kodeks postępowania administracyjnego (Dz. U. z 2017r., poz. 1257) w wyniku rozpatrzenia wniosku z dnia 14.06.2017r., uzupełnionego i poprawionego ostatecznie dnia 06.07.2017r., złożonego przez Inwestora Gminę Jeziorany, Plac Zwycięstwa 4, 11-320 Jeziorany, w imieniu której działa Pan Bohdan Nieciecki, **dotyczącego uzgodnienia lokalizacji i budowy kanalizacji deszczowej, ul. Parchimowicza i Barczewskiej, m. Jeziorany, w zakresie włączenia do kd drogi wojewódzkiej nr 595 (Jeziorany – Barczewo), dz. drogowa nr 1-235, ul. Kajki, m. Jeziorany,**

**uzgadnia się lokalizację i dokumentację projektową w/w inwestycji** z zachowaniem poniższych warunków:

1. Trasa przebiegu **inwestycji**, ma być zgodna z mapą stanowiącą integralną część niniejszej decyzji (załącznik Nr 1).
2. Niniejsza decyzja ważna jest tylko z ostemplowanym i podpisanym załącznikiem Nr 1.
3. **Kanalizację deszczową należy umieścić w rurze osłonowej odpornej mechanicznie na przejściu w poprzek ul. Parchimowicza.**
4. **Zgodnie z art. 39 ust. 5 ustawy o drogach publicznych z 21 marca 1985r., *jeżeli budowa, przebudowa lub remont drogi będzie wymagał przełożenia urządzenia, koszt tego przełożenia poniesie Właściciel kanalizacji deszczowej.***
5. **Budowa kanalizacji deszczowej musi nastąpić jednocześnie podczas układania nowej nawierzchni ul. Parchimowicza, ul. Barczewskiej – warunek konieczny.**
6. **Prace związane z budową kanalizacji deszczowej i nawierzchni drogowej muszą być skoordynowane.**
7. ZDW w Olsztynie nie ponosi odpowiedzialności za kolizje z urządzeniami obcymi znajdującymi się w pasie drogowym. Lokalizację tych urządzeń należy ustalić z ich użytkownikami.
8. **Po wybudowaniu ww. kanalizacji deszczowej Inwestor ma obowiązek przedłożyć do ZDW w Olsztynie dokumentację powykonawczą dla ww. inwestycji (2 egz.)**
9. Umieszczenie w pasie drogowym w/w sieci nie może naruszać elementów technicznych drogi oraz nie może przyczyniać się do czasowego lub trwałego zagrożenia bezpieczeństwa ruchu albo zmniejszenia wartości użytkowej drogi.
10. W przypadku stwierdzenia przez tutejszy Zarząd, że przedmiotowa inwestycja powoduje niszczenie lub uszkodzenie drogi, a w szczególności zagraża bezpieczeństwu ruchu drogowego, Inwestor zobowiązany będzie – natychmiast po wezwaniu – przywrócić poszczególne elementy zagospodarowania pasa drogowrgo drogi wojewódzkiej nr 595 do stanu pierwotnego.
11. Po wykonaniu sieci kanalizacji deszczowej w okresie 24 miesięcy od daty odbioru zajmowanego odcinka pasa drogowego (potwierdzonego przez przedstawiciela zarządu drogi) inwestor zobowiązany jest usunąć ujawniające się wady techniczne spowodowane nieprawidłowym wykonaniem robót w wyznaczonym przez zarząd drogi terminie. W razie zwłoki w usunięciu wad zarząd drogi może wykonać niezbędne roboty na koszt Właściciela sieci kanalizacji deszczowej.
12. Utrzymanie **w/w sieci** należeć będzie do jego właściciela.
13. Warunki zawarte w niniejszej decyzji są ważne przez okres trzech lat, nie stanowią pozwolenia na budowę, ani zezwolenia na wejście z robotami na teren pasa drogowego.
14. **Budowę można rozpocząć po zgłoszeniu o budowie bądź wykonaniu robót budowlanych lub po uzyskaniu pozwolenia na budowę w sposób przewidziany w ustawie z dnia 7 lipca 1994 r. Prawo Budowlane (Dz. U. z 2016r. poz. 290) oraz decyzji zezwalającej na zajęcie pasa drogowego.**
15. Wnioski o wydanie pozwolenia na prowadzenia robót w pasie drogowym oraz umieszczenie urządzeń infrastruktury technicznej niezwiązanej z potrzebami zarządzania drogami lub potrzebami ruchu drogowego Inwestor lub Wykonawca działający z upoważnienia Inwestora

**Zarząd Dróg Wojewódzkich**
ul. Pstrowskiego 28 b
10-602 Olsztyn

www.zdw.olsztyn.pl
tel. (89) 526 19 00
fax (89) 539 98 76
sekretariat@zdw.olsztyn.pl

winien złożyć w **Rejonie Dróg Wojewódzkich w Kętrzynie, ul. Bałtycka 20, na miesiąc przed planowanym rozpoczęciem robót**.

16. Do wniosku o zajęcie pasa drogowego należy dołączyć harmonogram robót, projekt organizacji ruchu (3 egzemplarze) na czas ich trwania sporządzony na planie sytuacyjno – wysokościowym zgodnie z wymogami Rozporządzenia Ministra Infrastruktury z dnia 23 września 2003 r. w sprawie szczegółowych warunków zarządzania ruchem na drogach oraz wykonywania nadzoru nad tym zarządzeniem (Dz. U. Nr 177, poz. 1729) i zaopiniowany przez Komendę Wojewódzką Policji w Olsztynie a także odpis niniejszej decyzji oraz przedstawić uzgodnioną dokumentację projektową do wglądu.
17. Za zajęcie pasa drogowego na czas prowadzonych robót zostaną naliczone opłaty zgodnie z:
    - art. 40 ust. 2 pkt. 1, ust. 3 i ust. 4 ustawy o drogach publicznych z dnia 21 marca 1985 r. (Dz. U. z 2016 roku, poz. 1440 z póź. zm.),
    - uchwałą nr XXIV/328/04 Sejmiku Województwa Warmińsko – Mazurskiego z dnia 31 sierpnia 2004 r. w sprawie ustalenia wysokości stawek opłat za zajęcie pasa drogowego dróg wojewódzkich na terenie województwa warmińsko – mazurskiego na cele nie związane z potrzebami zarządzania drogami lub potrzebami ruchu ( Dz. Urz. Woj. Warmińsko - Mazurskiego Nr 139 z dnia 11 października 2004 r., poz. 1726 ).
18. Za umieszczenie w pasie drogowym urządzeń infrastruktury technicznej niezwiązanych z potrzebami zarządzania drogami lub potrzebami ruchu drogowego należy corocznie uiszczać opłatę zgodnie z:
    - art. 40 ust. 2 pkt 2 ust. 3 i ust. 5 ustawy o drogach publicznych z dnia 21 marca 1985 r. (Dz. U. z 2016 roku, poz. 1440 z póź. zm.) oraz w/w uchwałą Sejmiku Województwa Warmińsko – Mazurskiego.

19. Niniejsze uzgodnienie obliguje zarządcę drogi do wydania na wniosek inwestora lub wykonawcy, decyzji administracyjnej zezwalającej na zajęcie pasa drogowego w celu wykonania robót. Tryb administracyjny udostępniania pasów drogowych dla wykonywania robót wynika z zapisów ustawy o drogach publicznych ( Dz. U. z 2016r., 1440).
20. Zgodnie z art. 3 pkt. 11, art. 32 ust. 4 pkt. 2 i art. 33 ust. 2 pkt 2 ustawy z dnia 7 lipca 1994 roku Prawo budowlane (tekst jednolity Dz. U. z 2016 r., poz. 290), niniejsze uzgodnienie stanowi dla Inwestora podstawę do oświadczenia o posiadanym prawie do dysponowania gruntem pasa drogowego na cele budowlane oznaczonym jako **działka nr 1-235, m. Jeziorany.**

## UZASADNIENIE

Na podstawie art. 107 § 4 Kodeksu postępowania administracyjnego odstępuje się od uzasadnienia decyzji, ponieważ uwzględnia ona w całości interes stron.

## POUCZENIE

Od niniejszej decyzji służy stronie odwołanie do Samorządowego Kolegium Odwoławczego w Olsztynie, ul. Kajki 10/12 za pośrednictwem Zarządu Dróg Wojewódzkich w Olsztynie w terminie 14 dni od daty jego doręczenia.

W trakcie biegu terminu do wniesienia odwołania od niniejszej decyzji strona może zrzec się prawa do wniesienia odwołania wobec organu administracji publicznej, który wydał decyzję. Z dniem doręczenia ZDW w Olsztynie oświadczenia o zrzeczeniu się prawa do wniesienia odwołania przez ostatnią ze stron postępowania, decyzja staje się ostateczna i prawomocna. Oznacza to, że decyzja podlega natychmiastowemu wykonaniu i brak jest możliwości zaskarżenia do WSA. Po złożeniu oświadczenia nie jest możliwe skuteczne cofnięcie oświadczenia o zrzeczeniu się prawa do wniesienia odwołania.

*Opłaty skarbowej za wydanie zezwolenia na lokalizację urządzenia infrastruktury technicznej nie pobrano Podstawa prawna - część III pkt 44 kol. 4 pkt 9 oraz IV załącznika do ustawy o opłacie skarbowej z dnia 16 listopada 2006 roku z późn. zmianami (Dz. U. z 2016, poz. 1827).*

ZASTĘPCA DYREKTORA
ds. Zarządzania Siecią
Tomasz Raczkowski

**Załącznik:**
1. Projekt (załącznik 1)

**Otrzymuje:**
Inwestora Gmina Jeziorany, Plac Zamkowy 4
**Adres do korespondencji:**
1. **Pan Bohdan Nieciecki, ul. Kolejowa 3/24, 11-015 Olsztynek (odbiór osobisty)**

**Do wiadomości:**
1. RDW Kętrzyn
2. a/a

Opr. M. Niszczak Tel. (89) 526 19 26 *e-mail: malgorzata.niszczak@zdw.olsztyn.pl*

Załącznik nr 1 do decyzji
ZDW.TD/5330/285-1/2017
znak: ..... z dnia 10 lipca 2017r.

PRO-NAD

**PROJEKTOWANIE – NADZORY**
**„PRO-NAD"**
**Bohdan Nieciecki**
**11-015 Olsztynek ul. Kolejowa 3/24 ☎ 601 200 679**
**E mail bohdan.nieciecki2@wp.pl**

# PROJEKT BUDOWLANY

**Temat:** Przebudowa ul. Parchimowicza i Barczewskiej wraz z budową kanalizacji deszczowej i oświetlenia ulicznego w obrębie 1 miasta Jeziorany

**Obiekt:** Kanalizacji deszczowa

**Kategoria obiektu budowlanego:** XXVI

**Adres:** Obręb 1 miasto Jeziorany
Działka nr 235; 321; 326/5; 290; 281/3; 279

**Inwestor:** Urząd Miasta w Jezioranach
11-320 Jeziorany; Plac Zamkowy 4

**Branża:** sanitarna

**Branża sanitarna:**

**Projektant:** mgr inż. Katarzyna Klepando
upr. bud nr WAM/0143/PWOS/13

Olsztyn, czerwiec 2017r.

ZARZĄD DRÓG [illegible]
ul. Pstr[illegible]8 b
10-682 OLSZTYN

# Projekt budowlany

## przebudowy ulicy Parchimowicza i Barczewskiej wraz z budową kanalizacji deszczowej i oświetleniem ulicznym w obrębie 1 miasta Jeziorany

skala 1:500

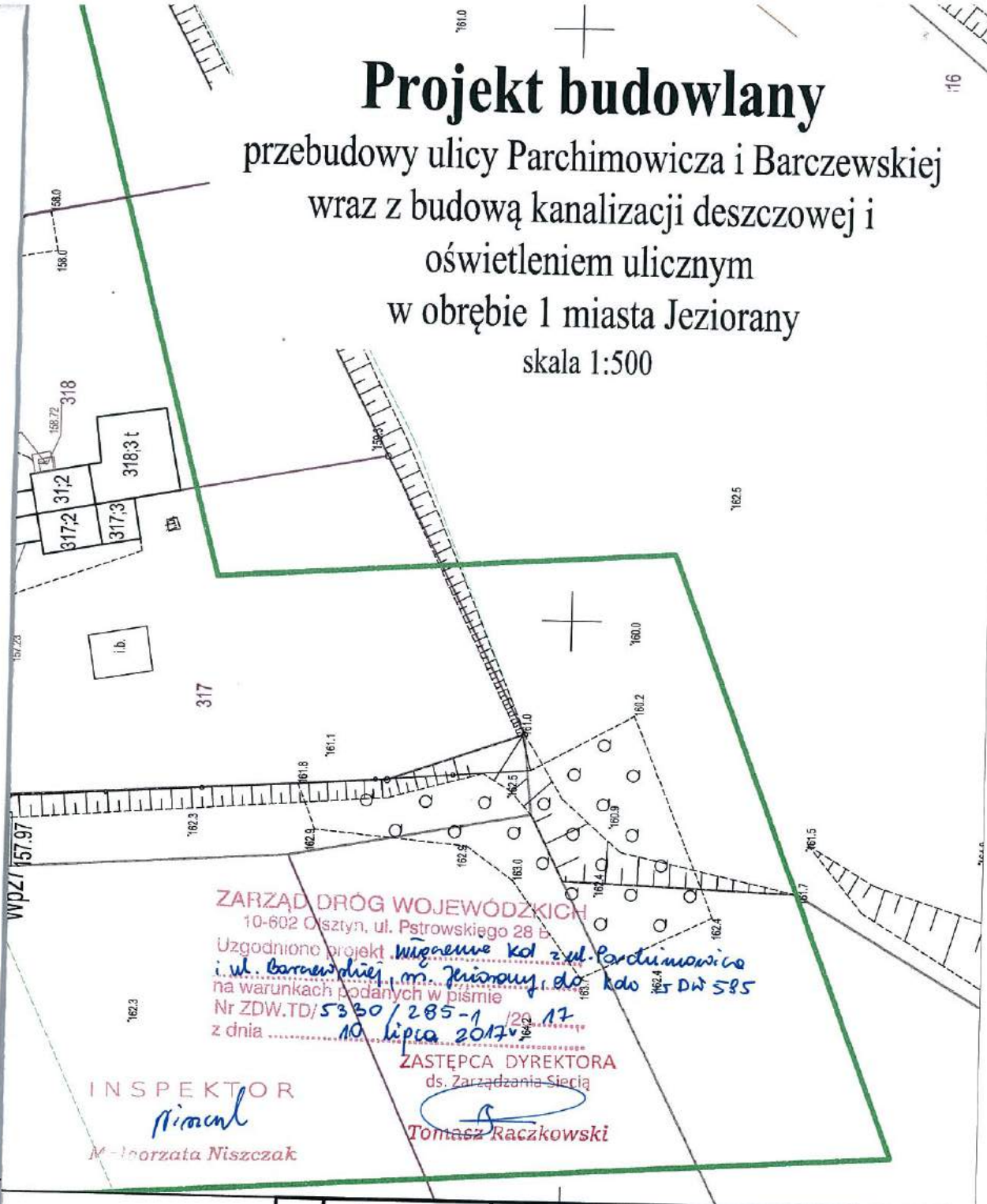



PROJEKTOWANIE - NADZORY „PRO-NAD"
BOHDAN NIECIECKI
11-015 OLSZTYNEK UL. KOLEJOWA 3/24
TEL. KOM. 601 200 679


Branża: drogowa, san., elekt.

Adres inwestycji: OBRĘB 1 UL. PARCHIMOWICZA I BARCZEWSKA MIASTO JEZIORANY

Inwestor: URZĄD MIASTA W JEZIORANACH, Plac Zamkowy 4; 11-320 Jeziorany

| | | |
|---|---|---|
| Projektował: Agnieszka Nieciecka | Upr. nr WAM/0139/POOD/11 | |
| Opracował: Bohdan Nieciecki | upr. nr 171/91/OL | |
| Projektował: mgr inż. Katarzyna Klepando | Upr. nr WAM/0143/PWOS/13 | |
| Projektował: | | |
| Opracował: | | |

Tytuł Projektu: PRZEBUDOWA UL. PARCHIMOWICZA I BARCZEWSKIEJ WRAZ Z BUDOWĄ KANALIZACJI DESZCZOWEJ I OŚWIETLENIEM ULICZNYM

Stadium projektu: PROJEKT BUDOWLANY

| | | | |
|---|---|---|---|
| Data: | MARZEC 2017 | Tytuł rys.: PROJEKT ZAGODPODAROWANIA TERENU | Nr rys.: A1. |
| Skala: | 1 : 500 | | |

POWIATOWA SŁUŻBA DROGOWA
w OLSZTYNIE
ul. Cementowa 3, 10-429 Olsztyn
NIP: 739-30-19-602, tel. 089 535 66 30
/5/

Olsztyn, 08.05.2017 r.

UD.4170.373.LZ.2017.IW.

# DECYZJA NR 39/PIZ/2017

Na podstawie art. 29 ust 4 ustawy z dnia 21 marca 1985 r. o drogach publicznych (Dz.U. z 2016 r., poz. 1440 ze zm.), w związku z § 55 ust. 1 pkt 4 oraz § 77 i 79 rozporządzenia Ministra Transportu i Gospodarki Morskiej z dnia 2 marca 1999 r. w sprawie warunków technicznych, jakim powinny odpowiadać drogi publiczne i ich usytuowanie (Dz. U. z 2016 r., poz. 124) oraz art. 104 Kodeks postępowania administracyjnego (Dz. U. z 2016 r. poz. 23 ze zm.) i uchwały Nr 8/3/2015 Zarządu Powiatu w Olsztynie z dnia 20 stycznia 2015 r. w sprawie udzielania upoważnienia do załatwiania spraw w imieniu zarządu wynikających z funkcji zarządcy dróg powiatowych po rozpatrzeniu wniosku, który złożył **Pan Bohdan Nieciecki w imieniu Projektowanie – Nadzory „PRO-NAD", ul. Kolejowa 3/24, 1-015 Olsztynek działając z upoważnienia i na rzecz Gminy Jeziorany**
w sprawie przebudowy istniejącego zjazdu o parametrach zjazdu publicznego z drogi powiatowej Nr 1434 N do działki nr 290 i 281/3 obręb 1 Miasta Jeziorany, gmina Jeziorany.

## ZEZWALAM:

**na przebudowę istniejącego zjazdu o parametrach zjazdu publicznego z drogi powiatowej Nr** 1434 N do działki nr 290 i 281/3 obręb 1 Miasta Jeziorany, gmina Jeziorany**, na niżej podanych warunkach**

1.1. Zjazd powinien mieć:
   a. szerokość nie mniejszą niż 5,0 m, w tym jezdnię o szerokości nie mniejszej niż 3,5 m i nie większą niż szerokość jezdni na drodze,
   b. nawierzchnię twardą w granicach pasa drogowego,
   c. przecięcie krawędzi nawierzchni zjazdu i drogi wyokrąglone łukiem kołowym o promieniu nie mniejszym niż 5 m,
   d. pochylenie podłużne zjazdu w obrębie korony drogi dostosowane do jej ukształtowania,
   e. na długości nie mniejszej niż 7,0 m od krawędzi korony drogi pochylenie podłużne zjazdu nie większe niż 5%, a na dalszym odcinku - nie większe niż 12%

1.2. Odwodnienie zjazdu winno być wykonane w sposób uniemożliwiający spływ wód opadowych z terenu działki na drogę.

1.3. W przypadku kolizji zjazdu z istniejącymi urządzeniami lub sieciami w pasie drogowym, inwestor na własny koszt dokona zabezpieczenia lub przełożenia kolidującego urządzenia lub sieci.

1.4. PSD zastrzega sobie prawo do przebudowy zjazdu związanej z remontem ww. drogi bez prawa do odszkodowania.

1.5. Utrzymanie zjazdu należy do właściciela gruntów przyległych do drogi (art. 30 ustawy o drogach publicznych).

1.6. Zjazd z drogi powinien być przebudowany w sposób odpowiadający wymaganiom wynikającym z jego usytuowania i przeznaczenia, a w szczególności powinien być dostosowany do wymogów bezpieczeństwa ruchu na drodze, wymiarów gabarytowych pojazdów, dla których jest przeznaczony oraz wymagań ruchu pieszego.

1.7. **Inwestor zobowiązany jest do poinformowania o terminie rozpoczęcia prac.**

1.8. Decyzja zezwalająca na lokalizację zjazdu nie upoważnia do prowadzenia robót w pasie drogowym.

## UZASADNIENIE

Organ przeanalizował wniosek strony, dotyczący wybudowania odcinka chodnika oraz przebudowy istniejącego zjazdu o parametrach zjazdu publicznego z drogi powiatowej Nr 1434 N do działki nr 290 i 281/3 obręb 1 Miasta Jeziorany, gmina Jeziorany i przychylił się do wniosku.

## POUCZENIE

Od niniejszej decyzji służy stronie odwołanie do Samorządowego Kolegium Odwoławczego w Olsztynie, za pośrednictwem Powiatowej Służby Drogowej w Olsztynie w terminie 14 dni od dnia jej doręczenia.
Decyzja wygasa, jeżeli w ciągu **3** lat od jej wydania zjazd nie został przebudowany.

z up. ZARZĄDU POWIATU
DYREKTOR

.....
PODPIS DYREKTORA PSD OLSZTYN
Artur Bal

Otrzymują:
1. adresat
2. aa



Sprawę prowadzi: Izabela Waraksa, tel. 89 535 66 39

# Projekt budowlany

przebudowy ulicy Parchimowicza i Barczewskiej
w obrębie 1 miasta Jeziorany

skala 1:500

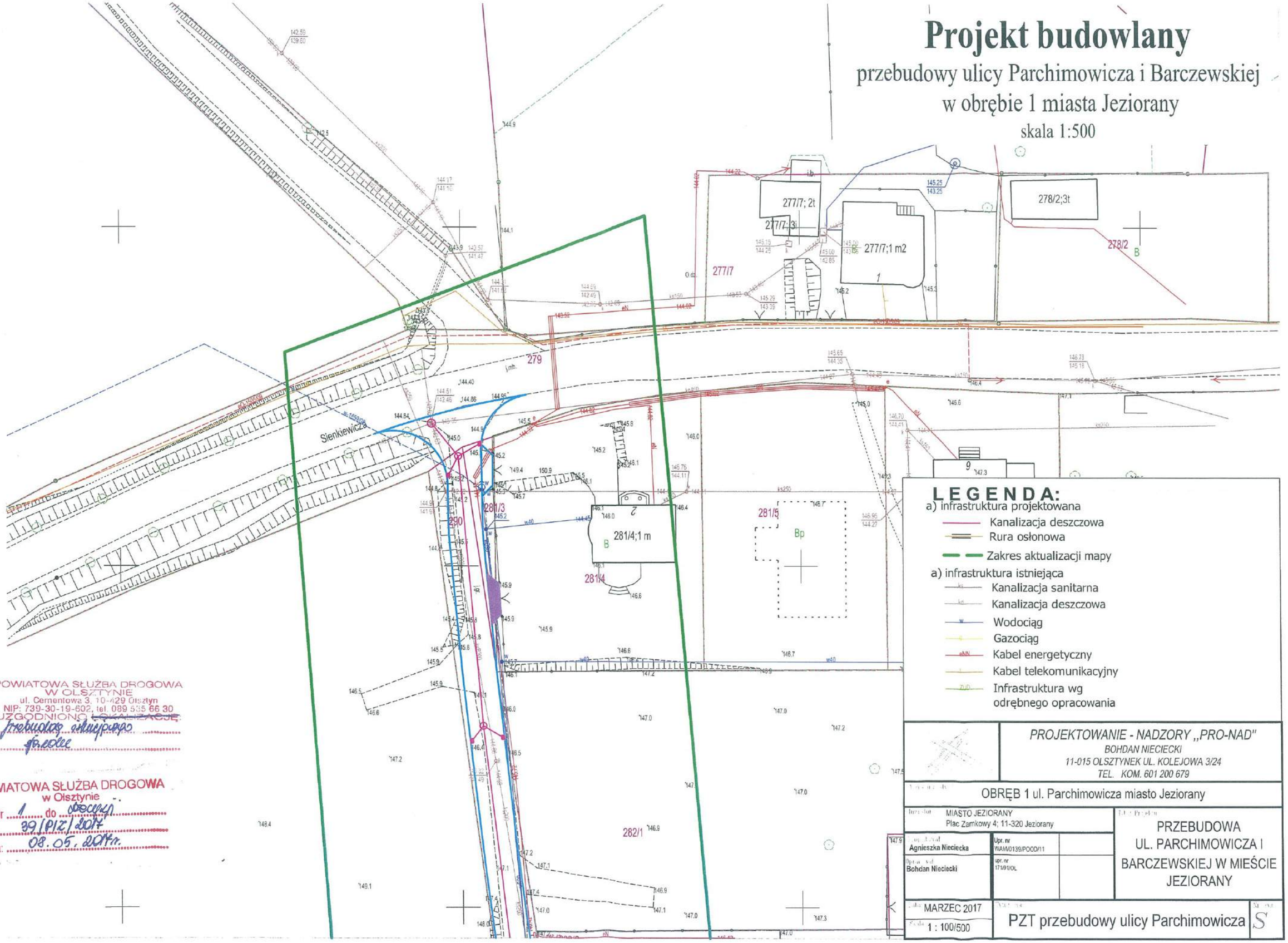


**LEGENDA:**

a) infrastruktura projektowana
- Kanalizacja deszczowa
- Rura osłonowa
- Zakres aktualizacji mapy

a) infrastruktura istniejąca
- Kanalizacja sanitarna
- Kanalizacja deszczowa
- Wodociąg
- Gazociąg
- Kabel energetyczny
- Kabel telekomunikacyjny
- Infrastruktura wg odrębnego opracowania

POWIATOWA SŁUŻBA DROGOWA
W OLSZTYNIE
ul. Cementowa 3, 10-429 Olsztyn
NIP: 739-30-19-602, tel. 089 535 66 30
UZGODNIONO ~~LOKALIZACJĘ~~
przebudowę chodnika
pozytywnie

POWIATOWA SŁUŻBA DROGOWA
w Olsztynie
Zał. Nr 1 do decyzji
Nr: 39/PIZ/2017
z dnia: 08.05.2017 r.


PROJEKTOWANIE - NADZORY „PRO-NAD"
BOHDAN NIECIECKI
11-015 OLSZTYNEK UL. KOLEJOWA 3/24
TEL. KOM. 601 200 679


OBRĘB 1 ul. Parchimowicza miasto Jeziorany

Inwestor: MIASTO JEZIORANY
Plac Zamkowy 4; 11-320 Jeziorany

Opracował: Agnieszka Nieciecka — Upr. nr WAM/0139/POOD/11

Sprawdził: Bohdan Nieciecki — upr. nr 171/91/OL

Data: MARZEC 2017

Skala: 1 : 100/500

Przedmiot: PRZEBUDOWA UL. PARCHIMOWICZA I BARCZEWSKIEJ W MIEŚCIE JEZIORANY

Nazwa: PZT przebudowy ulicy Parchimowicza

Nr arch.: S

POWIATOWA SŁUŻBA DROGOWA
w OLSZTYNIE
ul. Cementowa 3, 10-429 Olsztyn
NIP: 739-30-19-602, tel. 089 535 66 30
/5/
PSD.UD.4171.D.345.2017.I.W.

Olsztyn, 08.05.2017 r.

**DECYZJA Nr 51/LS/2017**

Na podstawie art. 39 ust 3 oraz art. 43 ustawy z dnia 21 marca 1985 r. o drogach publicznych (tekst jednolity Dz.U. z 2015 r. poz. 460 ze zm.) oraz art. 104 ustawy z dnia 14 czerwca 1960 r. KPA (Dz.U. z 2013 r. poz. 267 ze zm.) oraz uchwały Nr 8/3/2015 Zarządu Powiatu w Olsztynie z dnia 20 stycznia 2015 r. w sprawie udzielania upoważnienia do załatwiania spraw w imieniu zarządu wynikających z funkcji zarządcy dróg powiatowych po rozpatrzeniu wniosku dotyczącego uzgodnienia lokalizacji sieci kanalizacji deszczowej w pasie drogowym drogi powiatowej Nr 1434 N działka nr 279 obręb 1 Miasto Jeziorany, gmina Jeziorany.
Wniosek złożył Pan Bohdan Nieciecki w imieniu Projektowanie – Nadzory „PRO-NAD" ul. Kolejowa 3/24 11-015 Olsztynek, działając z upoważnienia i na rzecz Gminy Jeziorany

**Z E Z W A L A M**

**na lokalizację sieci kanalizacji deszczowej w pasie drogowym drogi powiatowej Nr 1434 N działka nr 279 obręb 1 Miasto Jeziorany, gmina Jeziorany, zgodnie z załącznikiem graficznym, który jest integralną częścią niniejszej decyzji na niżej podanych warunkach:**

1. Sieć kanalizacji deszczowej w pasie drogowym drogi powiatowej należy zlokalizować na głębokości minimum 1,00m od nawierzchni drogi i minimum 1,00m od dna rowu, prostopadle do osi drogi.

**UZASADNIENIE**

Stosownie do art. 107 § 4 KPA odstąpiono od uzasadnienia decyzji, gdyż uwzględniono w całości żądania strony

**POUCZENIE**

1. Umieszczenie w pasie drogowym urządzeń infrastruktury technicznej niezwiązanej z drogą, zwanej dalej "infrastrukturą", nie może naruszać elementów technicznych drogi oraz nie może przyczyniać się do czasowego lub trwałego zagrożenia bezpieczeństwa ruchu albo zmniejszenia wartości użytkowej drogi.
2. Przed rozpoczęciem prac związanych z umieszczeniem urządzenia obcego niezwiązanego z infrastrukturą drogową należy wystąpić z wnioskiem do Powiatowej Służby Drogowej w Olsztynie o udzielenie zezwolenia na zajęcie pasa drogowego w celu umieszczenia w nim ww. urządzenia infrastruktury technicznej niezwiązanego z potrzebami drogi lub potrzebami ruchu drogowego.
3. Jeżeli budowa, przebudowa lub remont drogi wymaga przełożenia urządzenia, koszt tego przełożenia ponosi jego właściciel.
4. Budowa projektowanego urządzenia obcego nie może naruszać prawa własności osób trzecich, a za jego naruszenie odpowiada inwestor.
5. Niniejsza decyzja wygasa po upływie 2 lat od daty jej wydania w przypadku niedotrzymania podanych warunków oraz jeżeli w tym okresie urządzenie nie zostanie wybudowane.
6. Przed przystąpieniem do jakichkolwiek prac związanych z przedmiotową inwestycją należy geodezyjnie wyznaczyć pas drogowy.
7. Projekt budowlany należy uzgodnić z Powiatową Służbą Drogową w Olsztynie.
8. Od niniejszego decyzji służy odwołanie za pośrednictwem Powiatowej Służby Drogowej w Olsztynie do Samorządowego Kolegium Odwoławczego w Olsztynie w terminie 14 dni od dnia jej doręczenia.

Z up. ZARZĄDU POWIATU
DYREKTOR
Artur Bal

.....
PIECZĘĆ I PODPIS DYREKTORA

Otrzymałem..... Olsztyn, dnia .....

Otrzymują:
1. adresat
2. aa

Sprawę prowadzi Izabela Waraksa, tel. 89 535 66 39

# Projekt budowlany

przebudowy ulicy Parchimowicza i Barczewskiej
w obrębie 1 miasta Jeziorany

skala 1:500

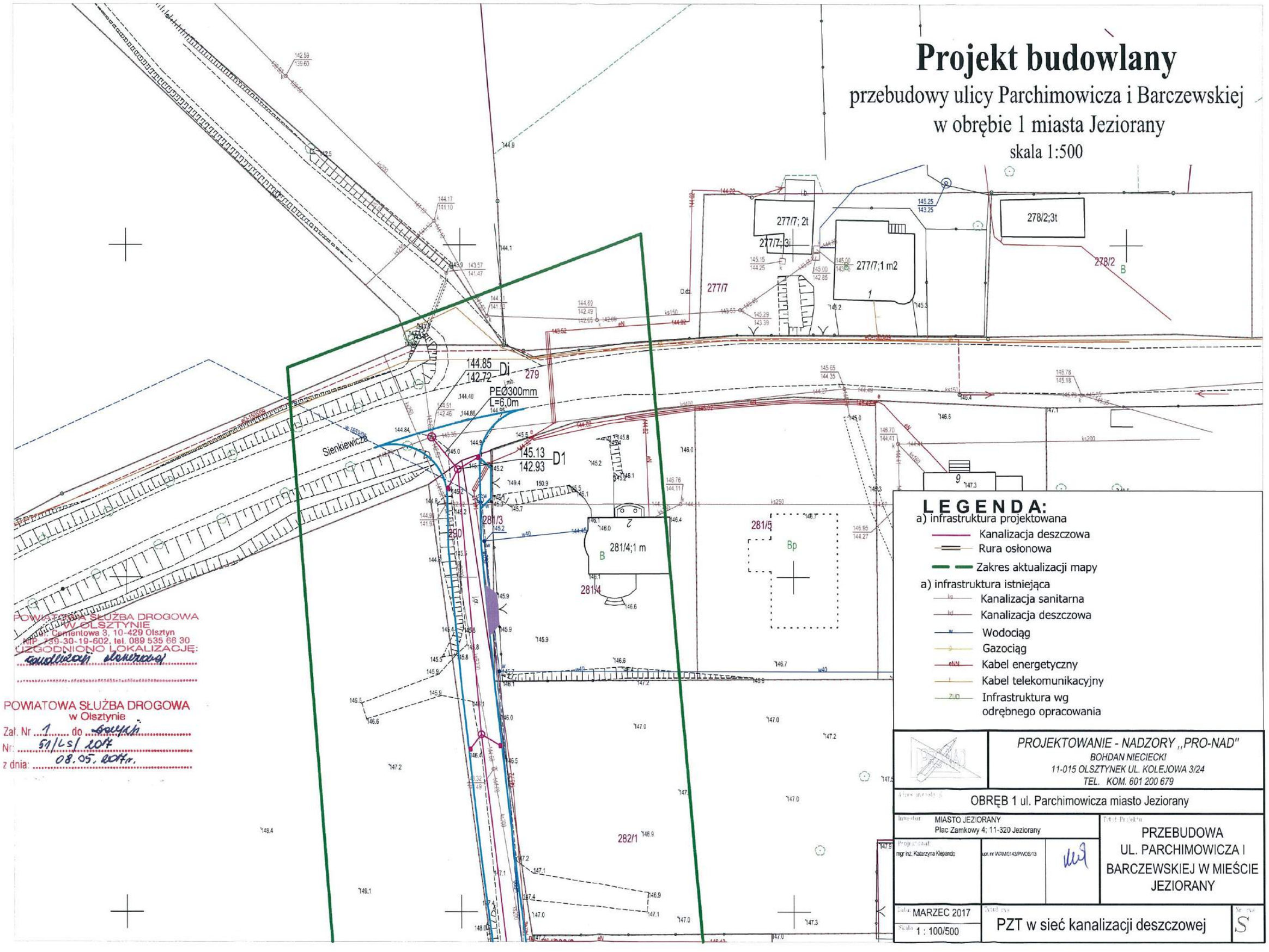


POWIATOWA SŁUŻBA DROGOWA
W OLSZTYNIE
ul. Centralna 3, 10-429 Olsztyn
NIP 739-30-19-602, tel. 089 535 66 30
UZGODNIONO LOKALIZACJĘ:
kanalizacja deszczowa

POWIATOWA SŁUŻBA DROGOWA
w Olsztynie
Zał. Nr 1 do kanalizacji
Nr: 51/LS/2017
z dnia: 08.05.2017r.

## LEGENDA:

a) infrastruktura projektowana
- Kanalizacja deszczowa
- Rura osłonowa
- Zakres aktualizacji mapy

a) infrastruktura istniejąca
- ks — Kanalizacja sanitarna
- kd — Kanalizacja deszczowa
- w — Wodociąg
- g — Gazociąg
- eN/N — Kabel energetyczny
- t — Kabel telekomunikacyjny
- ZUD — Infrastruktura wg odrębnego opracowania


PROJEKTOWANIE - NADZORY „PRO-NAD"
BOHDAN NIECIECKI
11-015 OLSZTYNEK UL. KOLEJOWA 3/24
TEL. KOM. 601 200 679


Adres inwestycji: OBRĘB 1 ul. Parchimowicza miasto Jeziorany

Inwestor: MIASTO JEZIORANY
Plac Zamkowy 4; 11-320 Jeziorany

Projektował: mgr inż. Katarzyna Klepando
upr. nr WAM/0143/PWOS/13

Temat Projektu: PRZEBUDOWA UL. PARCHIMOWICZA I BARCZEWSKIEJ W MIEŚCIE JEZIORANY

Data: MARZEC 2017
Skala: 1 : 100/500

Zawartość: PZT w sieć kanalizacji deszczowej

Nr rys: S

POWIAT OLSZTYŃSKI

> www.powiat-olsztynski.pl

**Powiatowa Służba Drogowa**
ul. Cementowa 3, 10-429 Olsztyn
tel. +48 535 66 30
fax +48 535 66 40
e-mail: psd@powiat-olsztynski.pl
NIP 739-30-19-602

Olsztyn dn. 17.08.2017 r.

UD/7001/58/16

**Sz.P.**
**Leszek Boczkowski**
**Burmistrz Jezioran**
**Pl. Zamkowy 4**
**11-320 Jeziorany**

Powiatowa Służba Drogowa w Olsztynie wyraża zgodę na nieodpłatne dysponowanie przez Urząd Miejski w Jezioranach nieruchomością oznaczoną w ewidencji gruntów i budynków jako działka nr 279, położoną w obrębie nr 1, m. Jeziorany, na cele budowlane związane z realizacją inwestycji pn „Przebudowa ulicy Parachimowicza w Jezioranach".

DYREKTOR
Artur Bal

Otrzymują:

1. Adresat
2. a/a

Warmia
- warto!

Sprawę prowadzi: Wojciech Fabisiak, tel. 0 89 535 66 39

POWIATOWA SŁUŻBA DROGOWA
W OLSZTYNIE
ul. Cementowa 3, 10-429 Olsztyn
NIP: 739-30-19-602, tel. 089 535 66 30

UD.4171.UP.712.2017.I.W.

Olsztyn, dnia 09.08.2017 r.

# POSTANOWIENIE Nr 88/51-17/UPS/2017

Na podstawie art. 35 ust.4 ustawy z dnia 21 marca 1985r o drogach publicznych (Dz. U. z 2016 r., poz. 1440 ze zm.) art. 106 Kodeksu postępowania administracyjnego (Dz. U. z 2017 r., poz. 1257 ze zm.) oraz Uchwały Nr 8/3/2015 Zarządu Powiatu w Olsztynie z dnia 20 stycznia 2015 r. w sprawie udzielania upoważnienia do załatwiania spraw w imieniu zarządu wynikających z funkcji zarządcy dróg powiatowych, po rozpatrzeniu wniosku, który złożył Pan Bohdan Nieciecki w imieniu Projektowanie – Nadzory „PRO-NAD" ul. Kolejowa 3/24, 11-015 Olsztynek, działając z upoważnienia i na rzecz Gminy Jeziorany dotyczący uzgodnienia projektu budowlanego sieci kanalizacji deszczowej w pasie drogowym drogi powiatowej Nr 1434 N działka nr 279 obręb 1 Miasto Jeziorany, gmina Jeziorany.

**P o s t a n a w i a m**

**Uzgodnić projekt budowlany sieci kanalizacji deszczowej w pasie drogowym drogi powiatowej Nr 1434 N działka nr 279 obręb 1 Miasto Jeziorany, gmina Jeziorany**

**P o u c z e n i e**

1. Uzgodnienie projektu wywołuje skutki prawne pod warunkiem uzyskania przez inwestora pozwolenia na budowę zgodnie z prawem budowlanym.
2. W trakcie wykonywania prac zabrania się składowania materiałów i postoju sprzętu w pasie drogowym bez zgody zarządcy drogi.
3. Projekt został wykonany zgodnie z warunkami zawartymi w decyzji **Nr 51/LS/2017** z dnia **08.05.2017 r.**
4. Uzgodnienie jest ważne **2** lata od daty uprawomocnienia się.
5. Przed przystąpieniem do wykonywania jakickolwiek prac w pasie drogowym należy geodezyjnie wyznaczyć granice pasa drogowego.
6. **Od niniejszego postanowienia służy stronie zażalenie za moim pośrednictwem do Samorządowego Kolegium Odwoławczego w Olsztynie, ul. Kajki 10/12 w terminie 7 dni od dnia jego otrzymania.**

Z up. ZARZĄDU POWIATU
DYREKTOR
Artur Bal

PIECZĘĆ I PODPIS DYREKTORA PSD OLSZTYN

Otrzymałem ..... Olsztyn, dnia .....

Otrzymują:
1. adresat
2. aa

Sprawę prowadzi: Izabela Waraksa, tel. 89 535 66 39

*PROJEKTOWANIE – NADZORY*

*„PRO-NAD"*

*Bohdan Nieciecki*

*11-015 Olsztynek ul. Kolejowa 3/24* ☎ *601 200 679*

*E mail bohdan.nieciecki2@wp.pl*

# PROJEKT BUDOWLANY

**Temat:** Przebudowa ul. Parchimowicza i Barczewskiej wraz z budową kanalizacji deszczowej i oświetlenia ulicznego w obrębie 1 miasta Jeziorany

**Obiekt:** Budowa kanalizacji deszczowej w pasie drogowym drogi powiatowej nr 1434 na działce nr 279 przy ul. Sienkiewicza w obrębie 1 miasta Jeziorany

**Adres:** Obręb 1 miasto Jeziorany
Działka nr 279

**Inwestor:** Urząd Miasta w Jezioranach

11-320 Jeziorany; Plac Zamkowy 4

**Branża:** sanitarna

**Branża sanitarna:**

**Projektant:** mgr inż. Katarzyna Klepando
upr. bud nr WAM/0143/PWOS/13

Olsztyn, czerwiec 2017r.

POWIATOWA SŁUŻBA DROGOWA
w Olsztynie
Zał. Nr 1 do Postanowienia
Nr: 88/57-17/UPSI 2017
z dnia: 09.08.2017r.

# Profil podłużny kanalizacji deszczowej
## obręb 1 ul. Parchimowicza miasto Jeziorany
## skala 1:100/500

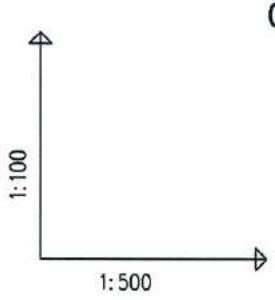


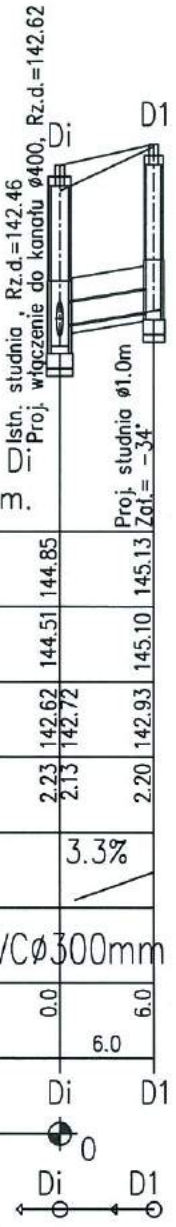


OZNACZENIE PROFILU:
POZIOM PORÓWNAWCZY 140.00 m n.p.m.

| | Di | D1 |
|---|---|---|
| PROJ. RZĘDNA TERENU | 144.85 | 145.13 |
| RZĘDNA TERENU ISTN. | 144.51 | 145.10 |
| RZĘDNA DNA KANAŁU | 142.62 / 142.72 | 142.93 |
| ZAGŁĘBIENIE DNA KANAŁU | 2.23 / 2.13 | 2.20 |
| SPADKI, DŁUGOŚCI | 3.3% | |
| ŚREDNICA, MATERIAŁ | PVCø300mm | |
| ODLEGŁOŚCI | 0.0 | 6.0 |
| | 6.0 | |
| HEKTOMETRY | | |

P.S.I./EPI-Graf, Generator rysunkowy Profil Koordynator 8.0
Nazwa pliku: Jeziorany Projekt: kd

LEGENDA:
- – Obsypka 30cm
- – Podsypka 10cm
- $D_{nr}$ – Studnia rewizyjna


PROJEKTOWANIE - NADZORY „PRO-NAD"
BOHDAN NIECIECKI
11-015 OLSZTYNEK UL. KOLEJOWA 3/24
TEL. KOM. 601 200 679


Adres inwestycji: OBRĘB 1 UL. PARCHIMOWICZA MIASTO JEZIORANY

Inwestor: MIASTO JEZIORANY
PLAC ZAMKOWY 4; 11-320 JEZIORANY

Tytuł Projektu: BUDOWA UL. PARCHIMOWICZA I BARCZEWSKIEJ W MIEŚCIE JEZIORANY

Projektował: mgr inż. Katarzyna Klepando

upr. nr WAM/0143/PWOS/13

Data: MARZEC 2017

Skala: 1 : 100/500

Tytuł rys.: Profil kanalizacji deszczowej

Nr. rys.: S

# Projekt budowlany

przebudowy ulicy Parchimowicza i Barczewskiej
w obrębie 1 miasta Jeziorany

skala 1:500

144.85
142.72 Di
279
PPØ300mm
L=6.0m

145.04 Wp1
143.49
PPØ160mm
L=4.0m

Wp2 145.20
143.36
PPØ160mm
L=3.0m

145.13 D1
142.93

PPØ300mm
L=40.0m

146.31 D2
144.52

PPØ160mm
L=3.0m

Wp3 146.34
144.69

146.34
144.70 Wp4

PPØ300mm
L=37.0m

PPØ160mm
L=4.0m

D3 147.91

277/7; 2t
277/7; 3i
277/7;1 m2
277/7
278/2;3t
278/2
281/3
281/4;1 m
281/4
281/5
282/1

Sienkiewicza

## LEGENDA:

a) infrastruktura projektowana
- Kanalizacja deszczowa
- Rura osłonowa
- Zakres aktualizacji mapy

a) infrastruktura istniejąca
- ks — Kanalizacja sanitarna
- kd — Kanalizacja deszczowa
- w — Wodociąg
- g — Gazociąg
- eNN — Kabel energetyczny
- t — Kabel telekomunikacyjny
- ZUD — Infrastruktura wg odrębnego opracowania


*PROJEKTOWANIE - NADZORY „PRO-NAD"*
*BOHDAN NIECIECKI*
*11-015 OLSZTYNEK UL. KOLEJOWA 3/24*
*TEL. KOM. 601 200 679*


Adres inwestycji: OBRĘB 1 ul. Parchimowicza miasto Jeziorany

Inwestor: URZĄD MIASTA W JEZIORANACH
Plac Zamkowy 4; 11-320 Jeziorany

Tytuł Projektu: PRZEBUDOWA UL.PARCHIMOWICZA I BARCZEWSKIEJ ORAZ BUDOWA KANALIZACJI DESZCZOWEJ I OŚWIETLENIA ULICZNEGO W MIEŚCIE JEZIORANY

Projektował: mgr inż. Katarzyna Klepando

upr. nr WAM/0143/PWOS/13

Data: CZERWIEC 2017

Skala: 1 : 100/500

Tytuł rys.: PZT w sieć kanalizacji deszczowej

Nr. rys.: S

BURMISTRZ JEZIORAN
Urząd Miejski w Jezioranach,
Plac Zamkowy 4, 11-320 Jeziorany
tel. 89 539-27-41; fax: 89 539-27-60
www.jeziorany.com.pl e-mail: um@jeziorany.com.pl

Jeziorany, 17.07.2017 r.

**„PRO – NAD" Bohdan Nieciecki**
**11-015 Olsztynek**
**ul. Kolejowa 3/24**

BR.7013.5.2017

Dotyczy: opracowania projektu technicznego przebudowy ul. Parchimowicza i ul. Barczewskiej

Gmina Jeziorany uzgadnia projekt budowlany budowy kanalizacji deszczowej na działkach Nr 321 , 326/5, 290 i 281/3 w obrębie ul. Parchimowicza i Barczewskiej w Jezioranach oraz zezwala na lokalizację w pasie drogowym n/w urządzeń infrastruktury technicznej:
- kanalizacja deszczowa
- oświetlenie uliczne
- kanał technologiczny

BURMISTRZ JEZIORAN
*Leszek Boczkowski*

BURMISTRZ JEZIORAN
Urząd Miejski w Jezioranach,
Plac Zamkowy 4, 11-320 Jeziorany
tel. 89 539-27-41; fax: 89 539-27-60
www.jeziorany.com.pl e-mail: um@jeziorany.com.pl

Jeziorany, 10.02.2017 r.

**„PRO – NAD" Bohdan Nieciecki**
**11-015 Olsztynek**
**ul. Kolejowa 3/24**

BR.7013.3.2017

Dotyczy: opracowania projektu technicznego przebudowy ul. Parchimowicza i ul. Barczewskiej

Gmina Jeziorany wyraża zgodę na włączenie się do miejskiej sieci kanalizacji deszczowej wodami opadowymi ze zlewni ulic Barczewskiej i Parchimowicza z uwzględnieniem poniższych wytycznych:

- przyłącze wykonać z rur PCV min. Ø 200 mm
- trasę przyłączy uzgodnić z pracownikiem Urzędu Miejskiego w trakcie projektowania.

BURMISTRZ JEZIORAN
*Leszek Boczkowski*

Orange Polska S.A.
Domena Hurt
Zarządzanie Zasobami Sieci i IT, Ewidencja i Standardy Infrastruktury
Dział Ewidencji i Zarządzania Danymi o Infrastrukturze
ul. Pieniężnego 21a, 10- 004 Olsztyn
tel.: 89 525 20 59

PROJEKTOWANIE-NADZORY "PRO - NAD"
Bohdan Nieciecki
ul. Kolejowa 3/24
11-015 Olsztynek

Olsztyn, 25 lipca 2017r.

Numer pisma: 48383/TTIDRRU/P/2017

**Temat:** warunki techniczne na przebudowę sieci telekomunikacyjnej kolidującej z projektowaną przebudową ulicy Barczewskie w Jezioranach dz. 321 obr. 1.

Szanowni Państwo,

w odpowiedzi na pismo dotyczące projektowanej przebudowy ulicy Barczewskiej w Jezioranach informujemy, że projektowana inwestycja koliduje z istniejącą doziemną siecią teletechniczną eksploatowaną przez ORANGE POLSKA S.A. (zwana dalej: „OPL"). W związku z tym należy, na koszt naruszającego stan istniejący, opracować projekt i wykonać przebudowę istniejących urządzeń telekomunikacyjnych wchodzących w kolizję z projektowaną inwestycją, zwracając szczególną uwagę na normatywne odległości w zakresie zbliżeń i skrzyżowań elementów uzbrojenia terenu.

Usunięcie kolizji jest uwarunkowane spełnieniem poniższych wytycznych:

1. Zaprojektować i przebudować poza obręb kolizji kabel doziemny XzTKMXpw 5x4x0,5 od istniejącego złącza zlokalizowanego w studni JEZIORANY/001/B/005E/019G/001 przy ul. Kajki. Na załączonym planie sytuacyjnym istniejące kable zaznaczono kolorem pomarańczowym. Przebudowa oraz zabezpieczenie wszystkich elementów infrastruktury telekomunikacyjnej musi być realizowane zgodnie z wymaganiami Rozporządzenia Ministra Infrastruktury z dnia 26 października 2005r. w sprawie warunków technicznych, jakim powinny odpowiadać telekomunikacyjne obiekty budowlane i ich usytuowanie (Dz.U. z 2005r, nr 219, poz.1864 z późn. zmianami);
2. W miejscach skrzyżowań z jezdnią lub chodnikiem doziemne kable telekomunikacyjne należy zabezpieczyć rurą ochronną grubościenną przez całą szerokość jezdni;
3. Ponadto informujemy, że na obszarze objętym przedmiotowym zadaniem inwestycyjnym istnieje prawdopodobieństwo występowania niezinwentaryzowanych urządzeń teletechnicznych. Jeżeli w trakcie wizji lokalnej, dokonywanej przez projektanta, zostaną stwierdzone różnice pomiędzy danymi otrzymanymi z OPL a stanem w terenie, należy je niezwłocznie zgłosić do OPL, uzgodnić z właścicielem urządzeń teletechnicznych (sieci) oraz ująć w projekcie przebudowy;
4. Lokalizację w terenie podziemnych urządzeń telekomunikacyjnych należy potwierdzić za pomocą poprzecznych przekopów kontrolnych. W sposób widoczny, wytyczyć i oznakować przebiegi infrastruktury telekomunikacyjnej. W przypadku odkrycia w trakcie robót ziemnych urządzeń nienaniesionych na planie, należy je zabezpieczyć na

koszt inwestora i powiadomić przedstawiciela OPL Dostarczanie i Serwis Usług, Obsługa Techniczna Klienta w Olsztynie oraz inspektora nadzoru;

5. Realizacja powyższych prac może odbywać się na podstawie uzgodnionej i zaakceptowanej podczas Narady Koordynacyjnej dokumentacji projektowej, oraz na podstawie zatwierdzonego przez OPL projektu wykonawczego i kopii projektu budowlanego w części telekomunikacyjnej, zawierającego potwierdzenie zgodności z oryginałem. Projekt wykonawczy (w 2 egzemplarzach + płyta CD) i budowlany (w 1 egzemplarzu + płyta CD) proszę składać do zatwierdzenia w Dziale Ewidencji i Zarządzania Danymi o Infrastrukturze w Olsztynie, ul. Piłsudskiego 63A.
6. Dokumentacja projektowa, będzie mogła być opiniowana tylko po przekazaniu wraz z przedmiotową dokumentacją, pisemnego Oświadczenia Inwestora określającego warunki realizacji zadania przebudowy istniejącej infrastruktury OPL - rozwiązanie kolizji; którego wzór stanowi załącznik do niniejszych Warunków Technicznych;
7. Dane techniczne potrzebne do opracowania projektu przebudowy kabli miedzianych, zostaną udzielone w Dziale Ewidencji i Zarządzania Danymi o Infrastrukturze w Olsztynie przy ul. Pieniężnego 21A (sprawę prowadzi Pan Jacek Zieliński tel. 89 525 16 53). Przekazane dane nie zwalniają projektanta od dokonania wizji lokalnej w terenie;
8. Roboty budowlano – montażowe należy zlecić wyłącznie firmie specjalizującej się w robotach teletechnicznych, która posiada udokumentowane doświadczenie w budownictwie telekomunikacyjnym.
   Jednocześnie do wykonania prac budowlanych branży telekomunikacyjnej rekomendujemy firmę:
   - Firma Partnerska Przedsiębiorstwo Telekomunikacyjne TELEKOM WARMIA Sp. z o.o. (10-307 Olsztyn ul. Marii Zientary-Malewskiej 49 , tel. 89 534 00 11), która kompleksowo konserwuje infrastrukturę telekomunikacyjną stanowiącą własność ORANGE, posiada certyfikaty ISO 9001 gwarantujące wysoką jakość prac oraz duże doświadczenie w prowadzeniu prac telekomunikacyjnych.
   - Firma Partnerska TP Teltech Sp. z o.o.(ul. Bartłomieja 2 02 – 683 Warszawa, tel. 22 549 01 11), która prowadzi zadania inwestycyjne na rzecz OPL, posiada certyfikaty ISO 9001 gwarantujące wysoką jakość prac oraz duże doświadczenie w prowadzeniu prac telekomunikacyjnych.
   - Firma Partnerska ATEM POLSKA Sp. z o.o. Dział Utrzymania Sieci I w Olsztynie (10-310 Olsztyn ul. Marii Zientary-Malewskiej 57 tel.89 537 00 00), która prowadzi zadania inwestycyjne na rzecz ORANGE POLSKA S.A., posiada certyfikaty ISO 9001 gwarantujące wysoką jakość prac oraz duże doświadczenie w prowadzeniu prac telekomunikacyjnych.

   Informujemy, że prace związane z przełączeniem czynnych kabli miedzianych, mających bezpośredni wpływ na jakość dostarczanych przez OPL usług, może zrealizować wyłącznie któraś ze wskazanych powyżej firm.
   OPL zastrzega sobie prawo do odmowy wydania zgody na prowadzenie prac związanych z budową lub przebudową sieci, gdy jako wykonawca wskazany będzie podmiot, który w okresie ostatnich 24 miesięcy wyrządził dla OPL szkodę poprzez niewykonanie lub nienależyte wykonanie umowy dotyczącej sieci OPL lub z którym w tym okresie OPL rozwiązała taką umowę lub odstąpiła od niej z winy tego wykonawcy;
9. **W przypadku uszkodzenia infrastruktury teletechnicznej, w szczególności w wyniku niedotrzymania wymagań i warunków określonych w niniejszym dokumencie, OPL obciąży sprawcę pełnymi kosztami naprawy oraz odszkodowaniem za straty związane między innymi z wypłaconymi bonifikatami i karami wynikającymi z zawartych przez OPL umów z klientami, a także innymi karami administracyjnymi.**
   **Łączna wysokość roszczeń OPL w stosunku do sprawcy uszkodzenia może sięgać nawet kwoty kilkuset tysięcy złotych polskich.**
10. Zgłoszenie zamiaru prowadzenia prac realizowane jest poprzez wysłanie wniosku o nadzór właścicielski. Zasady wykonywania nadzoru właścicielskiego i wzór wniosku o nadzór właścicielski wskazano na stronie www.orange.pl/wniosekonadzor. Jeżeli wniosek dotyczy rozpoczęcia prac na sieci miedzianej (Cu) i zasobów wspólnych (Cu i optotelekomunikacyjnej) należy kierować go na adres:
    Orange Polska S.A.
    Obsługa Techniczna Klienta w Olsztynie
    Wydział Utrzymania Usług i Infrastruktury
    ul. Pieniężnego 21A
    10-004 Olsztyn
    Tel. 89 525 25 38
    e-mail Bogdan.Szczepuchowski@orange.com

Odbioru Końcowego/Nadzoru Właścicielskiego jest podstawą naliczenia opłat za sprawowanie odpłatnego nadzoru.

7. Dla robót realizowanych na infrastrukturze telekomunikacyjnej stanowiącej własność OPL należy spełnić wymóg znakowania miejsca prowadzenia prac tablicą informacyjną **zawierającą: dane Inwestora i kontakt, nazwę firmy realizującej przebudowę i kontakt do tej firmy oraz numer zgłoszenia nadany przez OPL.**

   a. tablica informacyjna przekazywana jest przez przedstawiciela OPL:
   - przedstawicielowi inwestora (wykonawcy) na etapie przekazania placu budowy lub
   - przedstawicielowi inwestora (wykonawcy) na etapie rozpoczęcia świadczenia nadzoru nad realizowanymi robotami, dla przypadku, gdy realizowane prace nie wymagają przekazania placu budowy;

   b. przedstawiciel inwestora zgłasza zamiar prowadzenia prac wysyłając wniosek o nadzór na wskazany w punkcie 9 wydanych Warunków Technicznych adres właściwej komórki uzupełniając przekazywany zakres informacji o dane dotyczące:
   - miejsca prowadzenia prac,
   - terminu rozpoczęcia i zakończenia prac,
   - nazwiska i numeru telefonu do kierownika robót,

   c. w odpowiedzi na złożony wniosek/zamiar rozpoczęcia robót/ przedstawiciel Inwestora (wykonawcy) otrzymuje od komórki OPL, do której kierowany był wniosek numer zgłoszenia, pod którym wniosek został zarejestrowany,

   d. wykonawca robót uzupełnia tablicę informacyjną (zgodnie z poniższym standardem tj.: dane uzupełniane dużymi literami, w sposób trwały, pisakiem koloru czarnego, ścieralnym) wprowadzając następujące dane
   - nazwę firmy - wykonawcę, lub podwykonawcę prac,
   - imię nazwisko kierownika robót,
   - numer telefonu komórkowego do kierownika robót,
   - numer zgłoszenia, pod którym wniosek został zarejestrowany,

   e. wykonawca uzupełnia zapisy na tablicy informacyjnej i umieszcza ją w widocznym miejscu np.: na zastawach ochronnych lub za przednią szybą od strony kierowcy w samochodzie wykonawcy znajdującym się na miejscu/w pobliżu wykonywanych prac,

   f. po zakończeniu prac oraz usunięciu wprowadzonych zapisów, tablica informacyjna podlega zwrotowi do OPL. Sposób zwrotu tablicy informacyjnej należy uzgodnić z przedstawicielem OPL w momencie przekazania tablicy.
8. Wszystkie prace związane z infrastrukturą telekomunikacyjną należy wykonywać zgodnie z obowiązującymi przepisami techniczno–budowlanymi oraz zatwierdzonym i uzgodnionym z OPL projektem, pod ścisłym nadzorem przedstawicieli służb technicznych OPL;
9. W związku z tym, że zajętość kanalizacji teletechnicznej może ulec zmianie w okresie od dnia wydania niniejszych warunków do czasu rozpoczęcia przebudowy infrastruktury OPL, Inwestor jest zobowiązany do przebudowy wszystkich kabli znajdujących się w kanalizacji teletechnicznej objętej niniejszymi warunkami technicznymi wg stanu z dnia przekazania Inwestorowi placu budowy;
10. Informujemy, że OPL po przekazaniu placu budowy może realizować prace wynikające z potrzeb utrzymaniowych - zobowiązań wobec klientów OPL dotyczących bezpieczeństwa i jakości usług oraz dostarczeniowych - skutkujących możliwością pojawienia się dodatkowych kabli w kanalizacji kablowej OPL, które nie zostały wyspecyfikowane w wydanych Warunkach Technicznych oraz uzgodnionej dokumentacji projektowej.
11. Przełożenie doziemnych lub/oraz napowietrznych urządzeń telekomunikacyjnych zaprojektować zgodnie z normą ZN-96/TPSA-027 i powiązanymi z nią normami zakładowymi lub ich zaktualizowanymi odpowiednikami możliwie bez przerw w łączności – kable miedziane zrównoleglić na obszarze występowania kolizji, zaś w przypadku kabli światłowodowych – maksymalnie zminimalizować przerwy w łączności.

Dodatkowe wymagania i informacje Orange Polska S.A.

1. Przebudowywaną sieć należy projektować na terenie do którego inwestor ma prawo dysponowania nieruchomością. W przypadku, gdy nie będzie takiej możliwości i sieć zostanie zaprojektowana na gruntach osób trzecich, Inwestor zobowiązany jest zapewnić zgodę właściciela działki na lokalizację infrastruktury telekomunikacyjnej oraz dostęp do infrastruktury w celu jej konserwacji i utrzymania na rzecz OPL. Zobowiązany jest również do pokrycia kosztów tych zgód oraz zapewnienia dostępu do przebudowanych urządzeń. W przeciwnym razie wszelkie roszczenia osób fizycznych i prawnych z tytułu posadowienia sieci na gruntach osób trzecich będą obciążały Inwestora;
2. W przypadku zmiany rzędnych terenu należy uwzględnić regulację poziomu istniejącej infrastruktury telekomunikacyjnej doziemnej z zachowaniem normatywnego przykrycia, w stosunku do projektowanej niwelety. W przypadku zmian rzędnych terenu należy uwzględnić regulację poziomu istniejącej infrastruktury telekomunikacyjnej napowietrznej, z zachowaniem normatywnej wysokości w stosunku do projektowanej niwelety; *(odpowiednio wybrać)*
3. Opracowany projekt powinien zawierać szczegółowe dane, dotyczące zakresu sieci telekomunikacyjnej planowanej do wybudowania w pasie drogowym: nr projektu lub jego tytuł, obmiar sieci oraz wyszczególnienie ilości i rodzaju urządzeń kubaturowych znajdujących się w pasie drogowym, przekazywane do właścicieli i zarządców dróg w celu otrzymania Decyzji na zajęcie pasa drogowego;
   Dokumentacja projektowa powinna zostać sporządzona i sprawdzona przez osoby posiadające odpowiednie uprawnienia do projektowania infrastruktury telekomunikacyjnej, zgodnie z wymaganiami ustawy z dnia 7 lipca 1994r. Prawo Budowlane (Dz.U. 1994, nr 89, poz.414 z późn. zmianami) , a także zawierać oświadczenie, o którym mowa art. 20 ust. 4 ustawy Prawo Budowlane;
4. Na etapie opracowywania projektu wykonawczego w przypadku stwierdzenia, w trakcie wizji lokalnej, występowania w kanalizacji telekomunikacyjnej kabli należących do innych operatorów należy wystąpić do poszczególnych firm o wydanie technicznych warunków przebudowy kabli będących ich własnością. Uzyskane dokumenty formalne należy dołączyć do projektu, a narzucone rozwiązania techniczne uwzględnić w opracowanej dokumentacji;
5. Inwestor zobowiązany jest przed rozpoczęciem prac, których dotyczą niniejsze Warunki Techniczne pisemnie wystąpić z 14 dniowym (DR) wyprzedzeniem o formalne przekazanie placu budowy (spisanie protokołu przekazania placu budowy). OPL wskaże upoważnionego przedstawiciela w celu sprawowania odpłatnego nadzoru nad prowadzonymi robotami i ochroną infrastruktury teletechnicznej oraz dokonania odpłatnego odbioru końcowego. Warunkiem podpisania protokołu odbioru robót przez przedstawiciela OPL jest między innymi przekazanie do OPL jednego egzemplarza aktualnej dokumentacji powykonawczej. Szczegóły dotyczące prowadzenia nadzorów i odbiorów końcowych oraz cennik tych usług można znaleźć na www.orange.pl/wniosekonadzor. Wykonywanie prac na sieci OPL bez zgłoszenia jest naruszeniem własności OPL i będzie zgłaszane organom ścigania !
6. Zgłoszenie zamiaru prowadzenia prac powinno zawierać m.in.:

- informacje o wykonawcy robót – imię i nazwisko oraz numeru telefonu do kierownika robót
- certyfikat jakości z serii ISO 9000 lub inny równoważny dokument wydany przez podmiot uprawniony do kontroli jakości w zakresie robót budowlanych- jeśli wykonawca posiada;
- uprawnienia kierownika budowy oraz aktualny wpis do Izby Inżynierów,
- harmonogram robót oraz miejsce prowadzenia prac,
- jeden komplet dokumentacji projektowej (wraz z kopią zatwierdzenia projektu przez OPL oraz kopią pozwolenia na budowę),
- inne dokumenty określone na etapie projektowania.

W odpowiedzi na złożony wniosek/zamiar rozpoczęcia robót/ przedstawiciel Inwestora (wykonawcy) otrzymuje od komórki OPL, do której kierowany był wniosek, numer zgłoszenia, pod którym wniosek został zarejestrowany.

Opłaty za świadczony nadzór, nalicza się od chwili przybycia na plac budowy przedstawiciela OPL zgodnie z przekazanym zawiadomieniem Inwestora do chwili zakończenia robót wymagających nadzoru. Opłaty naliczane są za cały okres pobytu przedstawiciela OPL. Potwierdzeniem sprawowania nadzoru jest Protokół Odbioru Końcowego/Nadzoru Właścicielskiego. Przedmiotowy dokument podpisują przedstawiciele OPL i Inwestora. W przypadku odmowy podpisania przez przedstawiciela Inwestora Protokół Odbioru Końcowego/Nadzoru Właścicielskiego OPL zastrzega sobie prawo jednostronnego podpisania dokumentu. Przedstawiciel OPL wskazuje w Protokole Odbioru Końcowego/Nadzoru Właścicielskiego przyczynę odmowy podpisania dokumentu przez przedstawiciela Inwestora. Protokół

11. Dla robót realizowanych na infrastrukturze telekomunikacyjnej będącej w użytkowaniu OPL należy spełnić wymóg znakowania miejsca prowadzenia prac tablicą informacyjną **zawierającą dane Inwestora i kontakt, nazwę firmy realizującej przebudowę i kontakt , numer zgłoszenia nadany przez OPL.** Przekazanie takiej tablicy następuje na zasadach określonych w Dodatkowych Wymaganiach stanowiących Załącznik do Warunków Technicznych.
12. Przed rozpoczęciem prac należy spisać w obecności przedstawiciela OPL protokół przekazania placu budowy, po zakończeniu prac należy spisać protokół odbioru w obecności przedstawiciela OPL.
13. Zakończone prace związane z przebudową infrastruktury OPL należy zgłosić do odbioru komórkom wskazanym w punkcie 9 co najmniej 3 dni przed planowanym odbiorem;
14. Inwestor zobowiązany jest przekazać komplet dokumentacji powykonawczej do WEiZDol/DEiZDol – na 5 dni roboczych przed planowanym odbiorem prac, przekazując ją na adres wskazany w punkcie 9. Do dokumentacji powykonawczej obligatoryjnie musi być załączona kopia decyzji na umieszczenie urządzeń infrastruktury w pasie drogowym wraz z dokumentami wymaganymi na etapie składania wniosku o wydanie decyzji w tym zakresie:
    1) Informacja o urządzeniu i jego lokalizacji
        a. Miejscowość
        b. Ulica/nazwa drogi
        c. Rodzaj urządzenia
    2) Powierzchnia rzutu poziomego urządzenia
    3) Ogólny plan orientacyjny w skali 1:10000 lub 1:25000
    4) Szczegółowy plan sytuacyjny w skali 1:1000 lub 1:500
    5) Inne w zależności od Zarządcy drogi np.: wypis z KRS.

    Przepisanie czasowej decyzji na umieszczenie urządzeń infrastruktury na OPL zostanie wykonane po pozytywnym odbiorze technicznym i podpisaniu protokołu odbioru wykonanych prac.
    W przypadku gdy w wyniku prac nie będzie wymogu wydania decyzja administracyjnej na umieszczenie urządzeń infrastruktury, dokumentacja powykonawcza musi zawierać oświadczenie Inwestora o braku wymogu wydania decyzji jak wyżej. Wszelkie konsekwencja finansowe wynikające z błędnie podanych informacji w dokumentacji lub jej nie przekazaniu w zakresie decyzji administracyjnych skutkują obciążeniem inwestora.
14. Niniejsze warunki techniczne ważne są przez okres 12 miesięcy od dnia ich wydania. W przypadku zamiaru kontynuowania prac projektowych po wygaśnięciu ważności warunków, należy wystąpić do OPL o ich prolongatę bądź wystawienie nowych.
15. Na zakres wykonanych prac ujęty w zaopiniowanym Projekcie Technicznym Inwestor udzieli dla OPL gwarancji na okres 36 miesięcy liczony od dnia podpisania Protokołu odbioru prac pomiędzy Inwestorem a OPL.
    Integralną cześć Warunków Technicznych stanowią Dodatkowe Wymagania OPL stanowiące załącznik do Warunków Technicznych. Podmiot występujący z wnioskiem o wydanie powyższych Warunków Technicznych zobowiązany jest do zapoznania się i stosowania Wymagań w trakcie realizacji inwestycji dla której Warunki Techniczne zostały wydane.
    Dodatkowe Wymagania OPL dostępne są również na stronie www.orange.pl/wniosekonadzor.

Z poważaniem

Jacek Zieliński
Dział Ewidencji i Zarządzania Danymi o Infrastrukturze 6-Olsztyn

Załącznik:
1. Oświadczenie inwestora
2. Dodatkowe wymagania Orange Polska

Energa operator

| Numer P/17/014083 | Miejscowość Lidzbark Warmiński | Data 20-04-2017 |
|---|---|---|

# WARUNKI PRZYŁĄCZENIA

**DO SIECI ELEKTROENERGETYCZNEJ ENERGA-OPERATOR SA**
**Oddział w Olsztynie**

1. Przyłączany obiekt:
   Nazwa: oświetlenie drogowe
   Adres (Nr działki): Jeziorany, ul. Parchimowicza
   gm. Jeziorany , działka numer 1-290, 326/5
2. Grupa przyłączeniowa: V
3. Moc przyłączeniowa: 3.5 kW
4. Miejsce przyłączenia:
   GPZ - Barczewo [09]
   Linia 15 kV BARCZEWO - JEZIORANY [0909]
   Stacja SN/nn JEZIORANY MIASTO 3 [L-1031]
   Obwód nn ul. KAJKI [1031-01]
   Obiekt Obwód [nN] ul. KAJKI [1031-01]
5. Miejsce dostarczania energii elektrycznej:
   zaciski prądowe na wyjściu przewodów od zabezpieczenia w złączu w kierunku instalacji odbiorcy;
6. Rodzaj przyłącza: kablowe
7.1. Zakres inwestycji realizowanych przez ENERGA-OPERATOR SA
7.1.1. Urządzenia WN i SN:
   -
7.1.2. Stacja transformatorowa:
   -
7.1.3. Urządzenia nn:
   Istniejące złącze wymienić na większe lub dostawić pole pomiarowe.
7.1.4. Wyposażenie urządzeń, instalacji lub sieci, niezbędne do współpracy z siecią, do której instalacje lub sieci są przyłączane:
   -
7.1.5. Zabezpieczenie sieci przed zakłóceniami elektrycznymi powodowanymi przez urządzenia, instalacje lub sieci wnioskodawcy:
   -
7.1.6. Dostosowanie przyłączanych urządzeń, instalacji lub sieci do systemów sterowania dyspozytorskiego:
   -
7.1.7. Demontaże:
   -
7.2. Zakres inwestycji realizowanych przez Podmiot Przyłączany:
   Odbiorca wykona instalację przyłączaną w obiekcie przyłączanym do poboru mocy, od miejsca rozgraniczenia własności stron. Wykonanie tych czynności powinno zostać potwierdzone w "Oświadczeniu o gotowości instalacji przyłączanej".;
8. Wymagany stopień skompensowania mocy biernej: tg fi≤ 0.4
9. Wymagania dotyczące układu pomiarowo-rozliczeniowego i systemu pomiarowo-rozliczeniowego:
9.1. Miejsce zainstalowania:

złącze kablowo-pomiarowe posadowione przy linii rozgraniczającej działki 327/2 i 327/3.

9.2. Rodzaj i prąd znamionowy oraz miejsce usytuowania zabezpieczenia przedlicznikowego / głównego:

wyłącznik nadmiarowo - prądowy bez członu zwarciowego (ogranicznik mocy) o prądzie znamionowym 20 A, zainstalowane w części pomiarowej złącza kablowo-pomiarowego

9.3. Sposób pomiaru: bezpośredni

9.4. Liczniki: 1-fazowy energii elektrycznej czynnej;

9.5. Przystosowanie układu pomiarowo-rozliczeniowego do systemów zdalnego odczytu danych pomiarowych

-

9.6. Wymagania dodatkowe:

a) Dla pomiaru pośredniego lub półpośredniego, zastosować odpowiednie przekładniki i listwę kontrolno-pomiarową a w obwodach wtórnych pomiaru wykonać zabezpieczenie obwodów napięciowych liczników oraz optyczną sygnalizację zaniku napięcia.

b) Dla poszczególnych etapów budowy przewidzieć pomiar dostosowany do poboru mocy.

c) Urządzenia pomiarowe winny być osłonięte i przystosowane do oplombowania.

d) Wymagania techniczne dla układów transmisji danych pomiarowych określone są w Instrukcji Ruchu i Eksploatacji Sieci Dystrybucyjnej ENERGA–OPERATOR SA

e) inne:

Zapewnić selektywność działania zabezpieczenia przedlicznikowego z zabezpieczeniem w złączu.

10. Dane dotyczące sieci oraz parametry w zakresie elektroenergetycznej automatyki zabezpieczeniowej i systemowej

10.1. Dotyczy sieci o napięciu do 1 kV:

| | | | |
|---|---|---|---|
| a) | Układ sieci | Sieć 0,4 kV pracuje w układzie TN-C. | |
| b) | Napięcie znamionowe sieci | 0,4 | kV |
| c) | Maksymalny prąd zwarciowy w sieci | 0.39 | kA |

Rzeczywistą wartość prądu zwarciowego oblicza projektant.

| | | | |
|---|---|---|---|
| d) | System ochrony od porażeń | Samoczynne wyłączenie zasilania | |

10.2. Dotyczy sieci o napięciu powyżej 1 kV:

| | | | |
|---|---|---|---|
| a) | Sposób pracy punktu neutralnego sieci | - | |
| b) | Napięcie znamionowe sieci | - | kV |
| c) | Prąd zwarcia doziemnego | - | A |
| d) | Czas wyłączenia zwarcia doziemnego | - | s |
| e) | Moc zwarciowa na szynach 15 kV | - | MVA |
| f) | Czas wyłączenia zwarcia wielofazowego | - | s |

w stacji 110/15 kV GPZ Barczewo

Rzeczywistą wartość prądu zwarcia wielofazowego oblicza projektant na podstawie mocy zwarciowej.

| | | |
|---|---|---|
| g) | System ochrony od porażeń | uziemienie ochronne |

10.3. Inne:

Istn. transf. 160 kVA
Istn. sieć: AsXSn 4x50/50m + 4x35/26m + YAKY 4x35/160m + YAKXS 4x120mm2/98m

11. Dane znamionowe urządzeń, instalacji i sieci oraz dopuszczalne graniczne parametry ich pracy

| Rodzaj urządzenia/instalacji/sieci | Napięcie znam. [kV] | Moc znam. [kW] | Prąd rozruchu [A] |
|---|---|---|---|
| | | | |

12. Inne ustalenia:

Energa operator

12.1. Dotyczy projektu budowlanego:

Schemat układu pomiarowego należy uzgodnić w Rejonie Dystrybucyjnym Lidzbark Warmiński. – Realizacja ENERGA

12.2. Dotyczy współpracy ruchowej:

-

12.3. Dotyczy umowy o przyłączenie:

Realizacja warunków przyłączenia będzie możliwa po podpisaniu umowy o przyłączenie

12.4. Inne wymagania:

-

Energa operator
ENERGA-OPERATOR SA
Oddział w Olsztynie
Rejon Dystrybucji w Lidzbarku Warmińskim
Dział Przyłączania Odbiorców

13. Użytkowane urządzenia elektryczne powinny spełniać wymagania określone w obowiązujących przepisach dotyczących kompatybilności elektromagnetycznej.

14. Przy realizacji niniejszych warunków przyłączenia należy uwzględnić wymagania określone w Instrukcji Ruchu i Eksploatacji Sieci Dystrybucyjnej obowiązującej na terenie działania ENERGA-OPERATOR SA.

15. Standardy jakościowe energii elektrycznej określa Rozporządzenie Ministra Gospodarki z dnia 4 maja 2007 roku (Dz.U. Nr 93 poz. 623 z 2007 r.).

ENERGA-OPERATOR SA nie zapewnia bezprzerwowej dostawy energii do sieci elektroenergetycznej dla ww. obiektu. Należy liczyć się z możliwością przerw w dostawie energii elektrycznej. Bezprzerwową dostawę energii elektrycznej można zapewnić jedynie poprzez zainstalowanie własnego źródła energii (np. agregatu prądotwórczego, urządzenia UPS, itp.) po uprzednim uzgodnieniu warunków jego instalacji z ENERGA-OPERATOR SA Oddział w Olsztynie

16. Zawarcie umowy o przyłączenie stanowi podstawę do rozpoczęcia realizacji prac projektowych i budowlano-montażowych, na zasadach określonych w tej umowie. Projekt umowy o przyłączenie stanowi załącznik do niniejszych warunków.

17. Warunki przyłączenia są ważne 2 lata od dnia ich doręczenia.
Po zawarciu umowy o przyłączenie warunki przyłączenia ważne są w okresie obowiązywania umowy o przyłączenie.

18. Działając na podstawie art. 7 ust. 14 ustawy z dnia 10 kwietnia 1997 roku – Prawo energetyczne (Dz. U. nr 54 poz. 348 z późn. zm.) w związku z art. 34 ust. 3 pkt 3 ustawy z dnia 7 lipca 1994 roku (Dz. U. nr 89 poz. 414 z późn. zm.) ENERGA-OPERATOR SA oświadcza, że zapewni dostawę energii dla obiektu przyłączanego:

- po przyłączeniu obiektu do sieci elektroenergetycznej na podstawie niniejszych warunków przyłączenia oraz w oparciu o umowę o przyłączenie, jaka zostanie zawarta pomiędzy Podmiotem Przyłączanym a ENERGA – OPERATOR SA,

- po zawarciu umowy o świadczenie usług dystrybucji lub umowy kompleksowej.

Niniejsze oświadczenie jest oświadczeniem w rozumieniu art. 34 ust. 3, pkt. 3 ustawy - Prawo budowlane.

Motylewski Dariusz
OPRACOWAŁ
tel. 896121339

Kierownik
Działu Zarządzania Eksploatacją
ZATWIERDZIŁ
Adam Cromata

Otrzymują:
1. Wnioskodawca
2. ENERGA-OPERATOR SA Oddział w Olsztynie Rejon Dystrybucji w Lidzbarku Warmińskim ul. Bartoszycka 14, 11-100 Lidzbark Warmiński

Orange Polska S.A.
Domena Hurt
Zarządzanie Zasobami Sieci i IT, Ewidencja i Standardy Infrastruktury
Dział Ewidencji i Zarządzania Danymi o Infrastrukturze 6-Olsztyn
Adres do korespondencji:
ul. Pieniężnego 21A, 10-004 Olsztyn
tel.: 89 535 20 59

PROJEKTOWANIE - NADZORY "PRO-NAD"
Bohdan Nieciecki
ul. Kolejowa 3/24
11-015 Olsztynek

Olsztyn, 14 czerwca 2017r.

Numer pisma: 39341/TTIDRRU/P/2017
**Temat:** Przebudowa ul. Parchimowicza i Barczewskiej wraz z budową kanalizacji deszczowej na dz. 321 w Jezioranach.

Szanowni Państwo,

informujemy, że uzgadniamy sposób zabezpieczenia kabli OPL w ramach projektowanej przebudowy ul. Parchimowicza i Barczewskiej wraz z budową kanalizacji deszczowej na dz. 321 w Jezioranach. Przy realizacji procesu budowy wymagane jest spełnienie następujących warunków, które są integralną częścią uzgodnienia:

1. Wykonawca jest zobowiązany zgłosić do ORANGE POLSKA S.A. prace w strefie sieci telekomunikacyjnej min. na 14 dni przed przystąpieniem do robót, powołując się na numer przedmiotowego pisma. Tryb i zasady zgłoszenia prac oraz wystąpienia o nadzór właścicielski dostępne są na stronie: www.orange.pl/wniosekonadzor. Wykonywanie prac na sieci ORANGE POLSKA S.A. bez zgłoszenia i nadzoru właścicielskiego jest naruszeniem własności ORANGE POLSKA S.A. i będzie zgłaszane organom ścigania. Zgłoszenie/Wniosek o nadzór właścicielski można przesłać ze strony www.orange.pl/wniosekonadzor lub kierować na adres:
   ORANGE POLSKA S.A.
   Obsługa Techniczna Klienta w Olsztynie
   Wydział Utrzymania Usług i Infrastruktury
   ul. Pieniężnego 21A
   10-004 Olsztyn
   Tel. 89 525 25 38
   e-mail Bogdan.Szczepuchowski@orange.com

   Powiadomienie powinno zawierać nazwę i adres wykonawcy prac oraz telefon kontaktowy.
2. **Roboty budowlano – montażowe w obrębie sieci telekomunikacyjnej wykonywać zgodnie z normami i przepisami obowiązującymi w budownictwie łączności ręcznie i pod nadzorem upoważnionego przedstawiciela ORANGE POLSKA S.A. Dostarczanie i Serwis Usług Obsługi Technicznej Klienta w Olsztynie;**
3. **Lokalizację podziemnych urządzeń telekomunikacyjnych w terenie należy potwierdzić za pomocą przekopów kontrolnych, a w przypadku odkrycia w trakcie robót ziemnych urządzeń nienaniesionych na planie należy je zabezpieczyć na koszt inwestora i powiadomić przedstawiciela ORANGE POLSKA S.A. Dostarczanie i Serwis Usług Obsługi Technicznej Klienta w Olsztynie oraz inspektora nadzoru.** Istniejącą

sieć teletechniczną eksploatowaną przez ORANGE POLSKA S.A. pokazano na załączonym podkładzie geodezyjnym kolorem pomarańczowym;

4. W strefie projektowanych wykopów kable zabezpieczyć przed uszkodzeniem zgodnie z przedstawionym rozwiązaniem technicznym. Dodatkowe szczegóły zabezpieczenia ustalić na roboczo z naszym przedstawicielem Pan *Stanisław Hinzman* tel. 89 525 22 58; 503 195 504. Koszty zabezpieczenia ponosi naruszający stan istniejący;

5. W przypadku zmiany rzędnych terenu należy wyregulować poziom ram studni do projektowanej niwelety. Zachować normatywne przykrycie kabli doziemnych. Koszty zabezpieczenia ponosi naruszający stan istniejący;

6. Miejsca zbliżeń i skrzyżowań oraz elementy zanikowe sieci telekomunikacyjnej przed ich zasypaniem podlegają obowiązkowi zgłoszenia pracownikowi sprawującemu w imieniu Orange Polska nadzór nad realizowanymi pracami.

7. Po zakończeniu prac inwestor jest zobowiązany do pisemnego zgłoszenia z 14-dniowym wyprzedzeniem na adres podany w punkcie 1 niniejszego pisma – wykonane zadanie do odbioru technicznego w zakresie miejsc kolizyjnych z sieciami teletechnicznymi oraz otrzymania pisemnej akceptacji w formie protokołu odbioru lub notatki służbowej.

8. **W przypadku uszkodzenia lub kradzieży infrastruktury teletechnicznej, w szczególności w wyniku niedotrzymania wymagań i warunków określonych w niniejszym dokumencie, ORANGE POLSKA S.A., obciąży sprawcę pełnymi kosztami naprawy oraz odszkodowaniem za straty związane między innymi z wypłaconymi bonifikatami i karami wynikającymi z zawartych przez ORANGE POLSKA S.A umów z klientami, a także innymi karami administracyjnymi.**
**Łączna wysokość roszczeń ORANGE POLSKA S.A w stosunku do sprawcy uszkodzenia może sięgać nawet kwoty kilkuset tysięcy złotych polskich;**

9. Niniejsze uzgodnienie ważne jest jeden rok od daty jego wydania.

Za powyższe uzgodnienie zostanie pobrana opłata wg aktualnego cennika. Należność należy uregulować w terminie określonym na fakturze VAT, która zostanie przesłana odrębną korespondencją.

ORANGE POLSKA S.A. Wydział Ewidencji i Zarządzania Danymi o Infrastrukturze 6-Olsztyn otrzymał do celów służbowych 1 kpl. planów z przedmiotowego uzgodnienia.

Z poważaniem

Jacek Zieliński

Dział Ewidencji i Zarządzania Danymi o Infrastrukturze 6-Olsztyn

Załącznik: 1 kpl. planów sytuacyjnych.

# MAPA DO CELÓW PROJEKTOWYCH

skala 1:500

Województwo: warmińsko- mazurskie
Powiat: olsztyński
Jednostka ewidencyjna: Miasto Jeziorany 281406_4
Obręb ewidencyjny: 281406_4.0001
Działka: 17/6, 17/8, 53/2
Miejscowość: Jeziorany
Arkusz: 7.212.18.15.4.1, 7.212.18.15.3.2 , 7.212.18.15.4.3, 7.212.18.15.3.4, 7.212.18.20.2.1
Układ współrzędnych prostokątnych płaskich: 2000 strefa 7
Układ współrzędnych wysokości: Kronsztadt 86
KERG: GD-PODGIK.6642.1.5227.2016
Oznaczenie granic obszaru aktualizacji:
Stan aktualny na dzień: 12.12.2016

Wykonanie niniejszej mapy nie było poprzedzone ustaleniami dotyczącymi występowania służeności gruntowych obciążających grunty położone w granicach projektowanej inwestycji budowlanej.
Nie wyklucza się istnienia w terenie innych nie wskazanych na niniejszej mapie urządzeń podziemnych, które nie były zgłoszone do inwentaryzacji lub o których brak jest informacji w instytucjach branżowych.

Usługi Geodezyjno-Projektowe
PRYZMAT Jan Górecki
10-526 Olsztyn, ul. Partyzantów 31 lok. 15
tel. kom. 604 77 94 83
NIP 739-205-32-29, REGON 510725910

Poświadcza się, że dokument został opracowany w zakresie prac geodezyjnych i kartograficznych, których rezultaty zawiera operat techniczny wpisany do ewidencji materiałów państwowego zasobu geodezyjnego i kartograficznego

| | |
|---|---|
| Organ prowadzący państwowy zasób geodezyjny i kartograficzny: | STAROSTA OLSZTYŃSKI |
| Identyfikator ewidencyjny materiału zasobu - operatu technicznego: | P.2814.2016.4583 |
| Data wpisania operatu technicznego do ewidencji materiałów zasobu: | 15.12.2016 |
| Imię, nazwisko i podpis osoby reprezentującej organ : | Piotr Pałkijko<br>Inspektor w Wydziale Geodezji |


# MAPA DO CELÓW PROJEKTOWYCH

skala 1:500

Województwo: warmińsko- mazurskie
Powiat: olsztyński
Jednostka ewidencyjna: Miasto Jeziorany 281406_4
Obręb ewidencyjny: 281406_4.0001
Działka: 235
Miejscowość: Jeziorany
Arkusz: 7.212.18.20.2.1
Układ współrzędnych prostokątnych płaskich: 2000 strefa 7
Układ współrzędnych wysokości: Kronsztadt 86
KERG: GD-PODGIK.6642.1.1261.2017
Oznaczenie granic obszaru aktualizacji:
Stan aktualny na dzień: 7.04.2017

Wykonanie niniejszej mapy nie było poprzedzone ustaleniami dotyczącymi występowania służeności gruntowych obciążających grunty położone w granicach projektowanej inwestycji budowlanej.
Nie wyklucza się istnienia w terenie innych nie wskazanych na niniejszej mapie urządzeń podziemnych, które nie były zgłoszone do inwentaryzacji lub o których brak jest informacji w instytucjach branżowych.

Usługi Geodezyjno-Projektowe
PRYZMAT Jan Górecki
10-526 Olsztyn, ul. Partyzantów 31 lok. 15
tel. kom. 604 77 94 83
NIP 739-205-32-29, REGON 510725910

Poświadcza się, że dokument został opracowany w zakresie prac geodezyjnych i kartograficznych, których rezultaty zawiera operat techniczny wpisany do ewidencji materiałów państwowego zasobu geodezyjnego i kartograficznego

| | |
|---|---|
| organ prowadzący państwowy zasób geodezyjny i kartograficzny: | STAROSTA OLSZTYŃSKI |
| Identyfikator ewidencyjny materiału zasobu - operatu technicznego: | P.2814.2017.1409 |
| Data wpisania operatu technicznego do ewidencji materiałów zasobu: | 21.04.2017 |
| Imię, nazwisko i podpis osoby reprezentującej organ : | Jarosław Mach<br>Inspektor w Wydziale Geodezji |


# Projekt budowlany

przebudowy ulicy Parchimowicza i Barczewskiej wraz z budową kanalizacji deszczowej w obrębie 1 miasta Jeziorany

skala 1:500

Orange Polska S.A.
Dostarczanie i Serwis Usług
Dział Eksploatacji i Zarządzania Danymi o Infrastrukturze w Olsztynie
Lp. 3534/17/ORANGE/Wg/23
Uwzględniono z zastrzeżeniem uwag
Do przekazanego zgłoszenia
Miejscowość Data
Podpis i pieczęć

Dział Eksploatacji i Zarządzania Danymi o Infrastrukturze w Olsztynie

**LEGENDA:**

d) infrastruktura projektowana
- Kanalizacja deszczowa
- Rura osłonowa istniejące sieci do lik/wodoci/ przebudowy/ uniezcynienia
- Zakres aktualizacji mapy

a) infrastruktura istniejąca
- Kanalizacja sanitarna
- Kanalizacja deszczowa
- Wodociąg
- Gazociąg
- Kabel energetyczny
- Kabel telekomunikacyjny
- Infrastruktura wg odrębnego opracowania

PROJEKTOWANIE - NADZORY „PRO-NAD"
BOHDAN WIECIECKI
11-015 OLSZTYNEK, AL. KS. EJDTMA 3/24
TEL. KOM. 601 200 079

Branża: Elektryczna
Adres inwestycji: OBRĘB 1 UL. PARCHIMOWICZA I BARCZEWSKA MIASTO JEZIORANY
Zamawiający: MIASTO JEZIORANY Plac Zamkowy 4, 11-320 Jeziorany
Projektował: Agnieszka Wociecka
Sprawdził: Bohdan Wiecieck
Kierował: mgr inż. Katarzyna Klepacka
Nr upr. WARMIŃSKO/0011/PWOK/13
Nr upr. WARMIŃSKO/0011/PWOK/13
Nr ew. WARMIŃSKO/0011/PWOK/13
Nr ew. WARMIŃSKO/0011/PWOK/13
Tytuł Projektu: PRZEBUDOWA UL. PARCHIMOWICZA I BARCZEWSKIEJ WRAZ Z BUDOWĄ KANALIZACJI DESZCZOWEJ
Etap: PROJEKT BUDOWLANY
Data: MARZEC 2017
Skala: 1 : 500
Tytuł rysunku: PZPT - KANALIZACJA DESZCZOWA
Nr rys.: S1.

**STAROSTWO POWIATOWE W OLSZTYNIE**
**WYDZIAŁ GEODEZJI**
pl. Bema 5
10-516 Olsztyn
tel. 89 521 05 39

**GD-II.6630.459.2017**

# ODPIS
# PROTOKÓŁ Z NARADY KOORDYNACYJNEJ
# Nr 459.2017

**Przedmiot uzgodnienia:** sieć: elektroenergetyczna - oświetlenie, kanalizacji deszczowej, technologiczna w projekcie przebudowy ul. Parchimowicza i ul. Barczewskiej

**Lokalizacja obiektu:** **m. Jeziorany, obr.1 dz.: 235,321,326/5,290,281/3,279**

**Wnioskodawca:** **Projektowanie-Nadzory "PRO-NAD"**
**Bohdan Nieciecki**
**Kolejowa 3/24**
**11-015 OLSZTYNEK**

**Inwestor:** **GMINA JEZIORANY**
**Pl. Zamkowy 4**
**11-320 JEZIORANY**

**Data narady:** **2017-07-11**

Na podstawie art. 28b ust. 1 i ust. 3 ustawy z dnia 17 maja 1989r. - Prawo geodezyjne i kartograficzne (Dz. U. z 2017r. poz. 60 ze zm.) uczestnicy narady koordynacyjnej, przeprowadzonej w formie spotkania zainteresowanych podmiotów w Starostwie Powiatowym:
~~1.uzgodnili lokalizację ww. sieci uzbrojenia terenu bez uwag *~~
2.uzgodnili lokalizację ww. sieci uzbrojenia terenu z uwzględnieniem uwag zawartych w załączniku nr 1*
~~3.wnieśli zastrzeżenia do lokalizacji ww. sieci uzbrojenia terenu *~~
* niepotrzebne skreślić.

Pouczenie:
Znaki geodezyjne i urządzenia zabezpieczające te znaki podlegają ochronie. W celu zachowania niezmiennego położenia punktów osnowy geodezyjnej roboty ziemne należy wykonywać pod nadzorem przedstawiciela jednostki geodezyjnej obsługującej budowę. W przypadku zniszczenia punktów osnowy geodezyjnej inwestor ma obowiązek na własny koszt zlecić uprawnionej jednostce wykonawstwa geodezyjnego wznowienie tych punktów.

Załączniki :
1.Stanowiska uczestników narady koordynacyjnej
2.Projekt usytuowania sieci uzbrojenia terenu
3.Uwagi ORANGE Polska
~~4.Uwagi ENERGA-Operator SA Oddział w Olsztynie~~
~~5.Uwagi PSG sp.z o.o. Oddział Zakład Gazowniczy w Olsztynie~~

z up. STAROSTY OLSZTYŃSKIEGO
*Anna Kowalewska*
Dyrektor Wydziału Geodezji
i Geodeta Powiatowy

Przewodniczący narady koordynacyjnej

Załącznik nr 1

ODPIS

sygn. GD-II.6630.459.2017 z dnia 11.07.2017

Uczestnicy narady koordynacyjnej

| Lp. | Nazwa Instytucji / Podmiotu | Stanowisko uczestnika | Imię, Nazwisko Podpis |
|---|---|---|---|
| 1 | ORANGE Polska Dostarczanie i Serwis Usług Dział Ewidencji i Zarządzania Danymi o Infrastrukturze 6-Olsztyn | uwagi - załącznik | Jacek Zieliński podpis na oryginale |
| 2 | Energa Operator SA z siedzibą w Gdańsku, Oddział w Olsztynie | Zgodnie z uzgodnieniem nr PZT 1000646/62/17 z dnia 11.07.2017 r. | Marek Iliuczonek podpis na oryginale |
| 3 | Polska Spółka Gazownictwa sp. z o.o. Oddział Zakład Gazownicy w Olsztynie | bez uwag | Rafał Rząp podpis na oryginale |
| 4 | Zakład Wodociągów i Kanalizacji Sp. z o.o. | bez uwag | Sienkiewicz Zdzisław podpis na oryginale |
| 5 | Urząd Miejski Jeziorany | nieobecny zawiadomiony prawidłowo | Wacław Dąbrowski |
| 6 | PPHU MACROSAT | bez uwag | Krzysztof Kacprowicz podpis na oryginale |
| 7 | Starostwo Powiatowe w Olsztynie, Wydział Infrastruktury i Budownictwa | bez uwag | Anna Olkowska podpis na oryginale |
| 8 | Powiatowy Inspektorat Nadzoru Budowlanego w Olsztynie | bez uwag | Elżbieta Wiśniewska podpis na oryginale |
| 9 | Powiatowa Służba Drogowa w Olsztynie | bez uwag | Wojciech Fabisiak podpis na oryginale |

Uwagi:

.....

.....

.....

.....

.....

.....

.....

.....

.....

.....

Z up. STAROSTY OLSZTYŃSKIEGO
Anna Kowalewski
Dyrektor Wydziału Geodezji
i Gospodarki Nieruchomościami

**Załącznik nr 3**

ORANGE Polska
Dostarczanie i Serwis Usług
Ewidencja i Standardy Infrastruktury

ul. Pieniężnego 21A, 10-004 Olsztyn
tel.: 0 89 525 20 59
www.hurt-tp.pl

# ODPIS
## Uwagi do Protokołu Narady Koordynacyjnej Nr 459.2017 z dnia 25.07.2017

1. Odległości projektowanych sieci uzbrojenia terenu od istniejącej infrastruktury ORANGE Polska zachować zgodnie z ROZPORZĄDZENIEM MINISTRA INFRASTRUKTURY z dnia 26 października 2005 r. w sprawie warunków technicznych, jakim powinny odpowiadać telekomunikacyjne obiekty budowlane i ich usytuowanie.

2. W przypadku konieczności zaprojektować na skrzyżowaniach i zbliżeniach zabezpieczenie istniejącej infrastruktury ORANGE Polska zgodnie z ROZPORZĄDZENIEM MINISTRA INFRASTRUKTURY z dnia 26 października 2005 r. w sprawie warunków technicznych, jakim powinny odpowiadać telekomunikacyjne obiekty budowlane i ich usytuowanie. Projekt zabezpieczenia infrastruktury telekomunikacyjnej powinien zostać opracowany przez osobę posiadającą uprawnienia budowlane do projektowania infrastruktury telekomunikacyjnej.

3. Na 14 dni przed rozpoczęciem budowy powiadomić **bezwzględnie** (pisemnie) ORANGE Polska, Dostarczanie i Serwis Usług, Ewidencja i Standardy Infrastruktury w Olsztynie ul. Pieniężnego 21A (adres do korespondencji: 10 – 004 Olsztyn, ul. Pieniężnego 21A).

4. Prace prowadzić pod płatnym nadzorem pracownika ORANGE Polska. Szczegóły dotyczące prowadzenia nadzorów i odbiorów końcowych oraz cennik tych usług można znaleźć na www.orange.pl/wniosekonadzor. Wykonywanie prac na sieci ORANGE POLSKA S.A. bez zgłoszenia jest naruszeniem własności ORANGE POLSKA S.A. i będzie zgłaszane organom ścigania.

z up. STAROSTY OLSZTYŃSKIEGO
*Anna Kowalewska*
Dyrektor Wydziału Geodezji
i Geodeta Powiatowy

J. Zieliński
podpis na oryginale

Województwo: warmińsko- mazurskie
Powiat: olsztyński
Jednostka ewidencyjna: Miasto Jeziorany 281406_4
Obręb ewidencyjny: 281406_4.0001
Działka: 17/6, 17/8, 53/2
Miejscowość: Jeziorany
Arkusz: 7.212.18.15.4.1, 7.212.18.15.3.2 , 7.212.18.15.4.3, 7.212.18.15.3.4, 7.212.18.20.2.1
Układ współrzędnych prostokątnych płaskich: 2000 strefa 7
Układ współrzędnych wysokości: Kronsztadt 86
KERG: GD-PODGIK.6642.1.5227.2016
Oznaczenie granic obszaru aktualizacji:
Stan aktualny na dzień: 12.12.2016

# MAPA DO CELÓW PROJEKTOWYCH

## skala 1:500

Wykonanie niniejszej mapy nie było poprzedzone ustaleniami dotyczącymi występowania służebności gruntowych obciążających grunty położone w granicach projektowanej inwestycji budowlanej.
Nie wyklucza się istnienia w terenie innych nie wskazanych na niniejszej mapie urządzeń podziemnych, które nie były zgłoszone do inwentaryzacji lub o których brak jest informacji w instytucjach branżowych.


Usługi Geodezyjno-Projektowe
PRYZMAT Jan Górecki
10-526 Olsztyn, ul. Partyzantów 31 lok. 15
tel. kom. 604 77 94 83
NIP 739-205-32-29, REGON 510725910


Poświadcza się, że dokument został opracowany w wyniku prac geodezyjnych i kartograficznych, których rezultaty zawiera operat techniczny wpisany do ewidencji materiałów państwowego zasobu geodezyjnego i kartograficznego

| | |
|---|---|
| organ prowadzący państwowy zasób geodezyjny i kartograficzny: | STAROSTA OLSZTYŃSKI |
| Identyfikator ewidencyjny materiału zasobu - operatu technicznego: | P.2814.2016.4583 |
| Data wpisania operatu technicznego do ewidencji materiałów zasobu: | 16.12.2016 |
| Imię, nazwisko i podpis osoby reprezentującej organ: | Piotr Pałkijko<br>Inspektor w Wydziale Geodezji |

skala 1:250

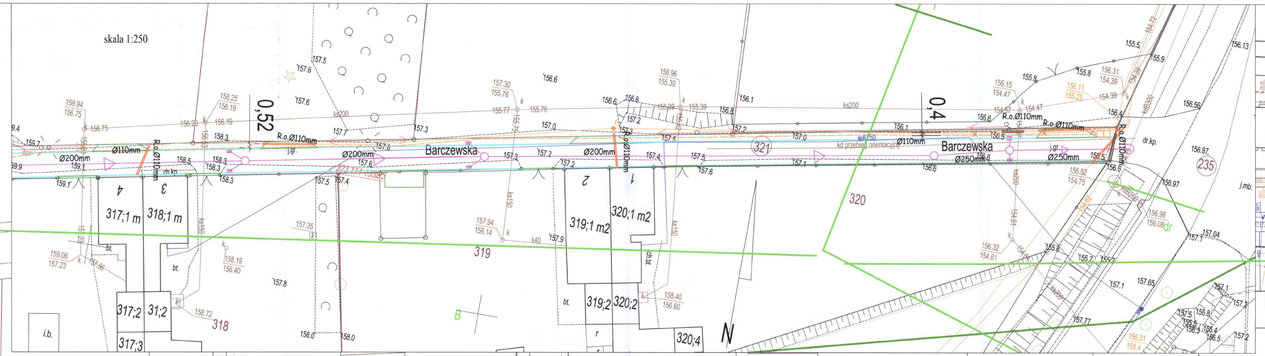



Województwo: warmińsko- mazurskie
Powiat: olsztyński
Jednostka ewidencyjna: Miasto Jeziorany 281406_4
Obręb ewidencyjny: 281406_4.0001
Działka: 235
Miejscowość: Jeziorany
Arkusz: 7.212.18.20.2.1
Układ współrzędnych prostokątnych płaskich: 2000 strefa 7
Układ współrzędnych wysokości: Kronsztadt 86
KERG: GD-PODGIK.6642.1.1261.2017
Oznaczenie granic obszaru aktualizacji:
Stan aktualny na dzień: 7.04.2017

# MAPA DO CELÓW PROJEKTOWYCH

## skala 1:500

Wykonanie niniejszej mapy nie było poprzedzone ustaleniami dotyczącymi występowania służebności gruntowych obciążających grunty położone w granicach projektowanej inwestycji budowlanej.
Nie wyklucza się istnienia w terenie innych nie wskazanych na niniejszej mapie urządzeń podziemnych, które nie były zgłoszone do inwentaryzacji lub o których brak jest informacji w instytucjach branżowych.

Usługi Geodezyjno-Projektowe
PRYZMAT Jan Górecki
10-526 Olsztyn, ul. Partyzantów 31 lok. 15
tel. kom. 604 77 94 83
NIP 739-205-32-29, REGON 510725910


Poświadcza się, że dokument został opracowany w wyniku prac geodezyjnych i kartograficznych, których rezultaty zawiera operat techniczny wpisany do ewidencji materiałów państwowego zasobu geodezyjnego i kartograficznego

| | |
|---|---|
| organ prowadzący państwowy zasób geodezyjny i kartograficzny: | STAROSTA OLSZTYŃSKI |
| Identyfikator ewidencyjny materiału zasobu - operatu technicznego: | P.2814.2017.1409 |
| Data wpisania operatu technicznego do ewidencji materiałów zasobu: | 21.04.2017 |
| Imię, nazwisko i podpis osoby reprezentującej organ: | Jarosław Mach<br>Inspektor w Wydziale Geodezji |

STAROSTA OLSZTYŃSKI
Dokumentacja nr: GD-III.6630.459.2017
została przedmiotem narady koordynacyjnej przeprowadzonej w formie spotkania zainteresowanych podmiotów
w Starostwie Powiatowym w Olsztynie
z up. STAROSTY OLSZTYŃSKIEGO
Anna Szmurło
Podpis przedstawiciela Starostwa Powiatowego, który brał udział w naradzie koordynacyjnej
data: 2017 -07- 11

# Projekt budowlany

przebudowy ulicy Parchimowicza i Barczewskiej wraz z budową kanalizacji deszczowej, oświetleniem ulicznym i kablem technologicznym w obrębie 1 miasta Jeziorany

skala 1:500

Uzgodnienie o nr 15/08/13 nie będzie wymagane

## LEGENDA:

a) infrastruktura projektowana
- Ø500-1000mm — Kanalizacja deszczowa
- Ø125mm — Kabel technologiczny
- Ø110mm — Kabel oświetlenia ulicznego
- Słup oświetleniowy
- R.o.Ø110mm — Rura osłonowa
- Istniejące sieci do likwidacji/ przebudowy/ uruchomienia
- Zakres aktualizacji mapy

a) infrastruktura istniejąca
- Kanalizacja sanitarna
- Kanalizacja deszczowa
- Wodociąg
- Przyłącza gazowe
- Kabel energetyczny
- Kabel telekomunikacyjny
- Infrastruktura wg odrębnego opracowania

PROJEKTOWANIE - NADZORY „PRO-NAD"
BOHDAN WITCZAK
11-010 OLSZTYNEK Ul. KOLEJOWA 32A
TEL. 604 484 000

Branża: DROGOWA
Obręb: OBRĘB 1 UL. PARCHIMOWICZA I BARCZEWSKA MIASTO JEZIORANY
Inwestor: URZĄD MIASTA W JEZIORANACH, Plac Zamkowy 6, 11-320 Jeziorany
Projektował: mgr inż. Agnieszka Kwiecińska — upr. MAŁOPOLSKIE/12011
Sprawdził: Adrian Nowicki — upr. MAŁOPOLSKIE/
Projektował: mgr inż. Katarzyna Krzywicka — upr. MAŁOPOLSKIE/10210
Projektował: mgr inż. Wojciech Brodowski — upr. MAŁOPOLSKIE/10218
Projektował: mgr inż. Hubert Stankiewicz — upr. POMORSKIE/10
Projektował: mgr inż. Arkadiusz Wiecheteck — upr. MAŁOPOLSKIE/7293
Projektował: mgr inż. Daniel Świecicki — upr. WARMIŃSKO/0187
Stadium projektu: PROJEKT BUDOWLANY
Data: LIPIEC 2017
Skala: 1 : 500
Nazwa rys.: PROJEKT ZAGOSPODAROWANIA TERENU
Nr rys.: A1.
Nazwa: PRZEBUDOWA UL. PARCHIMOWICZA I BARCZEWSKIEJ WRAZ Z BUDOWĄ KANALIZACJI DESZCZOWEJ, OŚWIETLENIEM ULICZNYM I KANAŁEM TECHNOLOGICZNYM

2017 -07- 25

# CZĘŚĆ RYSUNKOWA

*PROJEKTOWANIE – NADZORY*
*„PRO-NAD"*
*Bohdan Nieciecki*
*11-015 Olsztynek ul. Kolejowa 3/24*
*☎ 601 200 679; e'mail: bohdan.nieciecki2@wp.pl*

# PROJEKT BUDOWLANO-WYKONAWCZY

## PRZEBUDOWA DRÓG W JEZIORANACH – - UL. PARCHIMOWICZA I BARCZEWSKIEJ.

**Obiekt:** Drogi

**Adres:** Jeziorany, ul. Parchimowicza i Barczewskiej
Dz. nr 290, 281/3, 326/5, 321, 279, 235, obręb 1 - Jeziorany.

**Kategoria obiektu budowlanego - XXV**

**Inwestor:** Gmina Jeziorany, Plac Zamkowy 4, 11-320 Jeziorany

| | | | | |
|---|---|---|---|---|
| **BRANŻA DROGOWA** | | | | |
| Projektant | Agnieszka Nieciecka | Do projektowania bez ograniczeń w specjalności drogowej | WAM/0139/POOD/11 | |
| Opracował | Bohdan Nieciecki | Konstrukcyjno – inżynieryjne w zakresie dróg | 171/91/OL | |
| **BRANŻA SANITARNA** | | | | |
| Projektant | Katarzyna Klepando | Do projektowania i kierowania robotami budowlanymi bez ograniczeń | WAM/0143/PWOS/13 | |
| **BRANŻA ELEKTRYCZNA** | | | | |
| Projektant | Wojciech Mroziewski | Do projektowania bez ograniczeń | WAM/0145/POOE/10 | |

**Egz.**

Lipiec 2017 r.

# OPIS TECHNICZNY

## „PRZEBUDOWA DRÓG W JEZIORANACH – - UL. PARCHIMOWICZA I BARCZEWSKIEJ”

## 1 DANE OGÓLNE

### 1.1 Podstawa opracowania

Opracowanie wykonano na podstawie umowy nr BR-ZU.271.40.2016 z dnia 02.01.2017 roku pomiędzy Gminą Jeziorany reprezentowaną przez Leszka Boczkowskiego Burmistrza Jezioran, a firmą Projektowanie-Nadzory „PRO-NAD” Bohdan Nieciecki z siedzibą w Olsztynku, 11-015 przy ul. Kolejowej 3/24.

### 1.2 Przedmiot i zakres inwestycji

Przedmiotem inwestycji jest przebudowa nawierzchni ulic Parchimowicza i Barczewskiej wraz z odwodnieniem i oświetleniem.

Zakres robót obejmuje:

- Przebudowę nawierzchni ulicy Parchimowicza i Barczewskiej,
- Budowę kanalizacji deszczowej z włączeniem do istniejącej kanalizacji deszczowwej,
- Rozbudowę oświetlenia ulicy.

### 1.3 Materiały wyjściowe

- Podkład sytuacyjno-wysokościowy w skali 1:500
- Obwieszczenie Ministra Infrastruktury i Budownictwa z dnia 23 grudnia 2015 roku w sprawie ogłoszenia jednolitego tekstu rozporządzenia Ministra Transportu i Gospodarki Morskiej w sprawie warunków technicznych, jakim powinny odpowiadać drogi publiczne i ich usytuowanie.
- Decyzja o ustaleniu lokalizacji inwestycji celu publicznego Nr 10/2016, pismo znak BR-DICP.6733.10.2016 z dnia 07.10.2016r.
- Inwentaryzacja i wizja w terenie.

## 2 STAN ISTNIEJĄCY

Zakres opracowania obejmuje nawierzchnie ulic Parchimowicza i Barczewskiej w Jezioranach.

W stanie istniejącym nawierzchnia ulic jest gruntowa z licznymi wybojami. Podczas opadów deszczu oraz przy roztopach, nawierzchnia ulic znacznie się pogarsza, co stwarza utrudniony ruch pojazdów i pieszych.

### 2.1 Geometria pozioma.

Szerokość pasa drogowego ulicy Parchimowicza zawiera się w granicach ok. 6,20 m. natomiast ulicy Barczewskiej – 4,00 m.

### 2.3. Nawierzchnia

Według przeprowadzonej wizji w terenie, nawierzchnia jest gruntowa.

### 2.4. Odwodnienie

Odwodnienie dróg obecnie jest powierzchniowe.

## 2.5. Drzewostan

Na przedmiotowym terenie nie ma drzew do wycinki.

## 2.6. Urządzenia obce

Na terenie inwestycji istnieje szczątkowa kanalizacja deszczowa, kable telefoniczne i energetyczne.

# 3. STAN PROJEKTOWANY

Podstawowym celem przebudowy nawierzchni ulic jest poprawa bezpieczeństwa ruchu poprzez ich utwardzenie z wykonaniem odwodnienia i oświetlenia.

Zakres robót obejmuje:

- Wykonanie koryta z wywiezieniem urobku
- Wykonanie warstwy odsączającej z piasku o wsp. wodoprzepuszczalności k> 8 m/dobę
- Ułożenie geowłókniny o wytrzymałości min 12 kN
- Wykonanie podbudowy dwuwarstwowej z kruszywa łamanego KŁSM 0-31,5
- Wykonanie podsypki cem. – piaskowej 1:4
- Wykonanie warstwy ścieralnej z kostki brukowej betonowej „8"
- Wykonanie obramowania z krawężnika najazdowego na ławie betonowej z oporem z betonu kl. C12 (B15),
- Wykonanie kanalizacji deszczowej opracowanej odrębną dokumentacją stanowiącej integralną część dokumentacji projektowej.
- Wykonanie oświetlenia ulicy opracowanego odrębną dokumentacją stanowiącą integralną część dokumentacji projektowej.

## 3.1. Parametry projektowe

Podstawowe parametry do projektowania:

- Długość ulicy Parchimowicza – 691,80 m, szerokość – 5,00 m,
- Długość ulicy Barczewskiej – 151,10 m, szerokość – 3,00 m,

## 3.2. Profil podłużny

Profil podłużny dostosowano do stanu istniejącego nawierzchni drogi oraz wjazdów na posesję z niewielką niezbędna korektą. Na całej długości uilicy Parchimowicza i Barczewskiej profil podłużny jest normatywny.

## 3.4. Przekrój poprzeczny

Zaprojektowano szerokość 5,00 m dla ulicy Parchimowicza i 3,00 m. dla ulicy Barczewskiej. Trzymetrowa szerokość ulicy Barczewskiej podyktowana została wąskim pasem drogowym.

Przekrój poprzeczny dla ulic zaprojektowano daszkowy z 2 % spadkiem.

## 3.5. Przekrój normalny

**Konstrukcja nawierzchni:**

- nawierzchni z kostki brukowa gr. 8 cm. Na podsypce cem. piask. 1:4
- podbudowa KŁSM 0-31,5 gr. 14 cm.
- Warstwa geowłókniny min. 12kN
- Warstwa odsączająca z piasku.
- Kratki ściekowe – opracowanie odrębną dokumentacją.
-

### 3.6. Powierzchnie i długości obiektów

Powierzchnia ulicy Parchimowicza - 3156,985 $m^2$

Krawężnik dług. 1228,00 mb

Powierzchnia ulicy Barczewska - 419,59 $m^2$

Krawężnik dług. 282,00 mb

### 3.7. Odwodnienie ulic

Zaprojektowano odwodnienie powierzchniowe do kratek ściekowych projektowanej kanalizacji drogowej zawartej w osobnej części branżowej.

## 4. Informacja o wpisie do rejestru zabytków.

Projektowana inwestycja nie jest wpisana do rejestru zabytków nieruchomych województwa warmińsko-mazurskiego.

## 5. Informacja o wpływie eksploatacji górniczej.

Przedmiotowa inwestycja nie leży na terenie eksploatacji górniczej ani w jej granicach.

## 6. Wpływ inwestycji na środowisko.

Planowana inwestycja nie będzie miała negatywnego wpływu na środowisko i nie kwalifikuje się również jako przedsięwzięcie mogące potencjalnie negatywnie oddziaływać na środowisko zgodnie z rozporządzeniem RM z dnia 09.11.2010 r. w spra wie przedsięwzięć mogących znacząco oddziaływać na środowisko. /Dz. U. Nr 213 Poz. 1397.

Zakres oddziaływania ograniczony jest w granicach działek, na których planowana jest inwestycja.

Odpady budowlane w postaci elementów betonowych i nadmiaru gruntu należy składować na komunalnym wysypisku w uzgodnieniu z przedstawicielem Gminy Jeziorany. Teren budowy po zakończeniu robót należy uporządkować.

Teren na którym będzie budowa znajduje się poza obszarem chronionym.

## 7. Obszar oddziaływania.

Obszar oddziaływania obiektu nie przekracza granic działek inwestycji i nie wpływa negatywnie na sąsiednie działki.

## 8. Warunki gruntowe.

Warunki gruntowe projektowanej inwestycji są proste.

## 9. Uwagi końcowe

Przed przystąpieniem do robót należy uzyskać w Urzędzie Miejskim w Jezioranach zgodę na wejście z robotami w pasie drogowym.

# INFORMACJA DOTYCZĄCA PLANU BEZPIECZEŃSTWA I OCHRONY ZDROWIA

**Inwestycja:**

**„PRZEBUDOWA DRÓG W JEZIORANACH –**
**- UL. PARCHIMOWICZA I BARCZEWSKIEJ”**

Podstawą prawną opracowania jest ustawa z dnia 7 lipca 1994 roku Prawo Budowlane (Dz. U. z dnia 25 sierpnia 1994 r.) z późniejszymi zmianami, ustawa z dnia 27 lipca 2001 roku o zmianie ustawy Prawo Budowlane ( Dz. U. 2001 r. Nr 129, poz. 1439), Rozporządzenie Ministra Infrastruktury z dnia 23 czerwca 2003 roku w sprawie informacji dotyczącej bezpieczeństwa i ochrony zdrowia (Dz. U. Nr 120, poz. 1126)

Zgodnie z ww. ustawą do obowiązków projektanta należy ( Art.20.ust.1 pkt. 1 b) sporządzenie informacji dotyczącej bezpieczeństwa i ochrony zdrowia ze względu na specyfikę projektowanego obiektu budowlanego, uwzględniając w planie bezpieczeństwo i ochronę zdrowia.

Kierownik budowy jest zobowiązany sporządzić lub zapewnić sporządzenie ww. planu przed rozpoczęciem budowy (Art. 21 a. ust. 1).

W planie bezpieczeństwa i ochrony zdrowia (Art. 21 a. ust. 2), należy uwzględnić specyfikę następujących rodzajów robót:

1. Których charakter, organizacja lub miejsce prowadzenia stwarza szczególnie wysokie ryzyko powstania zagrożenia bezpieczeństwa i ochrony zdrowia ludzi, a w szczególności przysypania materiałami sypkimi gromadzonymi do podbudów nawierzchni drogi oraz studni chłonnych
2. Przy prowadzeniu których występują działania substancji chemicznych lub czynników biologicznych zagrażających bezpieczeństwu i zdrowiu ludzi.
3. Prowadzonych w pobliżu linii wysokiego napięcia lub czynnych linii komunikacyjnych.
4. Prowadzonych w studniach
5. Prowadzonych przy montażu i demontażu ciężkich elementów prefabrykowanych.

*1 Zakres całego zamierzenia budowlanego oraz kolejność realizacji poszczególnych obiektów*

- Oznakowanie robót
- Wytyczenie niwelety ulicy
- Roboty przygotowawcze
- Wykonanie robót ziemnych
- Wykonanie podbudowy
- Wykonanie konstrukcji nawierzchni ulicy
- Roboty wykończeniowe, plantowanie przyległego terenu
- Zdjęcie oznakowania robót

*2 Istniejące obiekty budowlane*

Modernizacja nawierzchni ulicy gminnej wynika przede wszystkim z poprawy bezpieczeństwa dla mieszkańców osiedla. Po opadach deszczu występują liczne zastoiska wód opadowych utrudniające zarówno ruch samochodowy jak i pieszy.

*3 Elementy zagospodarowania działki lub terenu, które mogą stwarzać zagrożenie bezpieczeństwu i zdrowiu ludzi.*

**Zagrożenie bezpieczeństwa i zdrowia ludzi będzie stwarzał ruch kołowy**

*4 Przewidywane zagrożenia występujące podczas realizacji robót budowlanych określające skalę i rodzaje zagrożeń oraz miejsce i czas ich występowania.*

4.1. Roboty, których charakter, organizacja lub miejsce prowadzenia stwarza szczególnie wysokie ryzyko powstania zagrożenia bezpieczeństwa i zdrowia ludzi, a w szczególności przysypania ziemią lub upadku z wysokości:

- **Nie występują.**

4.2. Roboty budowlane, przy prowadzeniu których występują działania substancji chemicznych lub czynników biologicznych zagrażających bezpieczeństwu i zdrowiu ludzi;

- **Nie występują.**

4.3. Roboty prowadzone w pobliżu linii wysokiego napięcia lub czynnych linii komunikacyjnych:

- **Przy przebudowie drogi roboty będą wykonywane w sąsiedztwie ruchu kołowego**

4.4. Roboty prowadzone przy montażu lub demontażu ciężkich elementów prefabrykowanych:

- **Roboty wykonywane przy użyciu dźwigów, i innych urządzeń rozładunkowych: palet z kostką brukową betonową, krawężnikami i obrzeżami.**

W planie BIOZ należy przewidzieć zaplanowanie i podjęcie działań ograniczających potencjalne ryzyko związane z prowadzeniem budowy.

W szczególności należy mieć na uwadze:

- Odpowiednie przygotowanie do prowadzenia budowy,
- Organizację terenu budowy zapewniającą bezpieczeństwo z uwagi na konieczność utrzymania ruchu kołowego oraz ruchu pieszego,
- Zapewnienie bezpieczeństwa pracy w głębokich wykopach oraz przy montażu elementów ciężkich,
- Właściwe użytkowanie sprzętu mechanicznego
- Zachowanie szczególnej ostrożności przy wykonywaniu prac w terenach uzbrojonych
- Zapewnienie bezpieczeństwa przy wykonywaniu prac, przy których występuje działanie substancji toksycznych, trujących, wysokiej temperatury

Zasady postępowania w trakcie przygotowania i prowadzenia robót zawarte są w instrukcjach BHP oraz przepisach prawnych min. Rozporządzeniu Ministra Pracy i Polityki Społecznej z dnia 26 września 1997 roku w sprawie ogólnych przepisów bezpieczeństwa i higieny pracy (Dz. U. nr 129, poz. 844 z 1997 r), Rozporządzeniu Ministra Infrastruktury z dnia 6 lutego 2003 roku w sprawie bezpieczeństwa i higieny pracy podczas robót budowlanych (Dz. U. Nr. 47, poz. 401), Rozporządzeniu Ministra Gospodarki z dnia 20 września 2001 roku w sprawie bezpieczeństwa i higieny pracy podczas eksploatacji maszyn i innych urządzeń technicznych do robót ziemnych, budowlanych i drogowych (Dz. U. z 2001 r. nr 118 poz. 1263) oraz rozporządzeniu Ministra Komunikacji i Ministra Administracji, Gospodarki terenowej i Ochrony Środowiska w sprawie bezpieczeństwa i higieny pracy przy wykonywaniu robót drogowych i mostowych (Dz. U. nr 7, poz. 30 z 1977 r.)

Ad. 1. Odpowiednie przygotowanie do prowadzenia budowy.

Zapewnienie bezpieczeństwa i ochrony zdrowia podczas trwania budowy zależy w dużym stopniu od odpowiedniego przygotowania do prowadzenia inwestycji.

Osoba odpowiedzialna za prowadzenie budowy – kierownik budowy zgodnie z obowiązującym prawem budowlanym (Dz. U. z 2001 r. Nr 129, poz. 14390 jest zobowiązany sporządzić lub zapewnić sporządzenie planu bezpieczeństwa i ochrony zdrowia uwzględniając specyfikę obiektu budowlanego i warunki prowadzenia robót budowlanych, przed rozpoczęciem budowy ( Art. 21 a. ust. 1) Jednocześnie zobowiązany jest (Art. 22. Ust. 3c) do wprowadzenia niezbędnych zmian w informacji do planu bezpieczeństwa i ochrony zdrowia ( opracowanej przez projektanta) oraz w planie, wynikających z postępu prac budowlanych.

Właściwe przygotowanie inwestycji obejmować będzie m. in.:

- Określenie zakresu i rodzaju prac oraz przygotowanie szczegółowego harmonogramu realizacyjnego
- Przygotowanie kadry – sprawdzenie kwalifikacji, stanu zdrowia, przeprowadzenie szkoleń,
- Zaplanowanie i zagospodarowanie placu budowy
- Zorganizowanie, sprawdzenie i przygotowanie do pracy sprzętu zmechanizowanego, pomocniczego i wszelkich niezbędnych urządzeń,
- Przygotowanie materiałów podstawowych i pomocniczych,
- Zapewnienie ochrony osobistej dla pracowników ( odpowiednia odzież ochronna) i pierwszej pomocy. Szczegółowe wytyczne zawarte ssą w przepisach prawnych i instrukcjach BHP

Przed dopuszczeniem na stanowisko pracy każdy pracownik powinien być przeszkolony przez kierownika budowy lub robót w zakresie przestrzegania przepisów bhp, a powyższy fakt powinien być odnotowany w książeczce bhp.

Ad.2. Organizacja terenu budowy zapewniająca bezpieczeństwo z uwagi na konieczność utrzymania ruchu kołowego i pieszego.

Bezpieczeństwo w trakcie wykonywania prac budowlanych w terenie gdzie utrzymany ma być ruch kołowy i pieszy zapewnić ma odpowiednio opracowany plan organizacji ruchu. Roboty na drodze należy prowadzić po ustawieniu oznakowania według projektu tymczasowej organizacji ruchu. Pracownicy muszą pracować w ubraniach ochronnych o jaskrawych kolorach, zaopatrzonych w elementy odblaskowe, aby byli dobrze widoczni dla kierowców jadących drogą.

Należy zwrócić szczególną uwagę na oznakowanie i odgrodzenie terenu budowy w sposób uniemożliwiający wejście na teren budowy osób postronnych. Dotyczy to szczególności wykopów. Bezpieczna i sprawna organizacja ruchu jest istotnym elementem procesu budowlanego i etap ten należy przygotować ze szczególną starannością, a w trakcie realizacji robót dbać o przestrzeganie przyjętych warunków.

Ad.3. Zapewnienie bezpieczeństwa pracy w głębokich wykopach oraz przy montażu elementów ciężkich.

Przy wykonywaniu wykopów przestrzegać należy bezwzględnie wymagań określonych w obowiązujących przepisach prawnych. Przy planowaniu prac związanych z wykopami należy w szczególności pamiętać o potrzebie właściwego oznakowania i zabezpieczenia miejsca oraz zapewnienia bezpieczeństwa w trakcie prac, a w szczególności:

- Przy wykonywaniu wykopów w miejscach dostępnych dla osób niezatrudnionych przy robotach należy wokół wykopów przewidzieć poręcze ochronne i oznakować je w widoczny sposób.
- W sytuacjach uzasadnionych względami bezpieczeństwa wykop powinien być szczelnie przykryty balami.

- Przy wykonywaniu robót ziemnych sprzętem zmechanizowanym należy wyznaczyć strefę niebezpieczną.
- Przy wykonywaniu wykopów wąsko przestrzennych osoby współpracujące z operatorem mogą znajdować się wyłącznie w zabezpieczonej części wykopu. Ponadto niedopuszczalne jest jednocześnie prowadzenie w tym samym miejscu innych robót oraz przebywanie osób niezatrudnionych.
- Konieczna jest stała kontrola stanu wykonywanych robót ziemnych, szczególnie po intensywnych opadach atmosferycznych.
- Należy zwrócić uwagę na bezpieczne składowanie elementów , uniemożliwiając ich przypadkowe bądź wymuszone stoczenie lub przewrócenie się.

Ad.4. Właściwe użytkowanie sprzętu mechanicznego.

Użytkowanie sprzętu mechanicznego stanowić będzie istotne źródło zagrożenia bezpieczeństwa w czasie pracy, zarówno dla osób obsługujących sprzęt jak i przebywających w jego zasięgu. W związku z tym należy przewidzieć odpowiednie działania ograniczające ryzyko powstania zagrożenia. Działania te opierać się powinny o istniejące przepisy prawne. Zgodnie z Rozporządzeniem Ministra Gospodarki z dnia 20 września 2001 roku w sprawie bezpieczeństwa i higieny pracy podczas eksploatacji maszyn i innych urządzeń technicznych do robót ziemnych, budowlanych i drogowych (Dz. U. z 2001 r. nr 118 poz. 1263), sprzęt używany do wszystkich rodzajów prac powinien w szczególności:

- Być sprawny i spełniać stawiane mu wymogi techniczne
- Powinien być obsługiwany przez wykwalifikowanych pracowników posiadających stosowne uprawnienia
- Powinien być używany wyłącznie w celach do których jest przeznaczony zgodnie z zasadami określonymi w instrukcji obsługi.
- Po skończeniu pracy powinien być pozostawiony w wyznaczonym miejscu i zabezpieczony przed uruchomieniem przez osoby postronne.

Ponadto;

- Niedopuszczalne jest dokonywanie zmian konstrukcyjnych w maszynach roboczych.
- Wykonywanie konserwacji i napraw maszyn roboczych będących w ruchu.
- Czyszczenie i odtłuszczanie powierzchni maszyn substancjami, których pary mogą tworzyć z powietrzem mieszaniny wybuchowe. Podczas obsługi maszyn należy zwrócić szczególną uwagę na bezpieczeństwo pracy w terenach uzbrojonych, w pobliżu budynków, w sąsiedztwie napowietrznych linii energetycznych oraz w wykopach szerokoprzestrzennych, na pochyłościach lub stokach a także przy współpracy z dodatkowym osprzętem. Stosować wówczas należy środki bezpieczeństwa i zasady BHP określone w instrukcjach obsługi urządzeń. W zakresie obsługi sprzętu mechanicznego zapewnić należy przestrzeganie powyższych zasad, poprzez odpowiednie przeszkolenie pracowników oraz systematyczną kontrolę i konserwację sprzętu.

Ad.5. Zachowanie szczególnej ostrożności przy wykonywaniu prac w terenach uzbrojonych.

Przed rozpoczęciem budowy ( na 14 dni) należy bezwzględnie powiadomić właścicieli urządzeń obcych.

Ad.6. Zapewnienie bezpieczeństwa przy wykonywaniu prac przy których występuje działanie substancji toksycznych, trujących, wysokiej temperatury, hałasu itp.

Planowana inwestycja opiera się w głównej mierze na zastosowaniu materiałów , bądź technologii stwarzających stosunkowo niewielkie zagrożenie bezpieczeństwa i zdrowia. Należy jednak zapewnić właściwe stosowanie materiałów i technologii tj. zgodnie z wiedzą techniczną i instrukcją producenta. Z uwagi na to, że powszechnie stosowane surowce oraz technologie podlegają ciągłemu ulepszaniu i modernizacji, przed rozpoczęciem prac należy dokładnie zapoznać się z zasadami bezpiecznego postępowania z używanymi materiałami. Ponadto przestrzegać należy ogólnych zasad wynikających z przepisów BHP w szczególności korzystania z odzieży ochronnej i stosowania w wymaganych pracach nauszników wygłuszających.

*5. Uwagi.*

1. Kierownik budowy zobowiązany jest do wprowadzenia niezbędnych zmian w planie bezpieczeństwa i ochrony zdrowia wynikających z postępu prac budowlanych.
2. Wszelkie prace wykonywać należy zgodnie z obowiązującymi przepisami prawnymi, wytycznymi odnośnie wykonawstwa robót, instrukcją BHP oraz wytycznymi producentów urządzeń i materiałów.

Opracował: Bohdan Nieciecki
Upr. w specjalności konstrukcyjno-inżynieryjnej
w zakresie dróg Nr 171/91/OL

Projektowała: mgr inż. Agnieszka Nieciecka
Upr. nr WAM/0139/POOD/11

Województwo: warmińsko- mazurskie
Powiat: olsztyński
Jednostka ewidencyjna: Miasto Jeziorany 281406_4
Obręb ewidencyjny: 281406_4.0001
Działka: 17/6, 17/8, 53/2
Miejscowość: Jeziorany
Arkusz: 7.212.18.15.4.1, 7.212.18.15.3.2 , 7.212.18.15.4.3, 7.212.18.15.3.4, 7.212.18.20.2.1
Układ współrzędnych prostokątnych płaskich: 2000 strefa 7
Układ współrzędnych wysokości: Kronsztadt 86
KERG: GD-PODGIK.6642.1.5227.2016
Oznaczenie granic obszaru aktualizacji:
Stan aktualny na dzień: 12.12.2016

# MAPA DO CELÓW PROJEKTOWYCH

skala 1:500

Wykonanie niniejszej mapy nie było poprzedzone ustaleniami dotyczącymi występowania służeności gruntowych obciążających grunty położone w granicach projektowanej inwestycji budowlanej.
Nie wyklucza się istnienia w terenie innych nie wskazanych na niniejszej mapie urządzeń podziemnych, które nie były zgłoszone do inwentaryzacji lub o których brak jest informacji w instytucjach branżowych.

Usługi Geodezyjno-Projektowe
PRYZMAT Jan Górecki
10-526 Olsztyn, ul. Partyzantów 31 lok. 15
tel. kom. 604 77 94 83
NIP 739-205-32-29, REGON 510725910

| Poświadcza się, że dokument został opracowany w oparciu o wyniku prac geodezyjnych i kartograficznych, których rezultaty zawiera operat techniczny | wykazu do ewidencji materiałów państwowego zasobu geodezyjnego i kartograficznego |
|---|---|
| organ prowadzący państwowy zasób geodezyjny i kartograficzny: | STAROSTA OLSZTYŃSKI |
| Identyfikator ewidencyjny materiału zasobu - operatu technicznego | P.2814.2016.4093 |
| Data wykonania operatu technicznego do ewidencji materiałów zasobu: | 15.12.2016 |
| Imię, nazwisko i podpis osoby reprezentującej organ : | Piotr Pałejko<br>Inspektor w Wydziale Geodezji |


Województwo: warmińsko- mazurskie
Powiat: olsztyński
Jednostka ewidencyjna: Miasto Jeziorany 281406_4
Obręb ewidencyjny: 281406_4.0001
Działka: 235
Miejscowość: Jeziorany
Arkusz: 7.212.18.20.2.1
Układ współrzędnych prostokątnych płaskich: 2000 strefa 7
Układ współrzędnych wysokości: Kronsztadt 86
KERG: GD-PODGIK.6642.1.1261.2017
Oznaczenie granic obszaru aktualizacji:
Stan aktualny na dzień: 7.04.2017

MAPA DO CELÓW PROJEKTOWYCH

skala 1:500

Wykonanie niniejszej mapy nie było poprzedzone ustaleniami dotyczącymi występowania służeności gruntowych obciążających grunty położone w granicach projektowanej inwestycji budowlanej.
Nie wyklucza się istnienia w terenie innych nie wskazanych na niniejszej mapie urządzeń podziemnych, które nie były zgłoszone do inwentaryzacji lub o których brak jest informacji w instytucjach branżowych.

Usługi Geodezyjno-Projektowe
PRYZMAT Jan Górecki
10-526 Olsztyn, ul. Partyzantów 31 lok. 15
tel. kom. 604 77 94 83
NIP 739-205-32-29, REGON 510725910

| Poświadcza się, że dokument został opracowany w oparciu o wyniku prac geodezyjnych i kartograficznych, których rezultaty zawiera operat techniczny | wykazu do ewidencji materiałów państwowego zasobu geodezyjnego i kartograficznego |
|---|---|
| organ prowadzący państwowy zasób geodezyjny i kartograficzny: | STAROSTA OLSZTYŃSKI |
| Identyfikator ewidencyjny materiału zasobu - operatu technicznego | P.2814.2017.1409 |
| Data wykonania operatu technicznego do ewidencji materiałów zasobu: | 21.04.2017 |
| Imię, nazwisko i podpis osoby reprezentującej organ : | Jarosław Mach<br>Inspektor w Wydziale Geodezji |


# Projekt budowlany

przebudowy ulicy Parchimowicza i Barczewskiej wraz z budową kanalizacji deszczowej, oświetleniem ulicznym i kablem technologicznym w obrębie 1 miasta Jeziorany

skala 1:500

**LEGENDA:**

a) infrastruktura projektowana
- Kanalizacja deszczowa
- Kabel technologiczny
- Kabel oświetlenia ulicznego
- Słup oświetleniowy
- Rura osłonowa
- Istniejące sieci do likwidacji/ przebudowy/ uniezczynienia
- Zakres aktualizacji mapy

a) infrastruktura istniejąca
- Kanalizacja sanitarna
- Kanalizacja deszczowa
- Wodociąg
- Przyłącza gazowe
- Kabel energetyczny
- Kabel telekomunikacyjny
- Infrastruktura wg odrębnego opracowania
- Oś drogi
- Nawierzchnia drogi
- Nawierzchnia wjazdów

PROJEKTOWANIE - NADZORY „PRO-NAD"
BOHDAN NIEDZIEDZKI
11-015 OLSZTYNEK UL. KOLEJOWA 3/24
TEL. KOM. 604 220 679

Branża: OBRĘB 1 UL. PARCHIMOWICZA I BARCZEWSKA MIASTO JEZIORANY

URZĄD MIASTA W JEZIORANACH
Plac Zamkowy 9, 11-520 Jeziorany

| | | |
|---|---|---|
| Projektował: mgr inż. Agnieszka Niedziela | Uprawnienia: WAM/1387/OOPI | |
| Rysował: Bohdan Niedziedzki | Uprawnienia: Projektu | |
| Sprawdził: | | |
| Kierował: | | |
| Zatwierdził: | | |

Nr Projektu: PRZEBUDOWA UL. PARCHIMOWICZA I BARCZEWSKIEJ WRAZ Z BUDOWĄ KANALIZACJI DESZCZOWEJ, OŚWIETLENIEM ULICZNYM I KABLEM TECHNOLOGICZNYM

Stadium projektu: PROJEKT BUDOWLANY

| Data: | Skala: | Nazwa rysunku: | Nr rysunku: |
|---|---|---|---|
| LIPIEC 2017 | 1 : 500 | PROJEKT ZAGOSPODAROWANIA TERENU | A1. |

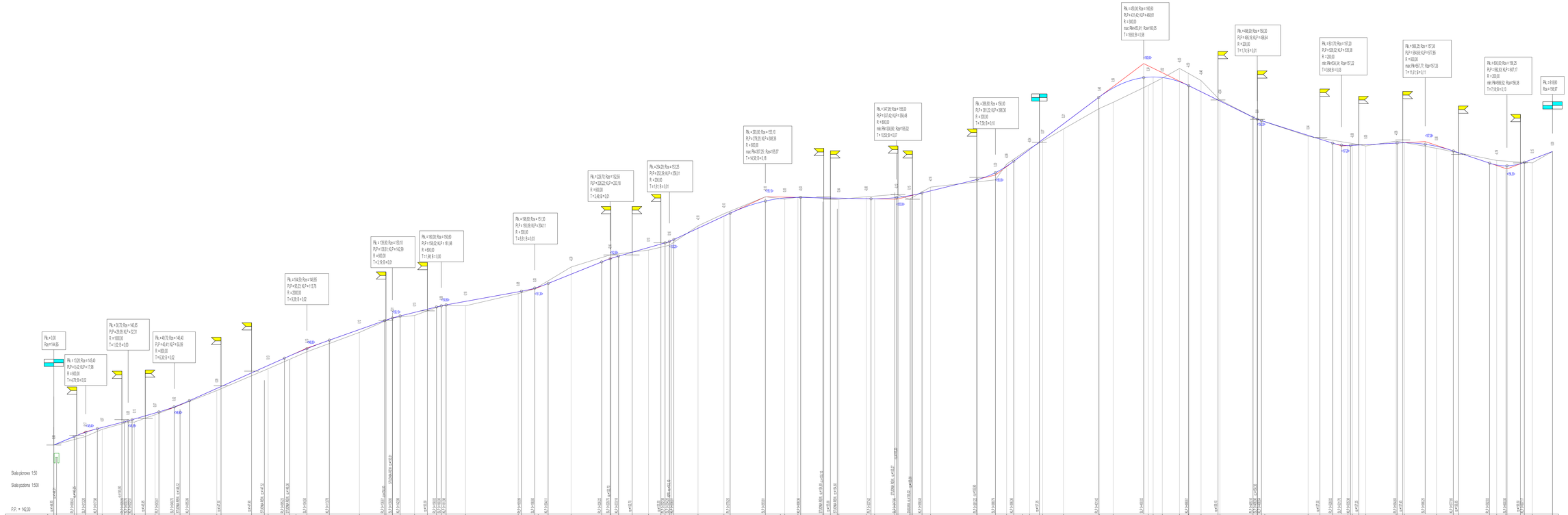


| | |
|---|---|
| | PROJEKTOWANIE - NADZORY „PRO-NAD" |
| | BOHDAN NIEDBOŃ |
| | 11-510 OLSZTYNEK ul. KOLEJOWA 32A |
| | E-mail: bohdan.niedbon@pro.pl TEL. KOM 601 205 679 |
| obiekt nr: | 11-320 JEZIORANY,UL. PARCHIMOWICZA I BARCZEWSKA |
| branża: | drogowa (projekt budowlany) |
| | 11-520 Jeziorany, Plac zamkowy 4 |
| Projektował: | Bogdan Niedboń |
| Sprawdził: | Barbara Niedbo |
| Rzędy: | |
| Data: | Marzec 2017 |
| Skala: | 1 : 500 |
| Etap Projektu: | Przebudowa drog w Jedoranach - ul. Parchimowicza i Barczewskiej |
| Rysunek nr: | 2 |
| Tytuł rys: | PROFIL PODŁUŻNY |

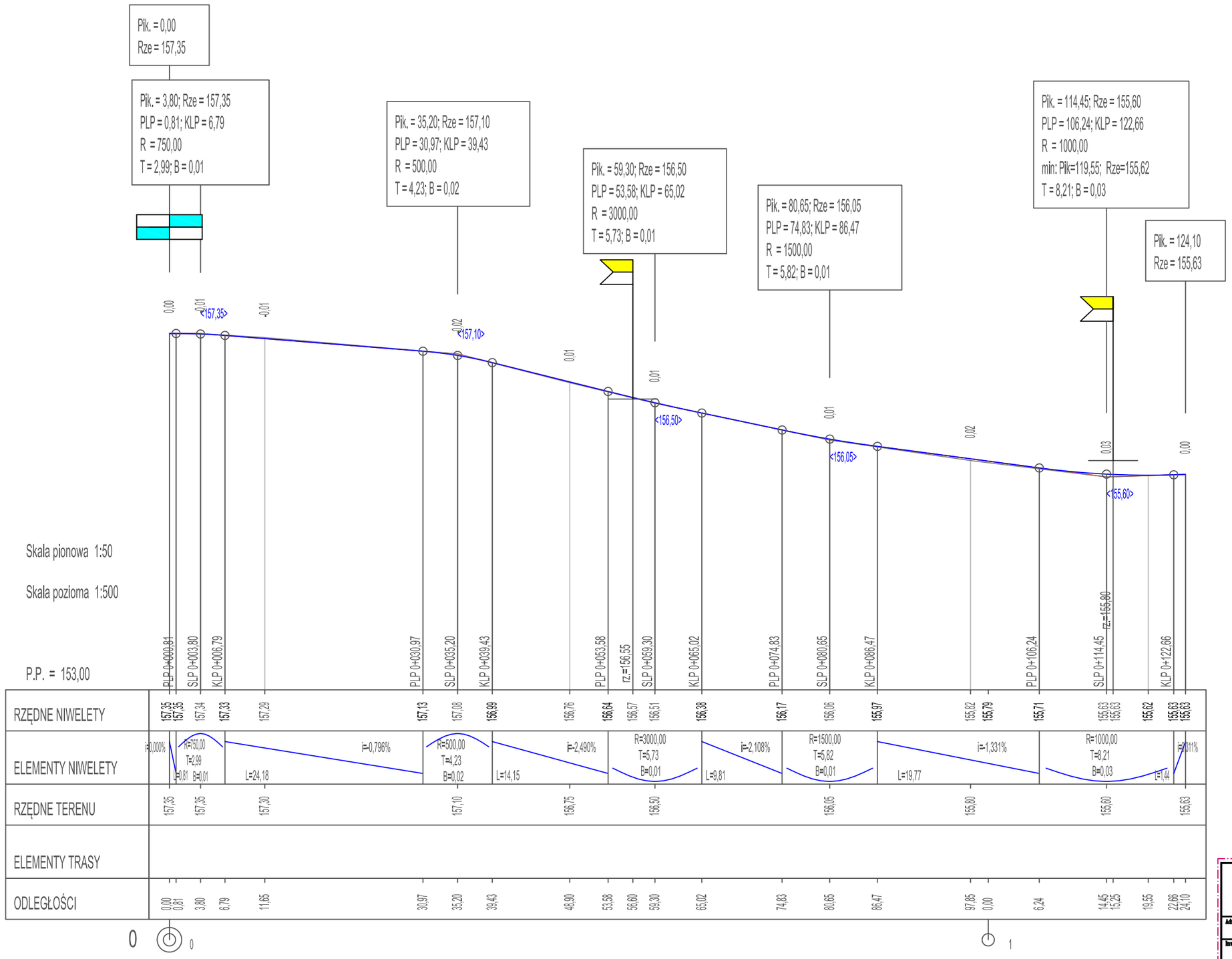


| | |
|---|---|
| PROJEKTOWANIE - NADZORY ,,PRO-NAD" | BOHDAN NIECIECKI<br>11-015 OLSZTYNEK UL. KOLEJOWA 3/24<br>E'mail: bohdan.niecieckI2@wp.pl TEL. KOM. 601 200 679 |
| Adres inwestycji: | 11-320 JEZIORANYUL. PARCHIMOWICZA I BARCZEWSKA |
| Inwestor: GMINA jeziorany<br>11-320 Jeziorany; Plac zamkowy 4 | Tytuł Projektu: Przebudowa drog w Jezioranach - ul. Parchimowaicza i Barczewskiej |
| Projektował: Agnieszka Niecieckа | WAM/0139/POOD/11 |
| Opracował: Bohdan NIecieckI | Upr. nr 171/91/OL |
| Branża | Drogowa |
| Data: Marzec 2017 | Tytuł rys.: PROFIL PODŁUŻNY - ODNOGA UL. PARCHIMOWICZA |
| Skala: 1 : 500 | Nr. rys.: 2A |

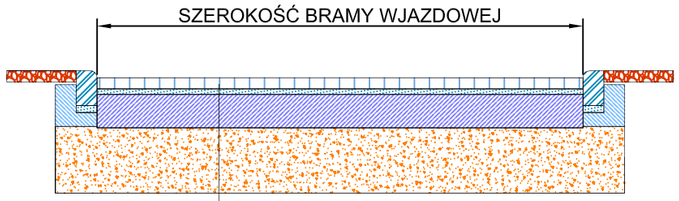


| | |
|---|---|
| 8 | Kostka brukowa betonowa "8" |
| 4 | Podsypka cem - piaskowa 1:4 |
| 25 | Podbudowa z kruszywa łamanego 2 do 31.5 |
| 30 | Warstwa odsączająca z piasku o wsp. wodoprzepuszczalności k>8 m/ dobę |

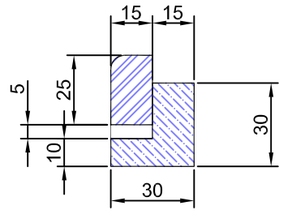


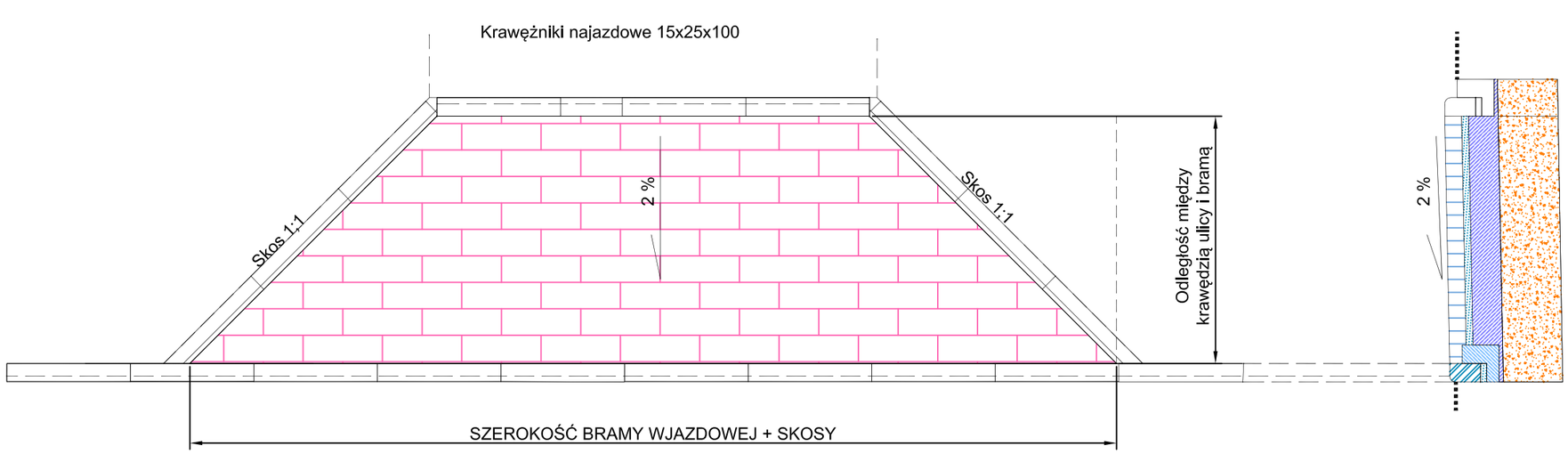





PROJEKTOWANIE - NADZORY „PRO-NAD"
BOHDAN NIECIECKI
11-015 OLSZTYNEK UL. KOLEJOWA 3/24
E'mail: bohdan.niecieckl2@wp.pl TEL. KOM. 601 200 679

Adres inwestycji: 11-320 JEZIORANY UL. PARCHIMOWICZA I BARCZEWSKA

Inwestor: GMINA Jeziorany
11-320 Jeziorany; Plac zamkowy 4

Tytuł Projektu: Przebudowa drog w Jezioranach - ul. Parchimowaicza i Barczewskiej

Projektował: Agnieszka Nieclecka

WAM/0139/POOD/11

Opracował: Bohdan Nieclecki

Upr. nr 171/91/OL

Branża: Drogowa

Data: Marzec 2017

Skala:

Tytuł rys.: Konstrukcja zjazdu

Nr. rys.: 5.

*PROJEKTOWANIE – NADZORY*

*„PRO-NAD”*

*Bohdan Nieciecki*

*11-015 Olsztynek ul. Kolejowa 3/24 ☎ 601 200 679*

*E mail bohdan.nieciecki2@wp.pl*

# PROJEKT BUDOWLANY

**Temat**: Przebudowa ul. Parchimowicza i Barczewskiej wraz z budową kanalizacji deszczowej i oświetlenia ulicznego w obrębie 1 miasta Jeziorany

**Obiekt:** Kanalizacji deszczowa

**Kategoria obiektu budowlanego:** XXVI

**Adres**: Obręb 1 miasto Jeziorany
Działka nr 235; 321; 326/5; 290; 281/3; 279

**Inwestor**: Urząd Miasta w Jezioranach
11-320 Jeziorany; Plac Zamkowy 4

**Branża**: sanitarna

**Branża sanitarna:**

**Projektant:** mgr inż. Katarzyna Klepando
upr. bud nr WAM/0143/PWOS/13

Olsztyn, czerwiec 2017r.

# O P I S  T E C H N I C Z N Y

## 1. PRZEDMIOT OPRACOWANIA

Przedmiotem opracowania jest projekt zagospodarowania terenu budowy kanalizacji deszczowej w przebudowywanych ulica Parchimowicza i Barczewskiej na działkach nr 235; 321; 326/5; 290; 281/3; 279 obrębie 1 w mieście Jeziorany.

## 2. INWESTOR.

Inwestorem budowy kanalizacji deszczowej i eksploatatorem będzie Miasto Jeziorany, Plac Zamkowy 4; 11-300 Jeziorany.

## 3. CEL OPRACOWANIA.

Celem opracowania jest odprowadzenie wód deszczowych i roztopowych z projektowanej przebudowy ul. Parchimowicza i Barczewskiej w obrębie 1 w mieście Jeziorany

## 4. LOKALIZACJA.

Projektowane ul. Parchimowicza i Barczewska są położone w południowej części miasta Jeziorany w osiedlu usługowo – mieszkaniowym. Od południa i od wschodu drogi gminne graniczą z drogą wojewódzką nr 595 Jeziorany - Barczewo (ul. Kajki), a od północy z drogą powiatową nr 1434N relacji Derc-Jeziorany (ul. Sienkiewicza). Od zachodu z granicą miasta i gminy Jeziorany.

Obecnie ul. Parchimowicza i Barczewska jak i zjazd na nią posiadają nawierzchnie gruntową.

## 5. MATERIAŁY WYKORZYSTANE W OPRACOWANIU

Dokumenty wykorzystane w opracowaniu:

- Decyzja o ustaleniu lokalizacji inwestycji celu publicznego nr 10/2016 z dnia 07.10.2016r.
- Warunki techniczne wydane przez Burmistrza Jezioran z dnia 10.02.2017r.
- Decyzja Nr 51/LS /2017 Powiatowej Służby Drogowej w Olsztynie z dnia 08.05.2017r.
- Postanowienie w sprawie uzgodnienia Zarządu Dróg Wojewódzkich na włączenie się do ist. kanalizacji deszczowej.
- Odpis protokołu narady koordynacyjnej nr /2017
- Prawo budowlane - ustawa z dnia 7 lipca 1994r. (Dz. U. Nr 106/00 poz.1126, Nr 109/00 poz. 1157, Nr 120/00 poz. 1268, Nr 5/01 poz. 42, Nr 100/01 poz. 1085, Nr 110/01 poz. 1190, Nr 115/01 poz. 1229, Nr 129/01 poz. 1439, Nr 154/01 poz. 1800, Nr 74/02 poz. 676, Nr 80/03 poz. 718), Nr 200, poz 1953/2003.
- Ustawa z dnia 27 kwietnia 2001r. Prawo Ochrony środowiska (DZ.U.62.627).
- Aktualna mapa sytuacyjno – wysokościowa do celów projektowych w skali 1 : 500;
- Uproszczony wypis z rejestru gruntów;
- Wizja lokalna i pomiary w terenie.

## 6. ZAKRES OPRACOWANIA

Opracowaniem objęty jest sieć kanalizacji deszczowej w ulicach Sienkiewicza, Parchimowicza, Barczewskiej i Kajki.

Kanalizację deszczową zaprojektowano w projektowanych ulicach. Jest ona podzielona na trzy zlewnie z włączeniem do istniejącej studni w ul. Sienkiewicza oraz w projektowane studnie w ul. Kajki.

.

## 7. WPŁYW INWESTYCJI NA ŚRODOWISKO.

Ze względu na niewielki rozmiar inwestycji nie przewiduje się dodatkowych środków chroniących środowisko. Planowana inwestycja nie będzie miała negatywnego wpły wu na środowisko i nie kwalifikuje się również jako przedsięwzięcie mogące potencjalnie negatywnie oddziaływać na środowisko zgodnie z rozporządzeniem RM z dnia 09.11.2010 r. w sprawie przedsięwzięć mogących znacząco oddziaływać na środowisko. /Dz. U. Nr 213 Poz. 1397.

Zakres oddziaływania ograniczony jest w granicach działek, na których planowana jest w/w inwestycja.

Odpady budowlane w postaci elementów betonowych i nadmiaru gruntu należy składować na komunalnym wysypisku w uzgodnieniu z UM Jeziorany. Teren budowy po zakończeniu robót należy uporządkować.

Teren na którym będzie budowa znajduje się poza obszarem chronionym.

## 8. OBSZAR ODDZIAŁYWANIA.

Obszar oddziaływania nie przekracza granic działek inwestycji i nie wpływa negatywnie na sąsiednie działki.

## 9. ISTNIEJĄCE UZBROJENIE.

Teren jest uzbrojony w sieci uzbrojenia podziemnego: sieć wodociągowa, kanalizację sanitarną grawitacyjną, kable telefoniczne i energetyczne oraz linie napowietrzne energetyczne. Istniejące uzbrojenie podziemne pokazane jest na planach sytuacyjno-wysokościowych.

## 10. KANALIZACJI DESZCZOWA

### 10.1. STAN ISTNIEJĄCY.

Projektem przebudowy dróg i budowy kanalizacji deszczowej w ul. Parchimowicza i Barczewskiej objęty jest teren przewidziany pod istniejącą i projektowaną zabudowę mieszkaniową jednorodzinną i usługową. Teren inwestycji objęty jest decyzją nr 10/2016 o lokalizacji celu publicznego w mieście Jeziorany.

Wybudowane są następujące elementy kanalizacji deszczowej: kolektor główny Dn 400mm w ul. Sienkiewicza (droga powiatowa nr 1434N) oraz kolektor główny Dn 300mm w ul. Kajki (droga wojewódzka 595)

W miejscu włączenia projektowanej kanalizacji deszczowej w pasie drogowym drogi powiatowej nr 1434N relacji Derc- Jeziorany- Zerbuń droga posiada nawierzchnię utwardzoną bitumicznie - asfaltową.

W miejscu włączenia projektowanej kanalizacji deszczowej w pasie drogi wojewódzkiej 595 relacji Jeziorany - Barczewo zlokalizowany jest chodnik z kostki betonowej oraz zjazd w ul. Barczewską wykonany z kostki brukowej ozdobnej.

Istniejąca kanalizacja deszczowa w pasie drogowym drogi wojewódzkiej nr 595 jest w stanie przejąć wody opadowe ze zlewni nr I i nr II, tj. ul. Barczewskiej i Parchimowicza w mieście Jeziorany.

### 10.2. ROZWIĄZANIE PROJEKTOWE KANALIZACJI DESZCZOWEJ.

Nowa projektowana kanalizacja deszczowa jest zlokalizowana w pasie przeznaczonym pod drogę. Do projektowanej kanalizacji deszczowej wody deszczowe będą odprowadzane z powierzchni jezdni poprzez projektowane studnie deszczowe zlokalizowane przy krawężnikach. Odwodnienie projektowanej nawierzchni ul. Parchimowicza i Barczewskiej jest powierzchniowe i odbywać się będzie po przez spadki poprzeczne i podłużne w kierunku projektowanych wpustów ulicznych i działki inwestora, a następnie zostanie odprowadzona do projektowanej kanalizacji deszczowej.

Studnie deszczowe zaprojektowano z osadnikiem do gromadzenia piasku i zawiesiny łatwoopadającej.

Zadaniem projektowanej inwestycji jest odprowadzenie wód opadowych i roztopowych z przebudowywanej ul. Parchimowicza i Barczewskiej.

Kanalizację w ulicy podzielono z uwagi na ukształtowanie terenu na zlewnie. W każdej zlewni zaprojektowano osobny kanał deszczowy.

Nowa projektowana kanalizacja deszczowa w ul. Parchimowicza jest zlokalizowana w pasie przeznaczonym pod drogę. Projektuje się włączenie do istniejącej sieci Dn 400mm w ul. Sienkiewicza poprzez istniejącą studnię na istniejącym kanale deszczowym. Wraz z wybudowaniem kanału deszczowego zostanie przebudowany zjazd na działkę nr 290 ul. Parchimowicza.

Włączenie do kanału drugiego i trzeciego do drugiej zlewni projektuje się do istniejącej sieci Dn 300mm w ul. Kajki poprzez wybudowanie dwóch nowych studni Dn 1200mm na istniejącym kanale. Po wybudowaniu studni i kanału teren chodnika z kostki betonowej i zjazdu z kostki brukowej zostanie przywrócony do stanu pierwotnego.

Dotychczas wody deszczowe i roztopowe z drogi gruntowej ul. Parchimowicza odprowadzane były do rowu i odprowadzane do kanału w kierunku ul. Kajki. Po utwardzeniu drogi rów nie będzie spełniał swojej roli gdyż droga będzie posiadać krawężniki.

W odgałęzieniu ul. Parchimowicza projektuje się przebudowę istniejącego kanału deszczowego. Przebudowa będzie polegała na zagłębieniu kanału Dn 250mm i włączenie go do istniejącej kanalizacji w ul. Kajki.

Lokalizacja wpustów przedstawiona jest na planie sytuacyjno-wysokościowym .

## 10.3. MATERIAŁY I UZBROJENIE.

Kanalizację deszczową zaprojektowano z rur PP SN16 Dn 160-300mm z polipropylenu gładkich litych o połączeniach kielichowych lub z rur strukturalnych gładkich PE.

Przy przejściu kanałów przez ścianki studzienek stosować przejścia szczelne w postaci tulei uszczelniających. Otwory w studniach wykonywać przy pomocy wiertnicy do betonu.

Rury układać na podsypce piaskowej grubości 10 cm z wyprofilowanym dnem na łożysko nośne, zgodnie z projektowanym spadkiem. Miejscach złączeń kielichowych należy wykonać dołki montażowe głębokości około 10 cm.

Roboty ziemne wykonać wg BN-83/8836-02.

Roboty montażowe wykonać zgodnie z wymaganiami technicznymi.

Ułożony odcinek rury kanałowej po uprzednim sprawdzeniu spadku wymaga zastabilizowania przez wykonanie obsypki ochronnej z piasku, przynajmniej na wys. 10 cm ponad wierzch rury , w końcowej fazie robót obsypkę uzupełnić do 30 cm.

Pozostałą wysokość wykopów zasypać gruntem sypkim żwirem lub pospółką z zagęszczeniem do Is 0,98.m.

Studnie rewizyjne zaprojektowano z kręgów betonowych Ø 1000- 1200 mm z betonu wg. PN-EN 206-1: C40/50 HSR- beton siarczanoodporny.

Nasiąkliwość do 4%, Wodoszczelność W8, Mrozoodporność F150.

Elementy studni łączone na uszczelki SBR lub NBR.

Studnie wyposażone w stopnie złazowe pokryte tworzywem sztucznym w kolorze jaskrawym zgodne z PN-EN 13101:2004.

Dennice studni z kinetą monolityczną PERFEKT.

Na studniach należy montować pierścień odciążający Dn 1980 dla studni Dn 1200 mm i płytę nastudzienną Dn 1470 mm oraz pierścień odciążający Dn 1740 dla studni Dn 1000 mm i płytę nastudzienną Dn 1240 mm

Dla studni zaprojektowano włazy z żeliwne z zamknięciem zatrzaskowym w ulicach typu ciężkiego D 400 dopuszcza się stosowanie włazów z wypełnieniem betonowym. Włazy

studni rewizyjnych montować na pierścieniach odciążających żelbetowych lub z tworzyw sztucznych.
Można stosować dla montażu włazu kształtkę redukcyjną betonową tzw. konus.
Studzienki deszczowe wpustowe z osadnikiem zaprojektowano z elementów betonowych Ø500 mm. Osadnik służyć będzie do zatrzymywania łatwo opadającej zawiesiny i dużych zanieczyszczeń. Należy stosować osadniki monolityczne
Studnie wpustowe zaprojektowano z betonu wibroprasowanego wg. PN-EN 206-1: C40/50 HSR- beton siarczanoodporny. Nasiąkliwość do 4%, Wodoszczelność W8. Mrozoodporność F150.
Elementy studni deszczowej łączyć ze sobą na zaprawę klejową.
W studzienkach deszczowych należy zastosować wpusty deszczowe żeliwne D 400 z kratą zatrzaskową.
Wpusty posadawiać na pokrywie betonowej odciążającej lub betonowym pierścieniu odciążającym.

Zakres rzeczowy projektowanej kanalizacji deszczowej .

| | | |
|---|---|---|
| PP Dn 300 mm | L= | 144,0m |
| PP Dn 250 mm | L= | 170,0m |
| PP Dn 200 mm | L= | 415,0m |
| PP Dn 160 mm | L= | 120,0m |
| **Suma** | **L=** | **811,0m** |

| | |
|---|---|
| Studnie rewizyjne Dn1200mm | 2 szt. |
| Studnie rewizyjne Dn1000mm | 24 szt. |
| Studnie deszczowe | 36 szt. |

**10.4 ODPŁYW WÓD DESZCZOWYCH ZE ZLEWNI.**

Projektowana kanalizacja deszczowa obejmuje dwie zlewnie:

**ZLEWNIA I :** ul. Parchimowicza, których odbiornikiem będzie kanalizacja deszczowa w ul. Sienkiewicza.

Obliczono odpływ nominalny dla q = 15 l/sek ha i maksymalny dla q = 130 l/sek ha.

Odpływ wód deszczowych z terenu w/w ulic obliczono na podstawie wzoru

$Q = q \times F \times \Psi \times \Phi$ [l/sek ] gdzie:

q - deszcz obliczeniowy

F – powierzchnia zlewni

Ψ - współczynnik spływu dla drogi wykonanej z kostki betonowej Ψ =0,75

Φ - współczynnik opóźnienia spływu

Odpływ wód deszczowych maksymalny.

Powierzchnia zlewni $F_1 = 8150\ m^2$

Wody deszczowe z pasa drogowego

$F_1 = 8150\ m^2 = 0,81$ ha; q = 130 l/s/ha; Ψ =0,75; Φ =0,90

$Q = q \times F \times \Psi \times \Phi = 130 \times 0,81 \times 0,75 \times 0,9 = 71,0$ l/sek

Odpływ nominalny.

Wody deszczowe z powierzchni jezdni ulicy.

$F_1 = 8150\ m^2 = 0{,}81$ ha q = 15 l/ha Ψ =0,75 Φ = 0,90

Qn = q x F x Ψ x Φ = 15 x 0,81 x 0,75 x 0 ,90 = 8,2 l/sek

Ilość wód deszczowych odpływająca w czasie nawalnego deszczu

Przyjmujemy opad deszczu nawalnego w ciągu 15 minut.

$Q = 71{,}0$ l/sek x 15 x 60 $= 63{,}9\ m^3$

Ilość wód deszczowych odprowadzana do rowu maksymalnie rocznie

Średni opad roczny dla miasta Jeziorany P=625mm

$Q_{maxr} = 8150\ m^2$ x 0,625 m = $5094\ m^3$

**<u>Odpływ wody do kanału ul. Sienkiewicza</u>**

- maksymalniego godzinowego $Q_{maxh} = 71$ l/sek = 256 $m^3/h$
- średniego dobowego $Q_{śrdb} = 5094 / 365 = 14{,}0\ m^3/db$
- maksymalnego rocznego $Q_{maxr} = 5094 \times 1{,}3 = 6622\ m^3$

**ZLEWNIA II :** część ul. Parchimowicza oraz ul;. Barczewskiego, których odbiornikiem będzie kanalizacja deszczowa w ul. Kajki.

Obliczono odpływ nominalny dla q = 15 l/sek ha i maksymalny dla q = 130 l/sek ha.

Odpływ wód deszczowych z terenu w/w ulicy obliczono na podstawie wzoru

Q= q x F x Ψ x Φ [l/sek ] gdzie:

q - deszcz obliczeniowy

F – powierzchnia zlewni

Ψ - współczynnik spływu

Φ - współczynnik opóźnienia spływu

Odpływ wód deszczowych maksymalny.

Powierzchnia zlewni $F_1 = 1860\ m^2$

Wody deszczowe z pasa drogowego

$F_1 = 1860\ m^2 = 0{,}19$ ha; q = 130 l/s/ha; Ψ =0,75; Φ =0,90

Q= q x F x Ψ x Φ = 130 x 0,19 x 0,75 x 0,9 = 16,6 l/sek

Odpływ nominalny.

Wody deszczowe z powierzchni jezdni ulicy.

$F_1 = 1860 m^2 = 0{,}19$ ha q = 15 l/ha Ψ =0,75 Φ = 0,90

Qn = q x F x Ψ x Φ = 15 x 0,19 x 0,75 x 0 ,90 = 1,92 l/sek

Ilość wód deszczowych odpływająca w czasie nawalnego deszczu

Przyjmujemy opad deszczu nawalnego w ciągu 15 minut.

$Q = 16{,}6$ l/sek x 15 x 60 $= 15{,}0\ m^3$

Ilość wód deszczowych odprowadzana do rowu maksymalnie rocznie

Średni opad roczny dla miasta Olsztynka P=625mm

$Q_{maxr} = 1860\ m^2$ x 0,625 m = $1163\ m^3$

**Odpływ wody do kanalizacji deszczowej w ul. Kajki**

- maksymalniego godzinowego $Q_{maxh}$ = 16,6 l/sek = 60 $m^3$/h
- średniego dobowego $Q_{śrdb}$ = 1163 / 365 = 3,18 $m^3$/db
- maksymalnego rocznego $Q_{maxr}$= 1163 x 1,3 = 1512 $m^3$

Istniejąca kanalizacja deszczowa w pasie drogowym drogi wojewódzkiej nr 595 jest w stanie przejąć wody opadowe ze zlewni nr I i nr II, tj. ul. Barczewskiej i Parchimowicza w mieście Jeziorany.

## 10. 4.1. STĘŻENIE ZANIECZYSZCZEŃ W WODZIE DESZCZOWEJ.

Projektowaną kanalizacją deszczową będą odprowadzane wody opadowe z terenu drogi, chodników i dachów oraz dojazdów do budynków.

Stężenie zawiesiny i substancji ropopochodnych w ściekach surowych założono na podstawie licznych wyników pomiarów publikowanych w literaturze dla podobnych zlewni:

- stężenie zawiesiny ogólnej na wlocie do podczyszczalni $Z_{wlot}$ = 300 mg/$dm^3$
- stężenie substancji ropopochodnych na wlocie do podczyszczalni $Rop_{wlot}$ = 80 mg/$dm^3$

## 11. WYKONAWSTWO ROBÓT.

Przed rozpoczęciem robót ziemnych na odcinkach przechodzących przez tereny zielone i uprawne należy z pasa roboczego zdjąć warstwę ziemi roślinnej i zhałdować obok, Ogrodzenia znajdujące się w psie roboczym należy rozebrać. Rozbiórkę nawierzchni ulic, dojazdów i chodników wykonywać ręcznie i mechanicznie. Plac robót ziemnych w pobliżu budynków należy zabezpieczyć przed osobami postronnymi.

Przed wejściem na plac budowy kanalizacji deszczowej należy dokonać inwentaryzacji istniejących kabli elektrycznych , telefonicznych , sieci wodociągowej, kanalizacji deszczowej i drenaży melioracyjnych oraz dokonać wywiadu branżowego z użytkownikami w/w sieci na trasach budowy. Podczas wykonywania robót ziemnych należy zabezpieczyć możliwość dojazdu do budynków i wykonać tymczasowe przejścia dla pieszych.

Roboty ziemne wykonywać mechanicznie koparką podsiębierną. W pobliży istniejącego uzbrojenia i linii energetycznych roboty ziemne wykonywać ręcznie. Wykopy szerokoprzestrzenne z odkładem ziemi na bok , ściany nieumocnione. Praca koparką w pobliżu czynnych linii energetycznych jest zabroniona. Istniejące uzbrojenie podziemne oznaczone jest na planach sytuacyjno-wysokościowych.

Przed przystąpieniem do robót ziemnych należy ustalić lokalizację istniejącego uzbrojenia przez jego ręczne odkopanie a następnie zgłosić do poszczególnych instytucji zlokalizowanie istniejącego uzbrojenia podziemnego w terenie.

W istniejących studniach rewizyjnych na kanalizacji deszczowej należy wykonać regulację wysokościową włazu przez dostosowanie jego do rzędnej projektowanej niwelety.

Podobnie skrzynki zaworowe żeliwne wodociągowe należy wyregulować wysokościowo przez dostosowanie ich do rzędnej projektowanej niwelety.

W czasie wykonywania robót ziemnych i montażowych należy chronić znaki geodezyjne.

Minimalna odległość projektowanej kanalizacji deszczowej winna wynosić:

- 2 m. od znaków geodezyjnych, słupów, drzew, i studni zagrodowych,
- 3 m. od niepodpiwniczonych budynków, lokalnych zbiorników na ścieki.

Przy wykonywaniu robót ziemnych pod czynnymi liniami energetycznymi należy przestrzegać odpowiednich przepisów BHP.

Ziemię z wykopów wywieść na składowisko wskazane przez inwestora.

Przestrzegać warunków uzgodnień wydanych przez właścicieli sieci uzbrojenia podziemnego i właścicieli działek przez który biegnie trasa kanalizacji. Istniejące uzbrojenie przechodzące poprzecznie przez wykop musi być zabezpieczone przed uszkodzeniem.
Wykopy wykonywać nieumocnione szerokoprzestrzenne ze skarpami o nachyleniu 1 : 1. Rury układać na podsypce gr. 10 cm z grubego piasku . Rury PP montować zgodnie z instrukcją producenta . Po zmontowaniu kanałów rurę należy obsypać zasypką z gruntu piaszczystego na wysokość 30 cm ponad wierzch rury i zagęścić ją. Wykop pozostały zasypywać gruntem dowiezionym sypkim z zagęszczeniem do Is 0,98.
Nie stosować izolacji przeciwwilgociowej na kręgach studni z materiałów bitumicznych. Kręgi są zabezpieczone przez dodatek w postaci siarczynów.
Wykonawca robót przeszkoli pracowników wykonawcy na temat rozpoznawania zwierząt jakie mogą się znajdować się w pasie roboczym. Przed rozpoczęciem robót przeszkolony pracownik skontroluje pas roboczy, czy na jego obszarze nie znajdują się chronione zwierzęta. Jeżeli takie się znajdą , to będą musiały być przeniesione poza pas roboczy.
Po wykonaniu wykopu, przed rozpoczęciem robót montażowych, wykop będzie kontrolowany czy w nim nie znajdują się jakiekolwiek zwierzęta. Podobnie przed zasypaniem wykopu, dno wykopu będzie skontrolowane. Zwierzęta które wpadły do wykopu będą wyniesione z wykopu poza pas roboczy.
Na trasie projektowanej kanalizacji występują nie zinwentaryzowane sieci drenażowe, kanały zbiorcze. W przypadku uszkodzenia drenaży należy je odtworzyć.
Badanie szczelności wykonanej kanalizacji wykonać z użyciem wody ( metodą „W").
Ciśnienie próbne jest ciśnieniem wynikającym z wypełnienia badanego odcinka przewodu wodą do poziomu terenu odpowiednio w dolnej lub górnej studzience, przy czym ciśnienie to nie może być większe niż 50 kPa i mniejsze niż 10 kPa, licząc od poziomu wierzchu rury. Po wypełnieniu przewodu lub studzienek wodą i wytworzeniu ciśnienia próbnego, może być konieczne pozostawienie przewodu na czas stabilizacji na ok. 1 godzinę.
Czas badania powinien wynosić 30 min.
Ciśnienie powinno być utrzymywane z dokładnością do 1 kPa ciśnienia próbnego poprzez uzupełnianie wody do maksymalnego poziomu.
Całkowita ilość wody uzupełnionej w czasie badania w celu spełnienia wymagań powinna być mierzona i rejestrowana wraz z wysokością słupa wody wymaganego ciśnienia próbnego.
Wymagania dotyczące badań są spełnione, jeżeli ilość wody nie przekracza:
- 0,15 l/m2 w czasie 30 min. dla przewodów,
- 0,20 l/m2 w czasie 30 min. dla przewodów wraz ze studzienkami kanalizacyjnymi włazowymi,
- 0,40 l/m2 w czasie 30 min. dla studzienek kanalizacyjnych

Uwaga: m2 odnosi się do wewnętrznej powierzchni zwilżonej.
Włazy rewizyjne zaprojektowano żeliwne D-400 typu ciężkiego. Włazy rewizyjne montować na żelbetowym pierścieniu odciążającym. Przepady montować na zewnątrz studni.
Wykopy przy studniach rewizyjnych zasypywać warstwami z zagęszczaniem. Wykopy wykonywane w drogach, ciągach pieszych, dojazdach do posesji należy zasypywać warstwami z zagęszczaniem Studnie rewizyjne muszą być szczelne i należy wykonać je zgodnie z normą PN-92/B-10729. Kanały należy odbierać zgodnie z instrukcjami producentów rur i normą PN-92/B-10735.

Spadki podłużne kanałów i rurociągów są podane na rysunkach profili. Nie ma potrzeby nanoszenia spadków podłużnych na planach sytacyjno-wysokościowych. Taki rysunek byłby nieczytelny.
Na placu budowy tankowanie maszyn i pojazdów w paliwo będzie się odbywało z przewoźnej budowlanej autocysterny z dystrybutorem. Do miejsca pracy na budowie maszyny budowlanej paliwo będzie dowożone autocysterną.
W zapleczu budowy dla pracowników należy zabezpieczyć toalety przenośne typu toy-toy.

Zgromadzone w nich ścieki należy wywozić przy pomocy specjalistycznego sprzętu do punków zlewnych ścieków dowożonych przy oczyszczalni ścieków w Stawigudzie.
Materiały do budowy kanalizacji deszczowej składować na terenie zaplecza budowy i w pasie roboczym. Odpady składowane będą na terenie zaplecza budowy,
Po zakończeniu robót należy odtworzyć ogrodzenia oraz teren doprowadzić do stanu pierwotnego.
W miejscu skrzyżowania projektowanej kanalizacji z istniejącymi kablami energetycznymi I telefonicznymi w celu zabezpieczenia na tych kablach należy zamontować rury osłonowe połówkowe typu AROT A110 PS.

## 16. ODWODNIENIE WYKOPÓW

Ukształtowanie terenu i warunki gruntowo-wodne powodują, że w wykopie pod rurociąg kanalizacji deszczowej może wystąpić woda gruntowa.
Poziom zwierciadła wody gruntowej uzależniony jest od pory roku. Przy obfitych deszczach poziom wody gruntowej będzie się podnosił.
Przewidujemy odwodnienie wykopów w gruntach spoistych wykonać przy pomocy pomp do odwodnień powierzchniowych z dna wykopu.
Zasilenie agregatów pompowych w energię elektryczną odbywać się może z przewoźnego agregatu prądotwórczego lub przy pomocy tymczasowych linii napowietrznych. Sposób rozwiązania będzie zależał od sprzętu odwodnieniowego jakim będzie dysponował wykonawca robót. Projekt zasilenia elektrycznego nie wchodzi w zakres opracowania.

## 17. TYMCZASOWE ZABEZPIECZENIE DRZEW.

Na trasie budowanej kanalizacji deszczowej występuje drzewo które należy zabezpieczyć na czas budowy.
Tymczasowe zabezpieczenie drzew , które mogą być narażone na uszkodzenia w czasie robót budowlanych, wymagają wykonania wszystkich czynności:
- w sposób uniemożliwiający uszkodzenie mechaniczne drzew,
- tylko ręcznie w zasięgu korony drzewa i w odległości co najmniej 2 m na zewnątrz od obrysu korony drzewa.

W zasięgu korony drzewa i w odległości co najmniej 2 m na zewnątrz od obrysu korony drzewa (lub w strefie 4 × 4 m wokół drzewa) nie przewiduje się dopuścić do:
- wykonania placów składowych i dróg dojazdowych,
- poruszania się sprzętu mechanicznego,
- składowania materiałów budowlanych,
- zmian poziomu gruntu.

Nakazuje się, aby w strefie do 10 m od pnia drzewa nie składować cementu, kruszywa, olejów, paliw i lepiszcz.
Zabezpieczenie drzewa na okres budowy kanalizacji powinno obejmować:
- owinięcie pnia matami słomianymi (np. w ilości 4 m2 na jeden pień) lub zużytymi oponami samochodowymi, a następnie oszalowanie ich deskami do wysokości pierwszych gałęzi. Dolna część każdej deski powinna opierać się na podłożu, będąc lekko wkopaną w grunt lub obsypaną ziemią. Oszalowanie powinno być otoczone opaskami z drutu lub taśmy stalowej w odległości wzajemnej co 40÷60 cm,
- przykrycie odkrytych korzeni matami słomianymi w ilości około 4 m2 na jedno drzewo,
- podlewanie drzewa wodą w ilości około 20 dm3 na jedno drzewo przez cały okres trwania robót, w zależności od warunków atmosferycznych.

Po zakończeniu robót należy wykonać demontaż zabezpieczenia drzewa, obejmujący
- rozebranie konstrukcji zabezpieczającej drzewo,
- usunięcie materiałów zabezpieczających,
- lekkie spulchnienie ziemi w strefie korzeniowej drzewa.

**Zabezpieczanie korzeni drzew przy budowie ( Rys nr 1)**

− na granicy planowanego wykopu od strony drzew należy wykopać ręcznie rów o szer. 30-50cm i głębokości równej 1,5 do 2,0m,
− wszystkie napotkane korzenie powinno się przyciąć na równi ze ścianą wykopu; korzenie ciąć prostopadle do osi, bez wyrywania fragmentu drewna; powierzchnia ciecia musi być równa i możliwie najmniejsza,
− na przeciwległej ścianie należy ustawić ekrany z desek zamocowane na słupach ustawionych od strony planowanego wykopu – odległość miedzy ścianą z przyciętymi korzeniami, a deskowaniem ok. 30 cm (w przypadku znacznej głębokości wykopu, rów można poszerzyć – jednak ekran zawsze powinien być ustawiony w odległości 30cm od ściany z przyciętymi korzeniami.),
− za deskowaniem czasowego wąskiego wykopu powinno się wykonać osłonę korzeni w formie szczeliny o szerokości 0,3 ÷ 0,5 m i głębokości 1,5 ÷ 2,0 m wypełnionej kompostem i torfem
− przestrzeń pomiędzy ekranem i ścianą wypełnić gruboziarnistym podłożem do wys. 40cm poniżej powierzchni terenu (ił 25%, piasek max 70%, materia organiczna max 5%), zaś górną warstwę należy wypełnić ziemia urodzajna zmieszana z kompostem w stosunku 2 :1,
− odkryte korzenie należy przykryć matami słomianymi, nie wolno dopuścić do ich przesuszenia,
− odkrytych korzeni nie wolno podlewać silnym strumieniem wody oraz nie można dopuścić do wytworzenia w obrębie systemu korzeniowego zastoin wody
− przy wykonywaniu prac podczas upałów trzeba maksymalnie skrócić okres narażenia korzeni na przesuszenie,
− z osłon tego typu można zrezygnować pod warunkiem wykonania robót instalacyjnych po za okresem wegetacji roślin.

**Zabezpieczanie pni drzew przy budowie ( Rys nr 2)**

Na placu budowy pnie drzew należy zabezpieczyć przed uszkodzeniami mechanicznymi poprzez odeskowanie, którego wysokość w zależności od pokroju drzewa powinna wynosić od 1,5 do 2 m – szalunek powinien sięgać do pierwszych gałęzi,
− pod deskami należy ułożyć warstwę izolacyjna z juty lub mat słomianych,
− ustabilizować odeskowanie u podstawy poprzez obsypanie ziemia,
− górna część odeskowania opasać drutem lub taśmą stalowa co 40 – 60 cm (co najmniej 3 razy).

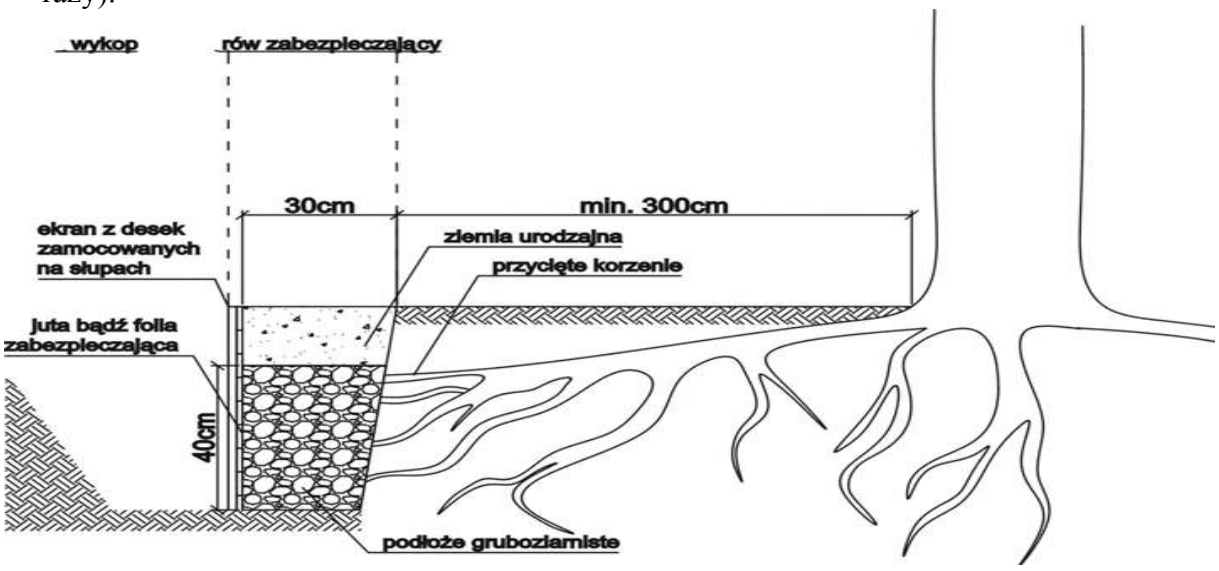


Rys nr 1. Zabezpieczanie korzeni drzew sąsiadujących z wykopem za pomocą ekranu z desek

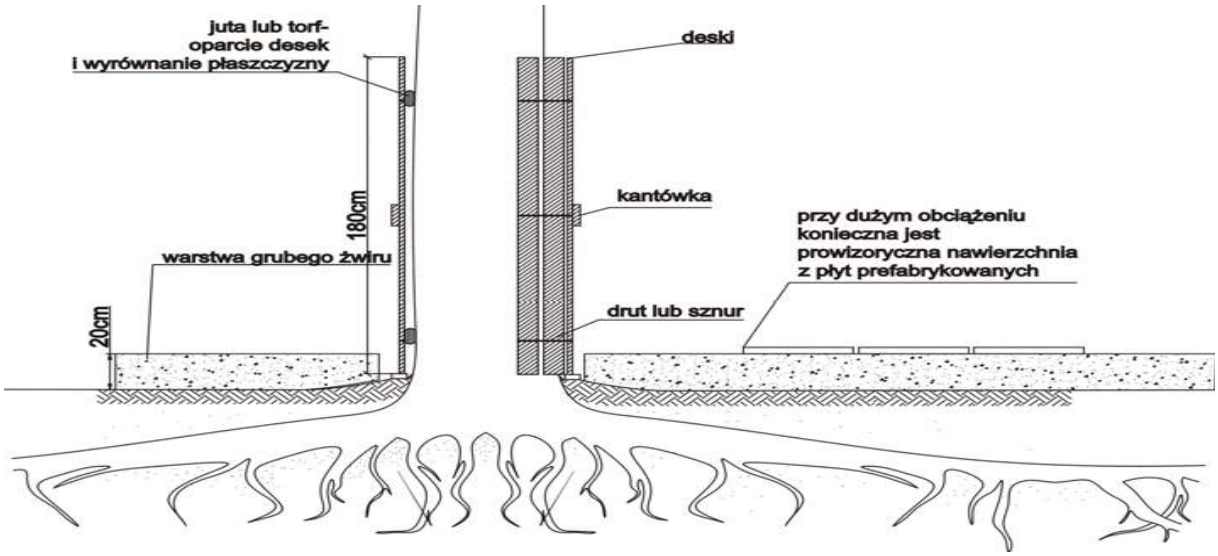


Rys nr 2. Zabezpieczenie drzew przed uszkodzeniami za pomocą osłony przypniowej

**Zabezpieczanie koron drzew przy budowie**

- gałęzie kolidujące, utrudniające prace należy podwiązać do gałęzi sąsiednich,
- w przypadku, gdy jest to niezbędne należy wykonać, zgodnie ze sztuka ogrodnicza, cięcia techniczne,
- rany po cieciach zabezpieczyć środkiem grzybobójczym typu funaben, dendromal, Lack balsam itp.

**Zabezpieczenie i ochrona krzewów podczas robót ziemnych , inzynieryjnych i drogowych**

- grupy krzewów do zachowania należy wygrodzić,
- należy wykonać obudowy z desek do wysokości określonej indywidualnie dla każdego krzewu lub grupy krzewów ( maks. do 2 m),
- deskowanie należy zamocować za pomocą gwoździ do palików, wbitych w grunt, rozmieszczonych co 1.5 m.

**Zabezpieczenie krzewów w sąsiedztwie wykopu:**

Jeżeli krzewy nie są zbyt stare i zbyt przerośnięte, a wykop trwa krótko:

- należy podwiązać korony lub przyciąć je w zależności od gatunku i jego wrażliwości na cięcia,
- powinno się zastosować ekrany zabezpieczające system korzeniowy.

Jeżeli roślinność, która ma być zachowana, zostanie uszkodzona lub zniszczona przez Wykonawcę, to powinna być ona odtworzona na koszt Wykonawcy, w sposób zaakceptowany przez odpowiednie władze. Jest to określone zarówno przez ustawę o ochronie przyrody jak i przez przepisy prawa budowlanego.

**Ponad to ustala się :**

1. Zakaz manewrowania sprzętem ciężkim w pobliżu drzew.
2. W obrębie koron i korzeni nie można składować żadnych materiałów ziemnych.
3. W obrębie korzeni zaniechać zagęszczania gruntu (walcowanie należy ograniczyć do minimum).
4. Przywrócenie do stanu pierwotnego trawników, na których prowadzone będą ewentualne prace.
5. W przypadku uszkodzeń korzeni lub gałęzi i pni należy zlecić specjalistycznej firmie usunięcie szkód.
6. Wszelkie prace w pobliżu drzew należy prowadzić pod nadzorem inspektora nadzoru do spraw ochrony zieleni wysokiej na terenach zurbanizowanych.

7. W celu niedopuszczenia do przesuszenia systemu korzeniowego, wykopy przy drzewach należy zasypywać w jak najkrótszym czasie.

8. W przypadku prowadzenia robót w okresie wegetacyjnym, drzewa po zasypaniu wykopów należy obficie podlać, zaś w przypadku prowadzenia robót w okresie jesienno-zimowego spoczynku drzew, korzenie podczas wykopów należy owinąć jutą lub matami w celu ochrony przed niską temperaturą.

9. Kopanie w obrębie korzeni należy wykonywać ręcznie. Korzenie do 3 cm średnicy należy obciąć na czysto (praca specjalistyczna), grubsze korzenie należy wpuścić głębiej i zabezpieczyć przed wysychaniem.

10. W przypadku uszkodzeń korzeni lub gałęzi i pni należy zlecić specjalistycznej firmie usunięcie szkód.

Zasady prowadzenia prac ziemnych i budowlanych w bezpośrednim sąsiedztwie drzew zostały ustalone w trosce o drzewa, ale także mają na celu właściwe ukierunkowanie procesów inwestycyjnych. Za zniszczenie terenów zieleni oraz drzew i krzewów spowodowane niewłaściwym wykonywaniem robót ziemnych prezydent miasta właściwy do tego organ może wymierzyć administracyjną karę pieniężną – art.88 ust.1 pkt.1 ustawy o ochronie przyrody.
Obowiązek właściwego i kompleksowego zabezpieczenia drzew na placach budowy, przed wszelkimi uszkodzeniami lub doprowadzeniem do ich obumarcia lub zniszczenia spoczywa w pierwszej kolejności na inwestorze i wykonawcy. Inwestor działając zarówno we własnym interesie jak i ogólnym interesie ochrony środowiska winien jest prowadzić inwestycję w sąsiedztwie drzew, w taki sposób, aby im nie szkodzić.

Opracował;

mgr inż. Klepando Katarzyna

# INFORMACJA O PLANIE BEZPIECZEŃSTWA I OCHRONY ZDROWIA

A. Dane ogólne

1.Podstawa opracowania.

Podstawą opracowania są;
- art. 21a ust. 4 ustawy z dnia 7.07.1994 r. - Prawo budowlane ( Dz.U z 2000 r. Nr 106. poz. 1126 z późniejszymi zmianami) § 2
- rozporządzenia Ministra Infrastruktury z dnia 23czerwca 2003 r. w sprawie dotyczącej bezpieczeństwa i ochrony zdrowia oraz planu bezpieczeństwa i ochrony zdrowia Dz.U.03.120.1126.

## 3. CEL OPRACOWANIA.

Celem opracowania jest odprowadzenie wód deszczowych i roztopowych z projektowanej przebudowy ul. Parchimowicza i Barczewskiej w obrębie 1 w mieście Jeziorany

## 4. LOKALIZACJA.

Projektowane ul. Parchimowicza i Barczewska są położone w południowej części miasta Jeziorany w osiedlu usługowo – mieszkaniowym. Od południa i od wschodu drogi gminne graniczą z drogą wojewódzką nr 595 Jeziorany - Barczewo (ul. Kajki), a od północy z drogą powiatową nr 1434N relacji Derc-Jeziorany (ul. Sienkiewicza). Od zachodu z granicą miasta i gminy Jeziorany.

Obecnie ul. Parchimowicza i Barczewska jak i zjazd na nią posiadają nawierzchnie gruntową.

2.Obiekt.

Przedmiotem opracowania jest projekt zagospodarowania terenu budowy kanalizacji deszczowej w przebudowywanych ulica Parchimowicza i Barczewskiej na działkach nr 235; 321; 326/5; 290; 281/3; 279 obrębie 1 w mieście Jeziorany.

3. Inwestor

Inwestorem budowy dróg, kanalizacji deszczowej i eksploatatorem będzie Miasto Jeziorany, Plac Zamkowy 4; 11-300 Jeziorany.

4. Pracownia Projektowa

PRO-NAD Bohdan Nieciecki
Ul. Kolejowa 3/24; 11-015 Olsztynek

5. Projektant

mgr inż. Katarzyna Klepando

B. Część opisowa.

Rozwiązanie projektowe kanalizacji sanitarnej

Nowa projektowana kanalizacja deszczowa jest zlokalizowana w pasie przeznaczonym pod drogę. Do projektowanej kanalizacji deszczowej wody deszczowe będą odprowadzane z powierzchni jezdni poprzez projektowane studnie deszczowe zlokalizowane przy krawężnikach. Odwodnienie projektowanej nawierzchni ul. Parchimowicza i Barczewskiej jest powierzchniowe i odbywać się będzie po przez spadki poprzeczne i podłużne

w kierunku projektowanych wpustów ulicznych i działki inwestora, a następnie zostanie odprowadzona do projektowanej kanalizacji deszczowej.

Studnie deszczowe zaprojektowano z osadnikiem do gromadzenia piasku i zawiesiny łatwoopadającej.

Zadaniem projektowanej inwestycji jest odprowadzenie wód opadowych i roztopowych z przebudowywanej ul. Parchimowicza i Barczewskiej.

Kanalizację w ulicy podzielono z uwagi na ukształtowanie terenu na zlewnie. W każdej zlewni zaprojektowano osobny kanał deszczowy.

Nowa projektowana kanalizacja deszczowa w ul. Parchimowicza jest zlokalizowana w pasie przeznaczonym pod drogę. Projektuje się włączenie do istniejącej sieci Dn 400mm w ul. Sienkiewicza poprzez istniejącą studnię na istniejącym kanale deszczowym. Wraz z wybudowaniem kanału deszczowego zostanie przebudowany zjazd na działkę nr 290 ul. Parchimowicza.

Włączenie do kanału drugiego i trzeciego do drugiej zlewni projektuje się do istniejącej sieci Dn 300mm w ul. Kajki poprzez wybudowanie dwóch nowych studni Dn 1200mm na istniejącym kanale. Po wybudowaniu studni i kanału teren chodnika z kostki betonowej i zjazdu z kostki brukowej zostanie przywrócony do stanu pierwotnego.

Dotychczas wody deszczowe i roztopowe z drogi gruntowej ul. Parchimowicza odprowadzane były do rowu i odprowadzane do kanału w kierunku ul. Kajki. Po utwardzeniu drogi rów nie będzie spełniał swojej roli gdyż droga będzie posiadać krawężniki.

W odgałęzieniu ul. Parchimowicza projektuje się przebudowę istniejącego kanału deszczowego. Przebudowa będzie polegała na zagłębieniu kanału Dn 250mm i włączenie go do istniejącej kanalizacji w ul. Kajki.

Lokalizacja wpustów przedstawiona jest na planie sytuacyjno-wysokościowym .

Kanalizację deszczową zaprojektowano z rur PP SN16 Dn 160-300mm z polipropylenu gładkich litych o połączeniach kielichowych lub z rur strukturalnych gładkich PE.

Przy przejściu kanałów przez ścianki studzienek stosować przejścia szczelne w postaci tulei uszczelniających. Otwory w studniach wykonywać przy pomocy wiertnicy do betonu.

Rury układać na podsypce piaskowej grubości 10 cm z wyprofilowanym dnem na łożysko nośne, zgodnie z projektowanym spadkiem. Miejscach złączeń kielichowych należy wykonać dołki montażowe głębokości około 10 cm.

Roboty ziemne wykonać wg BN-83/8836-02.

Roboty montażowe wykonać zgodnie z wymaganiami technicznymi.

Ułożony odcinek rury kanałowej po uprzednim sprawdzeniu spadku wymaga zastabilizowania przez wykonanie obsypki ochronnej z piasku, przynajmniej na wys. 10 cm ponad wierzch rury , w końcowej fazie robót obsypkę uzupełnić do 30 cm.

Pozostałą wysokość wykopów zasypać gruntem sypkim żwirem lub pospółką z zagęszczeniem do Is 0,98.m.

Studnie rewizyjne zaprojektowano z kręgów betonowych Ø 1000- 1200 mm z betonu wg. PN-EN 206-1: C40/50 HSR- beton siarczanoodporny.

Nasiąkliwość do 4%, Wodoszczelność W8, Mrozoodporność F150.

Elementy studni łączone na uszczelki SBR lub NBR.

Studnie wyposażone w stopnie złazowe pokryte tworzywem sztucznym w kolorze jaskrawym zgodne z PN-EN 13101:2004.

Dennice studni z kinetą monolityczną PERFEKT.

Na studniach należy montować pierścień odciążający Dn 1980 dla studni Dn 1200 mm i płytę nastudzienną Dn 1470 mm oraz pierścień odciążający Dn 1740 dla studni Dn 1000 mm i płytę nastudzienną Dn 1240 mm

Dla studni zaprojektowano włazy z żeliwne z zamknięciem zatrzaskowym w ulicach typu ciężkiego D 400 dopuszcza się stosowanie włazów z wypełnieniem betonowym. Włazy studni rewizyjnych montować na pierścieniach odciążających żelbetowych lub z tworzyw sztucznych.

Można stosować dla montażu włazu kształtkę redukcyjną betonową tzw. konus.

Studzienki deszczowe wpustowe z osadnikiem zaprojektowano z elementów betonowych Ø500 mm. Osadnik służyć będzie do zatrzymywania łatwo opadającej zawiesiny i dużych zanieczyszczeń. Należy stosować osadniki monolityczne

Studnie wpustowe zaprojektowano z betonu wibroprasowanego wg. PN-EN 206-1: C40/50 HSR- beton siarczanoodporny. Nasiąkliwość do 4%, Wodoszczelność W8. Mrozoodporność F150.

Elementy studni deszczowej łączyć ze sobą na zaprawę klejową.

W studzienkach deszczowych należy zastosować wpusty deszczowe żeliwne D 400 z kratą zatrzaskową.

Wpusty posadawiać na pokrywie betonowej odciążającej lub betonowym pierścieniu odciążającym.

2. Kolejność realizacji robót.

Prace wykonywać postępująco od najniższego miejsca.

3. Wykaz istniejących obiektów budowlanych.

Zagospodarowanie komunikacyjne.

Roboty prowadzone w drogach. .

Uzbrojenie.

Teren przewidziany pod budowę kanalizacji jest uzbrojony w następujące sieci uzbrojenia podziemnego:
- wodociąg,
- kanalizację sanitarną,
- kable energetyczne,
- kable telefoniczne,

Przed przystąpieniem do robót wymagane przyprowadzenie wywiadu sprawdzającego możliwość wystąpienie niewykazanego uzbrojenia.

Zadrzewienie.

Nie występuje zadrzewienie.

Budynki, budowle.

W pobliżu pasa roboczego występują budynki mieszkalne jednorodzinne i usługowe.

4. Planowane roboty.

- Wykonanie kanalizacji deszczowej.

5. Wskazania elementów zagospodarowania działki, które mogą stwarzać zagrożenie bezpieczeństwa i zdrowia ludzi:

Na terenie planowanych robót w miejscach podłączeń zlokalizowane są istniejące sieci uzbrojenia nadziemnego naniesione na planie lokalizacyjnym projektu.

Z uwagi na sposób realizacji robót w rejonie występującego uzbrojenia nie będzie występowało zagrożenie wymagające specjalnego wykonywania robót. Prace pod liniami energetycznymi wykonywać pod nadzorem zarządcy linii.

6. Informacje dotyczące przewidywanych zagrożeń występujących podczas realizacji robót budowlanych, określające skalę i rodzaje zagrożeń oraz miejsce i czas ich wystąpienia:

Roboty budowlane wykonane będą w terenie sprzętem mechanicznym. Wykopy wykonywane na odkład.

7. Zalecenia i wymagania w stosunku do dopuszczających do pracy, instruktaż pracowników, środki techniczne i organizacyjne zapobiegające niebezpieczeństwom. Czynności wymagane przy budowie sieci.

7.1. Nadzór bezpośredni Wykonawcy jest odpowiedzialny za dopuszczanie do pracy odpowiednio przygotowanych i wyposażonych pracowników.

W szczególności dotyczy to wyposażenia w odzież ochronną, sprzęt zabezpieczający przed upadkiem z wysokości, narzędzia ręczne i elektronarzędzia oraz pozostały sprzęt drobny.
Każdy sprzęt musi być sprawny i z aktualnymi atestami oraz badaniami.

7.2. Każdy pracownik winien posiadać aktualne badania lekarskie oraz aktualne szkolenie BHP odpowiednie do zajmowanego stanowiska pracy (zgodnie z Rozporządzeniem Ministra Pracy i Polityki Socjalnej). Kopie dokumentów potwierdzających prowadzone szkolenia winny znajdować się na terenie budowy.

7.3. Nadzór Wykonawców prowadzi całą niezbędną dokumentację dotyczącą przeprowadzania szkoleń stanowiskowych podległych pracowników.

7.4. Wszyscy pracownicy budowy winni być zapoznani z „planem BIOZ" jak również być zapoznani z występującymi zagrożeniami i „oceną ryzyka zawodowego". Fakt przeszkolenia i zapoznania z tym pracownicy potwierdzają podpisem w książce szkoleń.

7.5 .Nadzór poszczególnych Wykonawców winien posiadać na terenie budowy pełną informację odnośnie zdolności do pracy i ewentualnie ograniczeń dla poszczególnych pracowników oraz dokumenty potwierdzające posiadanie przez pracowników uprawnień do wykonywania czynności w ramach wykonywanych obowiązków (np.: uprawnienia spawacza, palacza tlenowego, hakowego, elektryka, itp.).

7.6. Nadzór nad prowadzonymi pracami.

Nadzór nad prowadzonymi pracami sprawuje Kierownik Kontraktu, Kierownik Budowy oraz Kierownicy Robót a także Brygadziści – każdy w zakresie swoich obowiązków i w swoim zakresie działania.

Do obowiązków Kierownika Budowy należy systematyczne kontrolowanie prowadzonych prac, a stwierdzone uchybienia i wydawane w tym zakresie polecenia będą odnotowywane w dzienniku BHP.

Nadzór na budowie odpowiada za bezpieczną organizację prac zgodnie z „planem BIOZ" i obowiązującymi przepisami oraz za przestrzeganie przepisów i zasad przez podległych im pracowników.

Opracował;

mgr inż. Klepando Katarzyna

# MAPA DO CELÓW PROJEKTOWYCH

## skala 1:500

Województwo: warmińsko- mazurskie
Powiat: olsztyński
Jednostka ewidencyjna: Miasto Jeziorany 281406_4
Obręb ewidencyjny: 281406_4.0001
Działka: 17/6, 17/8, 53/2
Miejscowość: Jeziorany
Arkusz: 7.212.18.15.4.1, 7.212.18.15.3.2 , 7.212.18.15.4.3, 7.212.18.15.3.4, 7.212.18.20.2.1
Układ współrzędnych prostokątnych płaskich: 2000 strefa 7
Układ współrzędnych wysokości: Kronsztadt 86
KERG: GD-PODGIK.6642.1.5227.2016
Oznaczenie granic obszaru aktualizacji:
Stan aktualny na dzień: 12.12.2016

Wykonanie niniejszej mapy nie było poprzedzone ustaleniami dotyczącymi występowania służeności gruntowych obciążających grunty położone w granicach projektowanej inwestycji budowlanej.
Nie wyklucza się istnienia w terenie innych nie wskazanych na niniejszej mapie urządzeń podziemnych, które nie były zgłoszone do inwentaryzacji lub o których brak jest informacji w instytucjach branżowych.

Usługi Geodezyjno-Projektowe
PRYZMAT Jan Górecki
10-526 Olsztyn, ul. Partyzantów 31 lok. 15
tel. kom. 604 77 94 83
NIP 739-205-32-29, REGON 510725910

| Poświadcza się, że dokument został opracowany w których rezultaty zawiera operat techniczny | wynika prac geodezyjnych i kartograficznych, wpisany do ewidencji materiałów państwowego zasobu geodezyjnego i kartograficznego |
|---|---|
| organ prowadzący państwowy zasób geodezyjny i kartograficzny: | STAROSTA OLSZTYŃSKI |
| Identyfikator ewidencyjny materiału zasobu - operatu technicznego | P.2814.2016.4593 |
| Data wpisania operatu technicznego do ewidencji materiałów zasobu: | 15.12.2016 |
| Imię, nazwisko i podpis osoby reprezentującej organ : | Piotr Pałejko Inspektor w Wydziale Geodezji |


# MAPA DO CELÓW PROJEKTOWYCH

## skala 1:500

Województwo: warmińsko- mazurskie
Powiat: olsztyński
Jednostka ewidencyjna: Miasto Jeziorany 281406_4
Obręb ewidencyjny: 281406_4.0001
Działka: 235
Miejscowość: Jeziorany
Arkusz: 7.212.18.20.2.1
Układ współrzędnych prostokątnych płaskich: 2000 strefa 7
Układ współrzędnych wysokości: Kronsztadt 86
KERG: GD-PODGIK.6642.1.1261.2017
Oznaczenie granic obszaru aktualizacji:
Stan aktualny na dzień: 7.04.2017

Wykonanie niniejszej mapy nie było poprzedzone ustaleniami dotyczącymi występowania służeności gruntowych obciążających grunty położone w granicach projektowanej inwestycji budowlanej.
Nie wyklucza się istnienia w terenie innych nie wskazanych na niniejszej mapie urządzeń podziemnych, które nie były zgłoszone do inwentaryzacji lub o których brak jest informacji w instytucjach branżowych.

Usługi Geodezyjno-Projektowe
PRYZMAT Jan Górecki
10-526 Olsztyn, ul. Partyzantów 31 lok. 15
tel. kom. 604 77 94 83
NIP 739-205-32-29, REGON 510725910

| Poświadcza się, że dokument został opracowany w których rezultaty zawiera operat techniczny | wynika prac geodezyjnych i kartograficznych, wpisany do ewidencji materiałów państwowego zasobu geodezyjnego i kartograficznego |
|---|---|
| organ prowadzący państwowy zasób geodezyjny i kartograficzny: | STAROSTA OLSZTYŃSKI |
| Identyfikator ewidencyjny materiału zasobu - operatu technicznego | P.2814.2017.1409 |
| Data wpisania operatu technicznego do ewidencji materiałów zasobu: | 21.04.2017 |
| Imię, nazwisko i podpis osoby reprezentującej organ : | Jarosław Mach Inspektor w Wydziale Geodezji |


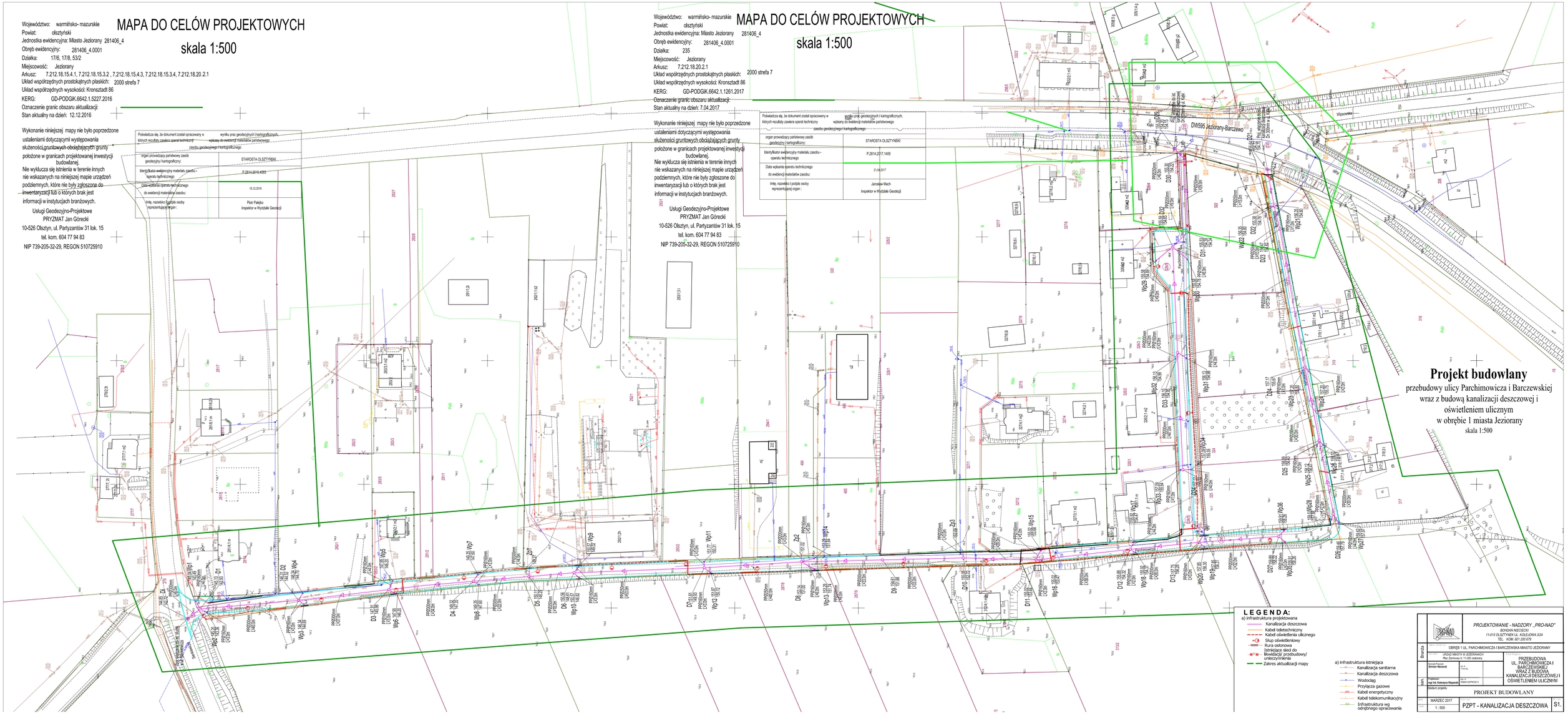


# Projekt budowlany

przebudowy ulicy Parchimowicza i Barczewskiej
wraz z budową kanalizacji deszczowej i
oświetleniem ulicznym
w obrębie 1 miasta Jeziorany
skala 1:500

**LEGENDA:**

a) infrastruktura projektowana
- Kanalizacja deszczowa
- Kabel teletechniczny
- Kabel oświetlenia ulicznego
- Słup oświetleniowy
- Rura osłonowa
- Istniejące sieci do likwidacji/ przebudowy/ unieczynnienia
- Zakres aktualizacji mapy

a) infrastruktura istniejąca
- Kanalizacja sanitarna
- Kanalizacja deszczowa
- Wodociąg
- Przyłącza gazowe
- Kabel energetyczny
- Kabel telekomunikacyjny
- Infrastruktura wg odrębnego opracowania

| | | |
|---|---|---|
| Branża | PROJEKTOWANIE - NADZORY „PRO-NAD" BOHDAN NIECIECKI 11-015 OLSZTYNEK UL. KOLEJOWA 3/24 TEL. KOM. 601 200 679 | |
| | OBRĘB 1 UL. PARCHIMOWICZA I BARCZEWSKA MIASTO JEZIORANY | |
| Zamawiający | URZĄD MIASTA W JEZIORANACH Plac Zamkowy 4, 11-320 Jeziorany | PRZEBUDOWA UL. PARCHIMOWICZA I BARCZEWSKIEJ WRAZ Z BUDOWĄ KANALIZACJI DESZCZOWEJ I OŚWIETLENIEM ULICZNYM |
| Kierownik Projektu: Bohdan Niecieckl | Nr w Wykazie: | |
| Projektant: mgr inż. Katarzyna Kłopocka | Nr w Wykazie: PROJ/0/1 | |
| Zakres: | | |
| Stadium projektu: | PROJEKT BUDOWLANY | |
| Data: MARZEC 2017 | | |
| Skala: 1 : 500 | PZPT - KANALIZACJA DESZCZOWA | S1. |

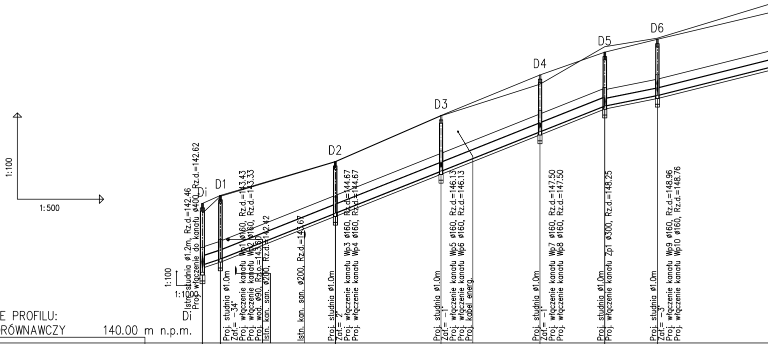
1:100
1:500
1:100
1:1000
Di
D1
D2
D3
D4
D5
D6
Istn. studnia ø1.2m, Rz.d.=142.46
Proj. włączenie do kanału ø400, Rz.d.=142.62
Proj. studnia ø1.0m
Zał.= -34°
Proj. włączenie kanału Wp1 ø160, Rz.d.=143.43
Proj. włączenie kanału Wp2 ø160, Rz.d.=143.33
Proj. wod. ø90, Rz.o.=143.60
Istn. kan. san. ø200, Rz.d.=142.42
Istn. kan. san. ø200, Rz.d.=143.67
Proj. studnia ø1.0m
Zał.= 2°
Proj. włączenie kanału Wp3 ø160, Rz.d.=144.67
Proj. włączenie kanału Wp4 ø160, Rz.d.=144.67
Proj. studnia ø1.0m
Zał.= -1°
Proj. włączenie kanału Wp5 ø160, Rz.d.=146.13
Proj. włączenie kanału Wp6 ø160, Rz.d.=146.13
Proj. kabel energ.
Proj. studnia ø1.0m
Zał.= -1°
Proj. włączenie kanału Wp7 ø160, Rz.d.=147.50
Proj. włączenie kanału Wp8 ø160, Rz.d.=147.50
Proj. studnia ø1.0m
Proj. włączenie kanału Zp1 ø300, Rz.d.=148.25
Proj. studnia ø1.0m
Zał.= -3°
Proj. włączenie kanału Wp9 ø160, Rz.d.=148.96
Proj. włączenie kanału Wp10 ø160, Rz.d.=148.76

OZNACZENIE PROFILU:
POZIOM PORÓWNAWCZY 140.00 m n.p.m.

PROJ. RZĘDNA TERENU	144.85	145.13			146.31	147.91		149.32	150.11	150.56
RZĘDNA TERENU ISTN.	144.51	145.10	145.26	145.98	146.30	147.90	148.09	149.00	150.30	150.60
RZĘDNA DNA KANAŁU	142.62 142.72	142.93	143.14	144.09	144.52	145.98	146.21	147.35	148.25	148.61
ZAGŁĘBIENIE DNA KANAŁU	2.23 2.13	2.20	2.15	1.90	1.79	1.93	1.94	1.97	1.86	1.95
SPADKI, DŁUGOŚCI	3.3% 6.0m	4%						134.0m	2% 18.0	2.5%
ŚREDNICA, MATERIAŁ					PPø300mm L=140.0m					PPø250mm
ODLEGŁOŚCI	0.0	6.0	12.0	36.0	46.0	83.0	89.0	117.0	140.0	158.0
	6.0		40.0		37.0		34.0	22.0	18.0	53.0
HEKTOMETRY	Di	D1			D2	D3		D4	D5	D6

P.S.I./EPI-Graf, Generator rysunkowy Profil Koordynator 8.0
Nazwa pliku: Jeziorany3 Projekt: kd

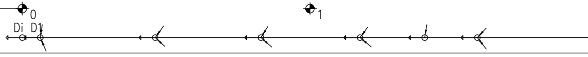

Parchimowicza

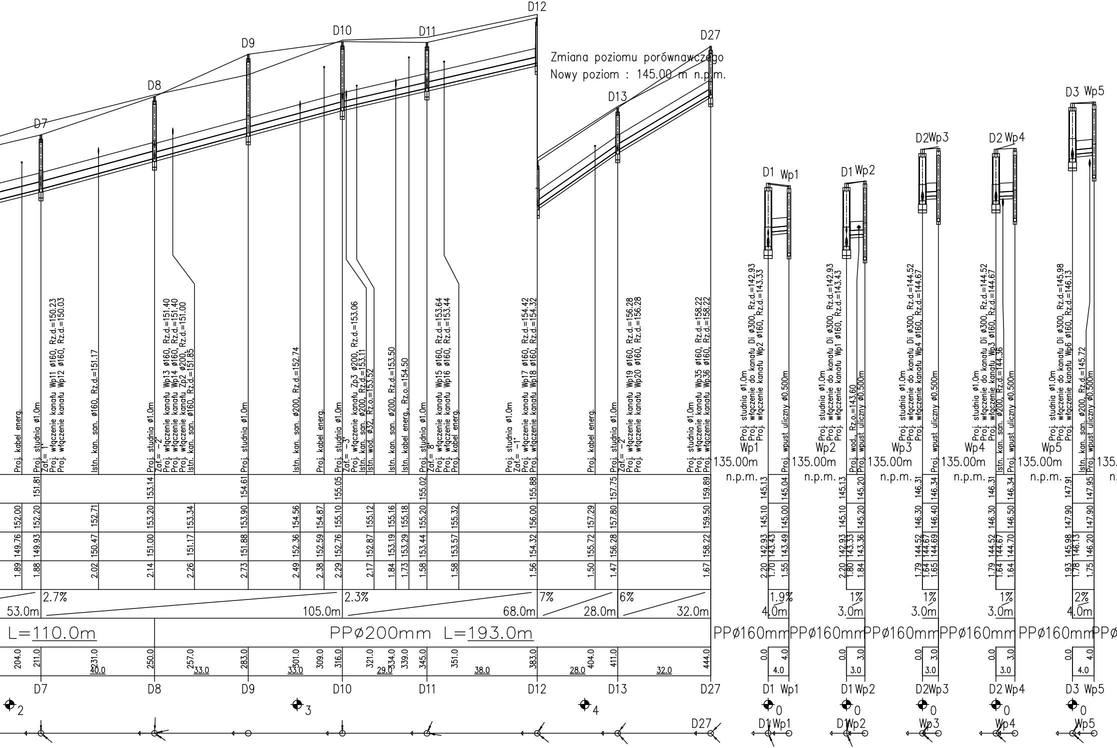
D7
D8
D9
D10
D11
D12
D27
D13
Zmiana poziomu porównawczego
Nowy poziom : 145.00 m n.p.m.
D1 Wp1
D1 Wp2
D2Wp3
D2 Wp4
D3 Wp5
Proj. kabel energ.
Proj. studnia ø1.0m
Zał.= 1°
Proj. włączenie kanału Wp11 ø160, Rz.d.=150.23
Proj. włączenie kanału Wp12 ø160, Rz.d.=150.03
Istn. kan. san. ø160, Rz.d.=151.17
Proj. studnia ø1.0m
Zał.= -2°
Proj. włączenie kanału Wp13 ø160, Rz.d.=151.40
Proj. włączenie kanału Wp14 ø160, Rz.d.=151.40
Proj. włączenie kanału Zp2 ø200, Rz.d.=151.00
Istn. kan. san. ø160, Rz.d.=151.85
Proj. studnia ø1.0m
Istn. kan. san. ø200, Rz.d.=152.74
Proj. kabel energ.
Proj. studnia ø1.0m
Zał.= -3°
Proj. włączenie kanału Zp3 ø200, Rz.d.=153.06
Istn. kan. san. ø200, Rz.d.=153.11
Istn. wod. ø32, Rz.o.=153.52
Istn. kan. san. ø200, Rz.d.=153.50
Istn. kabel energ., Rz.o.=154.50
Proj. studnia ø1.0m
Zał.= 8°
Proj. włączenie kanału Wp15 ø160, Rz.d.=153.64
Proj. włączenie kanału Wp16 ø160, Rz.d.=153.44
Proj. kabel energ.
Proj. studnia ø1.0m
Zał.= -1°
Proj. włączenie kanału Wp17 ø160, Rz.d.=154.42
Proj. włączenie kanału Wp18 ø160, Rz.d.=154.32
Proj. kabel energ.
Proj. studnia ø1.0m
Zał.= -2°
Proj. włączenie kanału Wp19 ø160, Rz.d.=156.28
Proj. włączenie kanału Wp20 ø160, Rz.d.=156.28
Proj. studnia ø1.0m
Proj. włączenie kanału Wp35 ø160, Rz.d.=158.22
Proj. włączenie kanału Wp36 ø160, Rz.d.=158.22
Proj. studnia ø1.0m
Proj. włączenie do kanału Di ø300, Rz.d.=142.93
Proj. włączenie kanału Wp2 ø160, Rz.d.=143.33
Proj. wpust uliczny ø0.500m
Wp1 135.00m n.p.m.
Proj. studnia ø1.0m
Proj. włączenie do kanału Di ø300, Rz.d.=142.93
Proj. włączenie kanału Wp1 ø160, Rz.d.=143.43
Proj. wod., Rz.o.=143.60
Proj. wpust uliczny ø0.500m
Wp2 135.00m n.p.m.
Proj. studnia ø1.0m
Proj. włączenie do kanału Di ø300, Rz.d.=144.52
Proj. włączenie kanału Wp4 ø160, Rz.d.=144.67
Proj. wpust uliczny ø0.500m
Wp3 135.00m n.p.m.
Proj. studnia ø1.0m
Proj. włączenie do kanału Di ø300, Rz.d.=144.52
Proj. włączenie kanału Wp3 ø160, Rz.d.=144.67
Istn. kan. san. ø200, Rz.d.=144.36
Proj. wpust uliczny ø0.500m
Wp4 135.00m n.p.m.
Proj. studnia ø1.0m
Proj. włączenie do kanału Di ø300, Rz.d.=145.98
Proj. włączenie kanału Wp6 ø160, Rz.d.=146.13
Istn. kan. san. ø200, Rz.d.=145.72
Proj. wpust uliczny ø0.500m
Wp5 135.00m n.p.m.
151.81 153.14 154.61 155.05 155.02 155.88 157.75 159.89
145.13 145.04 145.13 145.20 146.31 146.34 146.31 146.34 147.91 147.95
152.00 152.20 152.71 153.20 153.34 153.90 154.56 154.87 155.10 155.12 155.16 155.18 155.20 155.32 156.00 157.29 157.80 159.50
145.10 145.00 145.10 145.20 146.30 146.40 146.30 146.50 147.90 147.90
149.76 149.93 150.47 151.00 151.17 151.88 152.36 152.59 152.76 152.87 153.19 153.29 153.44 153.57 154.32 155.72 156.28 158.22
142.93 143.43 143.49 142.93 143.33 143.36 144.52 144.67 144.69 144.52 144.67 144.70 145.98 146.13 146.20
1.89 1.88 2.02 2.14 2.26 2.73 2.49 2.38 2.29 2.17 1.84 1.73 1.58 1.58 1.56 1.50 1.47 1.67
2.20 1.70 1.55 2.20 1.80 1.84 1.79 1.64 1.65 1.79 1.64 1.64 1.93 1.78 1.75
2.7%
53.0m
2.3%
105.0m
7%
68.0m
28.0m
6%
32.0m
1.9%
4.0m
1%
3.0m
1%
3.0m
1%
3.0m
2%
4.0m
L=110.0m
PPø200mm L=193.0m
PPø160mm PPø160mm PPø160mm PPø160mm PPø160mm PPø
204.0 211.0 231.0 250.0 257.0 283.0 301.0 309.0 316.0 321.0 334.0 339.0 345.0 351.0 383.0 404.0 411.0 444.0
40.0 33.0 33.0 29.0 38.0 28.0 32.0
0.0 4.0 4.0
0.0 3.0 3.0
0.0 3.0 3.0
0.0 3.0 3.0
0.0 4.0 4.0
D7 D8 D9 D10 D11 D12 D13 D27 D1 Wp1 D1 Wp2 D2Wp3 D2 Wp4 D3 Wp5
2
3
4
0
0
0
0
0
D27
D1 Wp1
D1Wp2
Wp3
Wp4
Wp5

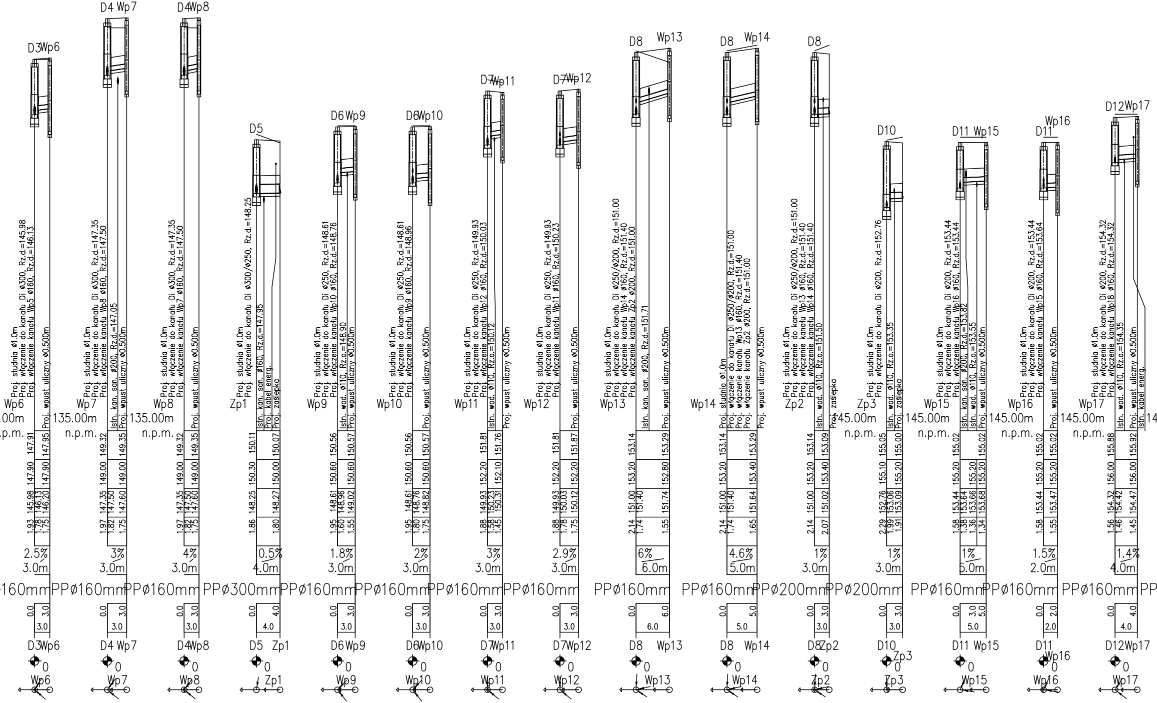
D3Wp6
Proj. studnia ø1.0m
Proj. włączenie do kanału Di ø300, Rz.d.=145.98
Proj. włączenie kanału Wp5 ø160, Rz.d.=146.13
Proj. wpust uliczny ø0.500m
Wp6
.00m
.p.m.
147.91 147.95
147.90 147.90
145.98 146.13 146.20
1.93 1.78 1.75
2.5%
3.0m
160mm
0.0 3.0
3.0
D3Wp6
0
Wp6
D4 Wp7
Proj. studnia ø1.0m
Proj. włączenie do kanału Di ø300, Rz.d.=147.35
Proj. włączenie kanału Wp8 ø160, Rz.d.=147.50
Istn. kan. san. ø200, Rz.d.=147.05
Proj. wpust uliczny ø0.500m
Wp7
135.00m
n.p.m.
149.32 149.35
149.00 149.00
147.35 147.50 147.60
1.97 1.82 1.75
3%
3.0m
PPø160mm
0.0 3.0
3.0
D4 Wp7
0
Wp7
D4Wp8
Proj. studnia ø1.0m
Proj. włączenie do kanału Di ø300, Rz.d.=147.35
Proj. włączenie kanału Wp7 ø160, Rz.d.=147.50
Proj. wpust uliczny ø0.500m
Wp8
135.00m
n.p.m.
149.32 149.35
149.00 149.00
147.35 147.50 147.60
1.97 1.82 1.75
4%
3.0m
PPø160mm
0.0 3.0
3.0
D4Wp8
0
Wp8
D5
Proj. studnia ø1.0m
Proj. włączenie do kanału Di ø300/ø250, Rz.d.=148.25
Istn. kan. san. ø160, Rz.d.=147.95
Proj. kabel energ.
Proj. zaślepka
Zp1
150.11 150.07
150.30 150.00
148.25 148.27
1.86 1.80
0.5%
4.0m
PPø300mm
0.0 4.0
4.0
D5 Zp1
0
Zp1
D6 Wp9
Proj. studnia ø1.0m
Proj. włączenie do kanału Di ø250, Rz.d.=148.61
Proj. włączenie kanału Wp10 ø160, Rz.d.=148.76
Istn. wod. ø110, Rz.o.=148.90
Proj. wpust uliczny ø0.500m
Wp9
150.56 150.57
150.60 150.60
148.61 148.96 149.02
1.95 1.60 1.55
1.8%
3.0m
PPø160mm
0.0 3.0
3.0
D6 Wp9
0
Wp9
D6Wp10
Proj. studnia ø1.0m
Proj. włączenie do kanału Di ø250, Rz.d.=148.61
Proj. włączenie kanału Wp9 ø160, Rz.d.=148.96
Proj. wpust uliczny ø0.500m
Wp10
150.56 150.57
150.60 150.60
148.61 148.76 148.82
1.95 1.80 1.75
2%
3.0m
PPø160mm
0.0 3.0
3.0
D6Wp10
0
Wp10
D7Wp11
Proj. studnia ø1.0m
Proj. włączenie do kanału Di ø250, Rz.d.=149.93
Proj. włączenie kanału Wp12 ø160, Rz.d.=150.03
Istn. wod. ø110, Rz.o.=150.12
Proj. wpust uliczny ø0.500m
Wp11
151.81 151.76
152.20 152.10
149.93 150.23 150.31
1.88 1.58 1.45
3%
3.0m
PPø160mm
0.0 3.0
3.0
D7Wp11
0
Wp11
D7Wp12
Proj. studnia ø1.0m
Proj. włączenie do kanału Di ø250, Rz.d.=149.93
Proj. włączenie kanału Wp11 ø160, Rz.d.=150.23
Proj. wpust uliczny ø0.500m
Wp12
151.81 151.87
152.20 152.20
149.93 150.03 150.12
1.88 1.78 1.75
2.9%
3.0m
PPø160mm
0.0 3.0
3.0
D7Wp12
0
Wp12
D8 Wp13
Proj. studnia ø1.0m
Proj. włączenie do kanału Di ø250/ø200, Rz.d.=151.00
Proj. włączenie kanału Wp14 ø160, Rz.d.=151.40
Proj. włączenie kanału Zp2 ø200, Rz.d.=151.00
Istn. kan. san. ø200, Rz.d.=151.71
Proj. wpust uliczny ø0.500m
Wp13
153.14 153.29
153.20 152.80
151.00 151.40 151.74
2.14 1.74 1.55
6%
6.0m
PPø160mm
0.0 6.0
6.0
D8 Wp13
0
Wp13
D8 Wp14
Proj. studnia ø1.0m
Proj. włączenie do kanału Di ø250/ø200, Rz.d.=151.00
Proj. włączenie kanału Wp13 ø160, Rz.d.=151.40
Proj. włączenie kanału Zp2 ø200, Rz.d.=151.00
Proj. wpust uliczny ø0.500m
Wp14
153.14 153.29
153.20 153.40
151.00 151.40 151.64
2.14 1.74 1.65
4.6%
5.0m
PPø160mm
0.0 5.0
5.0
D8 Wp14
0
Wp14
D8
Proj. studnia ø1.0m
Proj. włączenie do kanału Di ø250/ø200, Rz.d.=151.00
Proj. włączenie kanału Wp13 ø160, Rz.d.=151.40
Proj. włączenie kanału Wp14 ø160, Rz.d.=151.40
Istn. wod. ø110, Rz.o.=151.50
Proj. zaślepka
Zp2
153.14 153.09
153.20 153.40
151.00 151.02
2.14 2.07
1%
3.0m
PPø200mm
0.0 3.0
3.0
D8Zp2
0
Zp2
D10
Proj. studnia ø1.0m
Proj. włączenie do kanału Di ø200, Rz.d.=152.76
Istn. wod. ø110, Rz.o.=153.35
Proj. zaślepka
Zp3
145.00m
n.p.m.
155.05 155.00
155.10 155.20
152.76 153.06 153.09
2.29 1.99 1.91
1%
3.0m
PPø200mm
0.0 3.0
3.0
D10
Zp3
0
Zp3
D11 Wp15
Proj. studnia ø1.0m
Proj. włączenie do kanału Di ø200, Rz.d.=153.44
Proj. włączenie kanału Wp16 ø160, Rz.d.=153.44
Istn. kan. san. ø200, Rz.d.=153.82
Istn. wod. ø110, Rz.o.=153.55
Proj. wpust uliczny ø0.500m
Wp15
145.00m
n.p.m.
155.02 155.02
155.20 155.20 155.20
153.44 153.64 153.66 153.68
1.58 1.38 1.36 1.34
1%
5.0m
PPø160mm
0.0 3.0 5.0
5.0
D11 Wp15
0
Wp15
D11 Wp16
Proj. studnia ø1.0m
Proj. włączenie do kanału Di ø200, Rz.d.=153.44
Proj. włączenie kanału Wp15 ø160, Rz.d.=153.64
Proj. wpust uliczny ø0.500m
Wp16
145.00m
n.p.m.
155.02 155.02
155.20 155.20
153.44 153.47
1.58 1.55
1.5%
2.0m
PPø160mm
0.0 2.0
2.0
D11
Wp16
0
Wp16
D12Wp17
Proj. studnia ø1.0m
Proj. włączenie do kanału Di ø200, Rz.d.=154.32
Proj. włączenie kanału Wp18 ø160, Rz.d.=154.32
Istn. wod. ø110, Rz.o.=154.35
Proj. wpust uliczny ø0.500m
Istn. kabel energ.
Wp17
145.00m
n.p.m.
155.88 155.92
156.00 156.00
154.32 154.42 154.47
1.56 1.46 1.45
1.4%
4.0m
PPø160mm
0.0 4.0
4.0
D12Wp17
0
Wp17

Barczewskiej

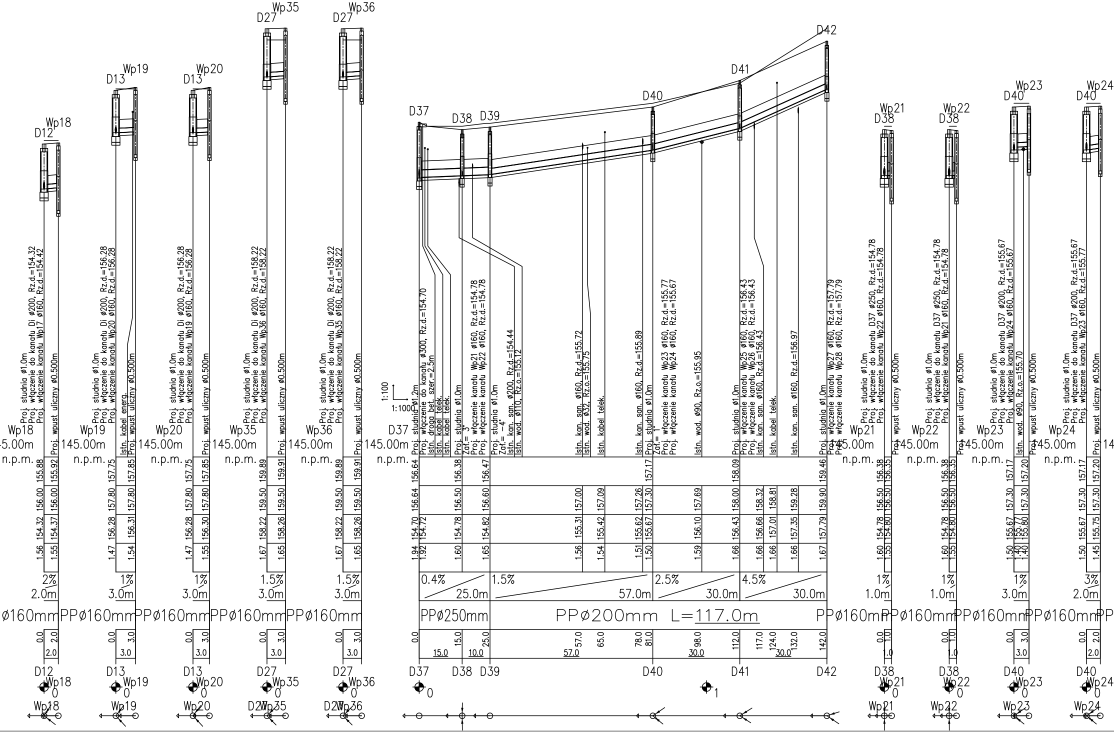
D12
Wp18
D13
Wp19
D13
Wp20
D27
Wp35
D27
Wp36
D37
D38
D39
D40
D41
D42
D38
Wp21
D38
Wp22
D40
Wp23
D40
Wp24
1:100
1:1000
145.00m
n.p.m.
Proj. studnia ø1.0m
Proj. włączenie do kanału Di ø200, Rz.d.=154.32
Proj. włączenie do kanału Wp17 ø160, Rz.d.=154.42
Proj. wpust uliczny ø0.500m
Proj. włączenie do kanału Di ø200, Rz.d.=156.28
Proj. włączenie do kanału Wp20 ø160, Rz.d.=156.28
Istn. kabel energ.
Proj. włączenie do kanału Wp19 ø160, Rz.d.=156.28
Proj. włączenie do kanału Di ø200, Rz.d.=158.22
Proj. włączenie do kanału Wp36 ø160, Rz.d.=158.22
Proj. włączenie do kanału Wp35 ø160, Rz.d.=158.22
Proj. studnia ø1.2m
Proj. włączenie do kanału ø300, Rz.d.=154.70
Istn. droga bet. szer.=2.5m
Istn. kabel telek.
Zał.= 3°
Proj. włączenie kanału Wp21 ø160, Rz.d.=154.78
Proj. włączenie kanału Wp22 ø160, Rz.d.=154.78
Zał.= -4°
Istn. kan. san. ø200, Rz.d.=154.44
Istn. wod. ø110, Rz.o.=155.12
Istn. kan. san. ø160, Rz.d.=155.72
Istn. wod. ø32, Rz.o.=155.75
Istn. kan. san. ø160, Rz.d.=155.89
Zał.= 1°
Proj. włączenie kanału Wp23 ø160, Rz.d.=155.77
Proj. włączenie kanału Wp24 ø160, Rz.d.=155.67
Istn. wod. ø90, Rz.o.=155.95
Proj. włączenie kanału Wp25 ø160, Rz.d.=156.43
Proj. włączenie kanału Wp26 ø160, Rz.d.=156.43
Istn. kan. san. ø160, Rz.d.=156.43
Istn. kan. san. ø160, Rz.d.=156.97
Proj. włączenie kanału Wp27 ø160, Rz.d.=157.79
Proj. włączenie kanału Wp28 ø160, Rz.d.=157.79
Proj. włączenie do kanału D37 ø250, Rz.d.=154.78
Proj. włączenie do kanału Wp22 ø160, Rz.d.=154.78
Proj. włączenie do kanału Wp21 ø160, Rz.d.=154.78
Proj. włączenie do kanału D37 ø200, Rz.d.=155.67
Proj. włączenie do kanału Wp24 ø160, Rz.d.=155.67
Istn. wod. ø90, Rz.o.=155.70
Proj. włączenie do kanału Wp23 ø160, Rz.d.=155.77
0.4% 25.0m
1.5% 57.0m
2.5% 30.0m
4.5% 30.0m
2% 2.0m
1% 3.0m
1.5% 3.0m
1% 1.0m
3% 2.0m
PPø160mm
PPø250mm
PPø200mm L=117.0m
0.0
15.0
25.0
57.0
65.0
78.0
81.0
98.0
112.0
117.0
124.0
132.0
142.0
10.0
30.0

Parchimowicza

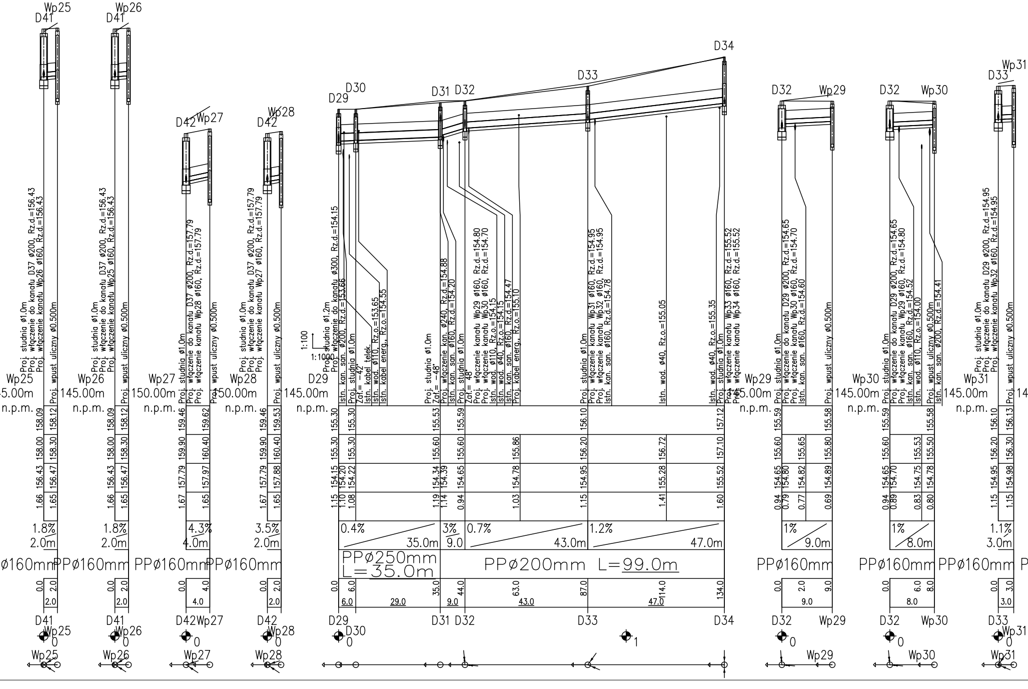
Wp25
D41
Wp26
D41
Wp27
D42
Wp28
D42
D29
D30
D31
D32
D33
D34
D32
Wp29
D32
Wp30
D33
Wp31
Proj. studnia ø1.0m
Proj. włączenie do kanału D37 ø200, Rz.d.=156.43
Proj. włączenie kanału Wp26 ø160, Rz.d.=156.43
Proj. wpust uliczny ø0.500m
Proj. włączenie kanału Wp25 ø160, Rz.d.=156.43
Proj. włączenie do kanału D37 ø200, Rz.d.=157.79
Proj. włączenie kanału Wp28 ø160, Rz.d.=157.79
Proj. włączenie kanału Wp27 ø160, Rz.d.=157.79
Proj. studnia ø1.2m
Proj. włączenie do kanału ø300, Rz.d.=154.15
Istn. kan. san. ø200, Rz.d.=153.66
Proj. studnia ø1.0m
Zał.= -42°
Istn. kabel telek.
Istn. wod. ø110, Rz.o.=153.65
Istn. kabel energ., Rz.o.=154.55
Zał.= -48°
Istn. kan. ø240, Rz.d.=154.88
Istn. kan. san. ø160, Rz.d.=154.20
Zał.= 48°
Proj. włączenie kanału Wp29 ø160, Rz.d.=154.80
Proj. włączenie kanału Wp30 ø160, Rz.d.=154.70
Istn. wod. ø110, Rz.o.=154.15
Istn. wod. ø40, Rz.o.=154.15
Istn. kan. san. ø160, Rz.d.=154.47
Istn. kabel energ., Rz.o.=155.10
Proj. włączenie kanału Wp31 ø160, Rz.d.=154.95
Proj. włączenie kanału Wp32 ø160, Rz.d.=154.95
Istn. kan. san. ø160, Rz.d.=154.78
Istn. wod. ø40, Rz.o.=155.05
Istn. wod. ø40, Rz.o.=155.35
Proj. włączenie kanału Wp33 ø160, Rz.d.=155.52
Proj. włączenie kanału Wp34 ø160, Rz.d.=155.52
Proj. włączenie do kanału D29 ø200, Rz.d.=154.65
Proj. włączenie kanału Wp30 ø160, Rz.d.=154.70
Istn. kan. san. ø160, Rz.d.=154.60
Proj. włączenie kanału Wp29 ø160, Rz.d.=154.80
Istn. kan. san. ø160, Rz.d.=154.52
Istn. wod. ø110, Rz.o.=154.00
Istn. kan. san. ø200, Rz.d.=154.41
Proj. włączenie do kanału D29 ø200, Rz.d.=154.95
Proj. włączenie kanału Wp32 ø160, Rz.d.=154.95
1:100
1:1000
145.00m
150.00m
n.p.m.
1.8%
2.0m
4.3%
4.0m
3.5%
0.4%
35.0m
3%
9.0
0.7%
43.0m
1.2%
47.0m
1%
9.0m
8.0m
1.1%
3.0m
PPø160mm
PPø250mm
L=35.0m
PPø200mm L=99.0m
6.0
29.0
43.0
47.0
0
1

Profil podłużny kanalizacji deszczowej
obręb 1 miasto Jeziorany
skala 1:100/500

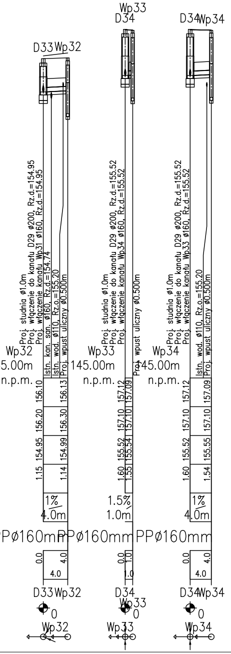
Wp33
D34
D34Wp34
D33Wp32
Proj. studnia ø1.0m
Proj. włączenie do kanału D29 ø200, Rz.d.=154.95
Proj. włączenie kanału Wp31 ø160, Rz.d.=154.95
Istn. kan. san. ø160, Rz.d.=154.74
Istn. wod. ø110, Rz.o.=155.20
Proj. wpust uliczny ø0.500m
Proj. studnia ø1.0m
Proj. włączenie do kanału D29 ø200, Rz.d.=155.52
Proj. włączenie kanału Wp34 ø160, Rz.d.=155.52
Proj. wpust uliczny ø0.500m
Proj. studnia ø1.0m
Proj. włączenie do kanału D29 ø200, Rz.d.=155.52
Proj. włączenie kanału Wp33 ø160, Rz.d.=155.52
Istn. wod. ø110, Rz.o.=155.20
Proj. wpust uliczny ø0.500m
Wp32
5.00m
n.p.m.
Wp33
145.00m
n.p.m.
Wp34
145.00m
n.p.m.
156.10
156.20
154.95
1.15
156.13
156.30
154.99
1.14
157.12
157.10
155.52
1.60
157.09
157.10
155.54
1.55
157.12
157.10
155.52
1.60
157.09
157.10
155.55
1.54
1%
4.0m
1.5%
1.0m
1%
4.0m
PPø160mm
PPø160mm
PPø160mm
0.0
4.0
4.0
0.0
1.0
1.0
0.0
4.0
4.0
D33Wp32
0
Wp32
D34
Wp33
0
Wp33
D34Wp34
0
Wp34

LEGENDA:

▨	– Obsypka 30cm
▨	– Podsypka 10cm
Di	– Istniejąca studnia rewizyjna
Dnr	– Proj. studnia rewizyjna
Wpnr	– Proj. wpust uliczny
Zpknr	– Zaślepka

PRO-NAD

PROJEKTOWANIE - NADZORY ,,PRO-NAD"
BOHDAN NIECIECKI
11-015 OLSZTYNEK UL. KOLEJOWA 3/24
TEL. KOM. 601 200 679

Adres inwestycji: OBRĘB 1 UL. PARCHIMOWICZA I BARCZEWSKA MIASTO JEZIORANY

Inwestor: URZĄD MIASTA W JEZIORANACH
Plac Zamkowy 4; 11-320 Jeziorany

Tytuł Projektu:
PRZEBUDOWA
UL. PARCHIMOWICZA I
BARCZEWSKIEJ
WRAZ Z BUDOWĄ
KANALIZACJI DESZCZOWEJ I
OŚWIETLENIEM ULICZNYM

Kierownik Pracowni: **Bohdan Niecięcki**	upr. nr 171/91/OL	
Projektował : **mgr Inż. Katarzyna Klepando**	Upr. nr WAM/0143/PWOS/13	

Data: CZERWIEC 2017
Skala: 1 : 100/500

Tytuł rys.: Profil kanalizacji deszczowej

Nr. rys.: S2

# WPUST ULICZNY
## ul. Parchimowicza i Barczewska obręb 1 miasta Jeziorany
SKALA 1 : 25

wpust ściekowy

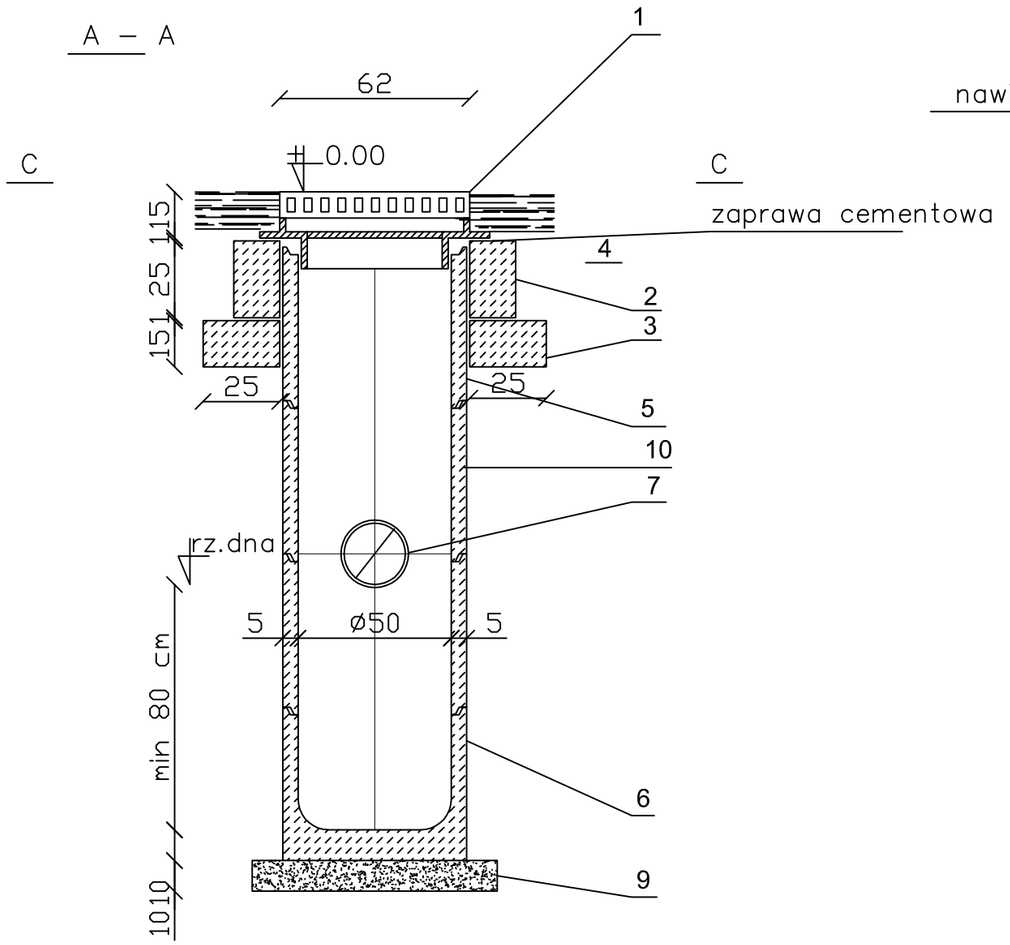


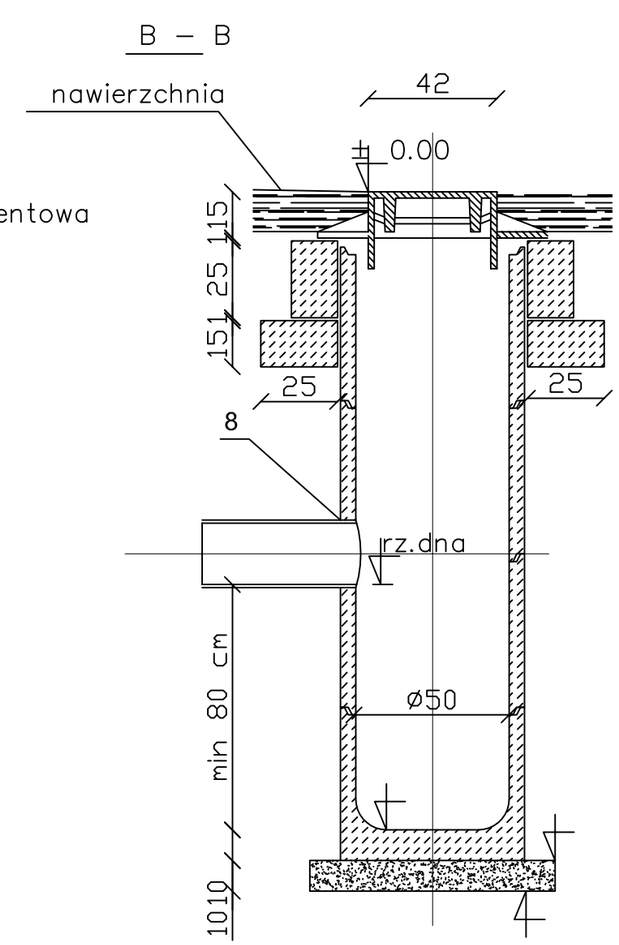


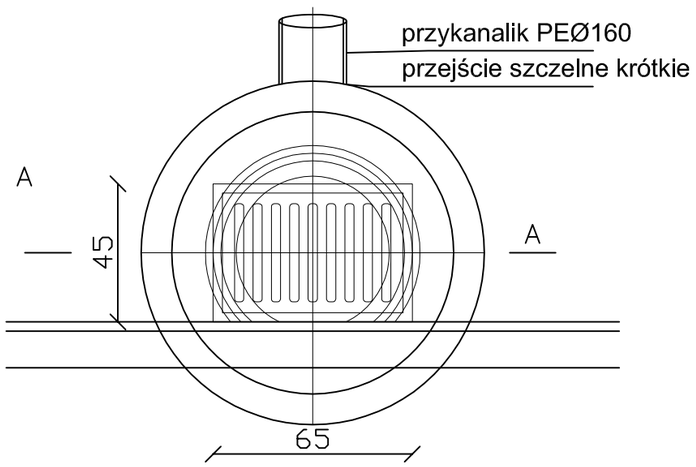


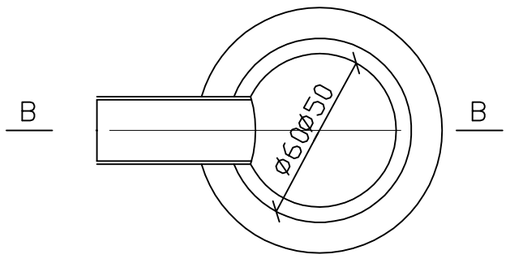


| Wpust uliczny | | | |
|---|---|---|---|
| Lp. | Nazwa elementu | Jedn. | Ilość |
| 1 | Wpust ściekowy klasa D400 | szt. | 32 |
| 2 | Pierścień betonowy-odciążający H=25,0cm | szt. | 32 |
| 3 | Pierścień betonowy-odciążający H=15,0cm | szt. | 32 |
| 4 | Płyta pokrywowa | szt. | 32 |
| 5 | Kręgi betonowe Ø500mm H= 30/ 50 cm | szt. | 57/28 |
| 6 | Kręg betonowy denny-osadnik Ø500mm H=50cm | szt. | 32 |
| 7 | Przykanalik PEØ160mm | szt. | 32 |
| 8 | Przejście szczelne krótkie | szt. | 32 |
| 9 | Podsypka cem-piask 1:2 | m³ | 1,30 |
| 10 | Kręgi betonowe Ø500mm z otworem OT 186 H= 80 cm | szt. | 32 |


PROJEKTOWANIE - NADZORY ,,PRO-NAD"
BOHDAN NIECIECKI
11-015 OLSZTYNEK UL. KOLEJOWA 3/24
TEL. KOM. 601 200 679


Adres inwestycji: OBRĘB 1 MIASTO JEZIORANY UL. PARCHIMOWICZA I BARCZEWSKA

Inwestor: URZĄD MIASTA W JEZIORANACH
PLAC ZAMKOWY 4; 11-320 JEZIORANY

Projektował: mgr inż. Katarzyna Klepando

upr. nr WAM/0143/PWOS/13

Tytuł Projektu: PRZEBUDOWA UL. PARCHIMOWICZA I BARCZEWSKIEJ WRAZ Z BUDOWĄ KANALIZACJI DESZCZOWEJ I OŚWIETLENIEM ULICZNYM

Data: CZERWIEC 2017r.

Skala: 1 : 25

Tytuł rys.: WPUST ULICZNY

Nr. rys.: S3

WPUST ULICZNY

# WPUST ULICZNY KRAWĘŻNIKOWO- JEZDNIOWY
## ul. Parchimowicza i Barczewska obręb 1 miasta Jeziorany
## Wp5, Wp17, Wp19; Wp22
## SKALA 1 : 25

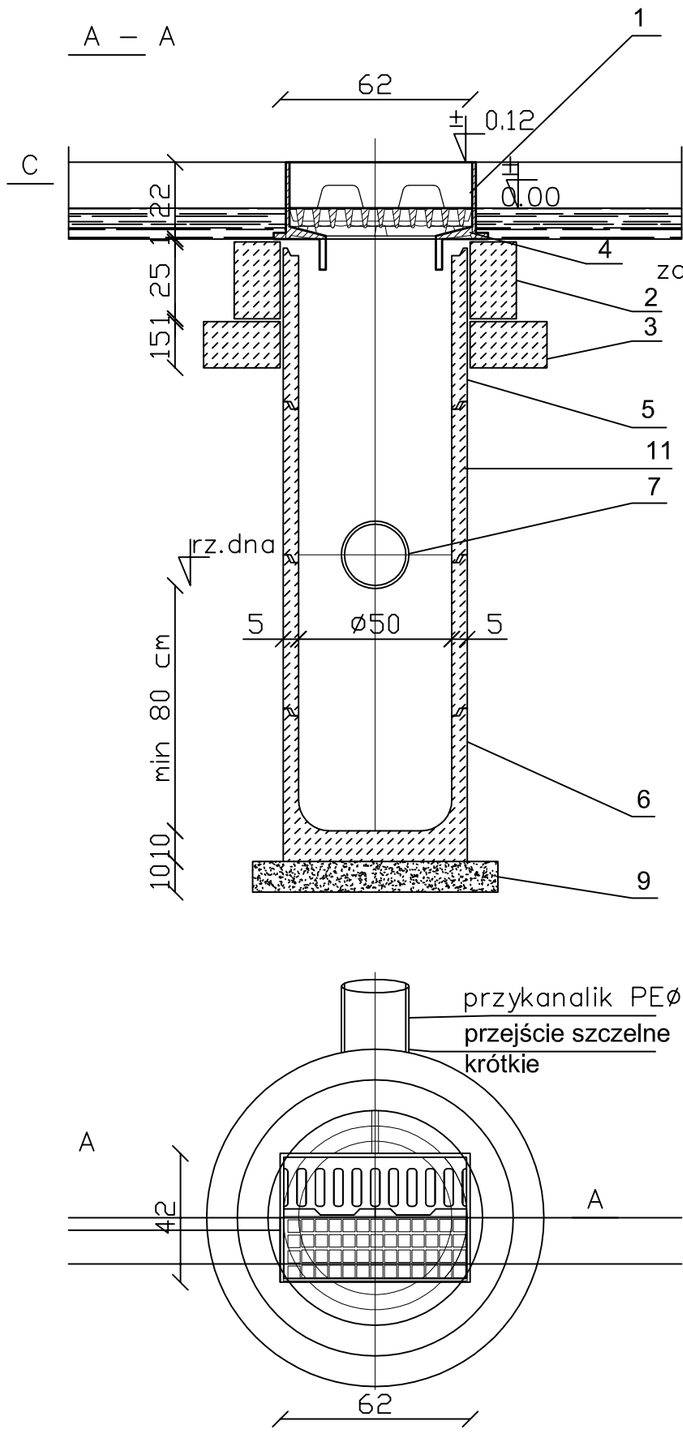


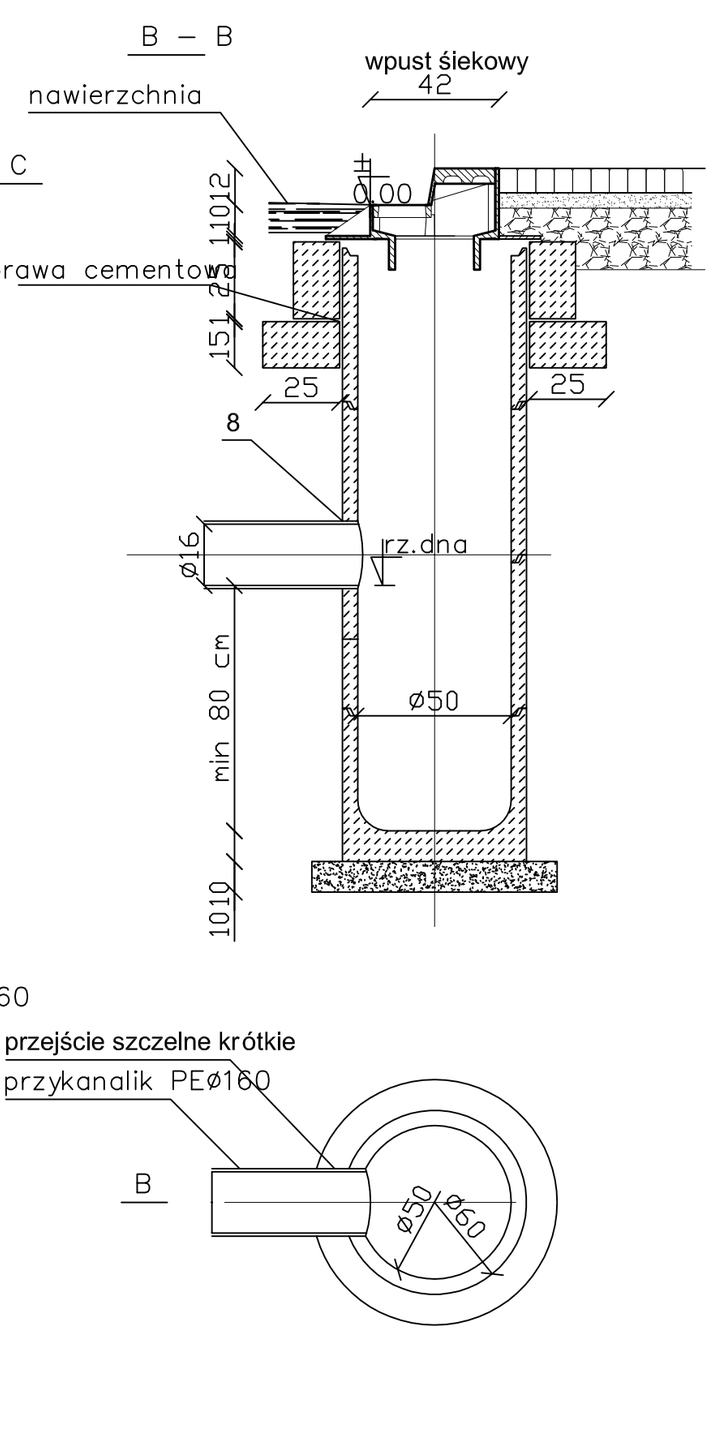








| Wpust uliczny krawężnikowo-jezdniowy | | | |
|---|---|---|---|
| Lp. | Nazwa elementu | Jedn. | Ilość |
| 1 | Wpust ściekowy krawężnikowo-jezdniowy klasa D400 | szt. | 4 |
| 2 | Pierścień betonowy-odciążający H=25,0cm | szt. | 4 |
| 3 | Pierścień betonowy-odciążający H=15,0cm | szt. | 4 |
| 4 | Płyta pokrywowa | szt. | 4 |
| 5 | Kręgi betonowe Ø500mm H= 30/ 50 cm | szt. | 9/2 |
| 6 | Kręg betonowy denny-osadnik Ø500mm H=75cm | szt. | 4 |
| 7 | Przykanalik PEØ160mm | szt. | 4 |
| 8 | Przejście szczelne krótkie | szt. | 4 |
| 9 | Podsypka cem-piask 1:2 | m³ | 0,2 |
| 11 | Kręgi betonowe Ø500mm z otworem OT 186 H= 80 cm | szt. | 4 |

WPUST KRAWĘŻNIKOWO- JEZDNIOWY


PROJEKTOWANIE - NADZORY ,,PRO-NAD"
BOHDAN NIECIECKI
11-015 OLSZTYNEK UL. KOLEJOWA 3/24
TEL. KOM. 601 200 679


Adres inwestycji: OBRĘB 1 MIASTO JEZIORANY UL. PARCHIMOWICZA I BARCZEWSKA

Inwestor: URZĄD MIASTA W JEZIORANACH
PLAC ZAMKOWY 4; 11-320 JEZIORANY

Projektował: mgr inż. Katarzyna Klepando upr. nr WAM/0143/PWOS/13

Tytuł Projektu: PRZEBUDOWA UL. PARCHIMOWICZA I BARCZEWSKIEJ WRAZ Z BUDOWĄ KANALIZACJI DESZCZOWEJ I OŚWIETLENIEM ULICZNYM

Data: CZERWIEC 2017r.

Skala: 1 : 25

Tytuł rys.: Wpust uliczny krawężnikowo-jezdniowy

Nr. rys.: S4

# SCHEMAT ZWIEŃCZENIA STUDNI REWIZYJNEJ BETONOWEJ Ø 1000-1200mm W JEZDNI

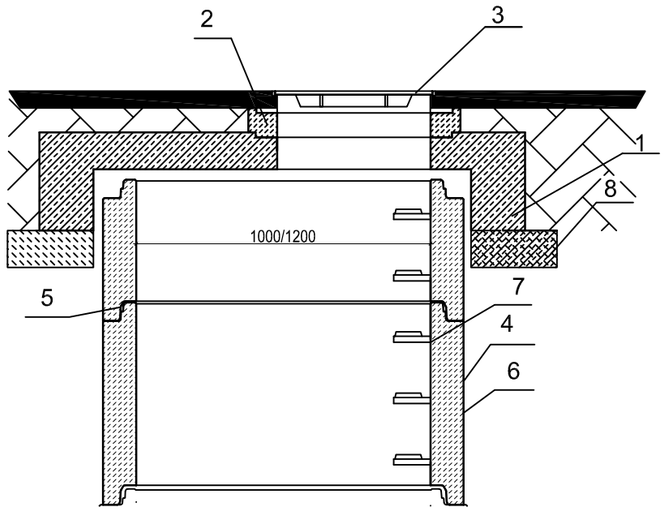


1.Pokrywa odciążająca wykonana z betonu SCC jako monolityczny odlew w kształcie pierścienia odciążającego i pokrywy.
2.Pierścienie regulacyjne betonowe lub tworzywowe.
3.Właz żeliwny
4.Opcjonalna izolacja elementów betonowch, przy klasie ekspozycji XA2 oraz XA3
5.Połączenie elementów studni przy pomocy uszczelki gumowej i pasty poślizgowej
6.Kręgi betonowe wibroprasowane.
7.Szerokie (podwójne) szczeble złazowe w kolorze żółtym, montowane w zakładzie prefabrykacji. Układ stopni drabinkowy, w rozstawie pionowym 250mm. Konstrukcję stopnia stanowi rdzeń stalowy w otulinie tworzywowej, wg PN-EN13101:2004.
8.Podbudowa z chudego betonu C12/15

**Elementy betonowe wykonane w oparciu o normę PN-EN 1917:2004.**
**Klasa betonu C40/50, wodoszczelność W10, mrozoodporność F150, nasiąkliwość do 5%.**

# SCHEMAT ZWIEŃCZENIA STUDNI REWIZYJNEJ BETONOWEJ Ø 1000-1200mm W TERENIE ZIELONYM

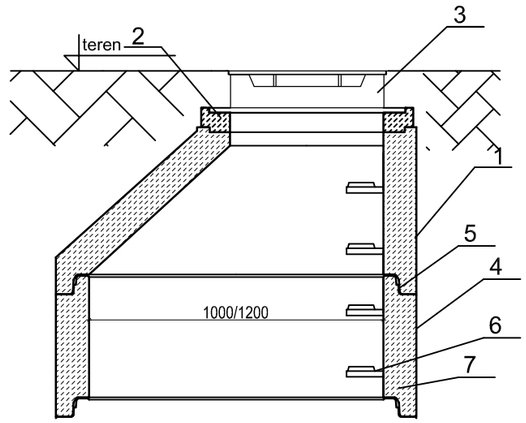


1.Zwężka betonowa.
2.Pierścienie regulacyjne betonowe lub tworzywowe.
3.Właz żeliwny
4.Opcjonalna izolacja elementów betonowch, przy klasie ekspozycji XA2 oraz XA3
5.Połączenie elementów studni przy pomocy uszczelki gumowej i pasty poślizgowej
6.Szerokie (podwójne) szczeble złazowe w kolorze żółtym, montowane w zakładzie prefabrykacji. Układ stopni drabinkowy, w rozstawie pionowym 250mm. Konstrukcję stopnia stanowi rdzeń stalowy w otulinie tworzywowej, wg PN-EN13101:2004.
7.Kręgi betonowe wibroprasowane.

**Elementy betonowe wykonane w oparciu o normę PN-EN 1917:2004.**
**Klasa betonu C40/50, wodoszczelność W10, mrozoodporność F150, nasiąkliwość do 5%.**


*PROJEKTOWANIE - NADZORY „PRO-NAD"*
*BOHDAN NIECIECKI*
*11-015 OLSZTYNEK UL. KOLEJOWA 3/24*
*TEL. KOM. 601 200 679*


**Adres inwestycji:** OBRĘB 1 UL. PARCHIMOWICZA I BARCZEWSKA MIASTO JEZIORANY

**Inwestor:** URZĄD MIASTA W JEZIORANACH
Plac Zamkowy 4; 11-320 Jeziorany

**Tytuł Projektu:** PRZEBUDOWA UL. PARCHIMOWICZA I BARCZEWSKIEJ WRAZ Z BUDOWĄ KANALIZACJI DESZCZOWEJ I OŚWIETLENIEM ULICZNYM

Kierownik Pracowni: **Bohdan Nieciecki**
upr. nr 171/91/OL

**Projektował:** mgr inż. Katarzyna Klepando
Upr. nr WAM/0143/PWOS/13

**Data:** CZERWIEC 2017
**Skala:** 1 : 25

**Tytuł rys.:** Schemat zwieńczeń studni betonowych

**Nr. rys.:** S4

**CTI ELEKTROTECHNIKA Sp. z o.o.**
**ul. Metalowa 3, 10-603 Olsztyn**
**+48 881 633 955, fax: 89 627 16 67**
**NIP: 739-385-69-53, REGON: 281443739**
**info@cti.olsztyn.pl, www.elektrotechnika.olsztyn.pl**

## BRANŻA ELEKTRYCZNA

# PROJEKT BUDOWLANY

- **nazwa i adres obiektu budowlanego**

  Przebudowa ul. Parchimowicza i Barczewskiej wraz z budową kanalizacji deszczowej i oświetlenia ulicznego
  w obrębie 1 miasta Jeziorany
  Obręb 1 miasto Jeziorany
  Działka nr 235; 321; 326/5; 290; 281/3; 279

- **inwestor**

  Urząd Miasta w Jezioranach
  11-320 Jeziorany;
  Plac Zamkowy 4

- **projektant**

  mgr inż. Wojciech Mroziewski, upr. nr WAM/0145/POOE/10

- **sprawdzający**

  mgr inż. Hubert Staśkiewicz, upr. nr POM/0018/POOE/10

- **opracował**

  inż. Dariusz Wilga

czerwiec 2017

**1. OPIS TECHNICZNY**

1.1 Podstawa opracowania

1.2 Przedmiot opracowania

1.3 Zasilanie w energię elektryczną

1.4 Złącza kablowe

1.5. Oświetlenie zewnętrzne

1.6. Linie kablowe

1.7 Ochrona przeciwprzepięciowa

1.8 Ochrona od porażeń

1.9 Obliczenia

II. RYSUNKI

Nr rys 1 - Sieć oświetlenia terenu

Nr rys 2 – Schemat zasilania

## 1. OPIS TECHNICZNY

### 1.1. Podstawa opracowania

- Zlecenie Inwestora
- Inwentaryzacja stanu istniejącego.
- Projekt budowlany architektoniczny.
- Obowiązujące normy i przepisy, dane katalogowe urządzeń.

### 1.2. Przedmiot opracowania

Przedmiotem opracowania jest projekt budowlany sieci oświetlenia dróg w ramach zadania „Przebudowa ul. Parchimowicza i Barczewskiej wraz z budową kanalizacji deszczowej i oświetleniem ulicznym”

Projekt budowlany obejmuje:

- Plan zagospodarowania terenu
- Schemat zasilania
- Instalację przeciwporażeniową
- Instalację przeciwprzepięciową

### 1.3. Zasilanie w energię elektryczną

Oświetlenie ulic zasilone zostanie z projektowanego układu pomiarowego, posadowionego przy linii rozgraniczające działki 327/2 i 327/3. Złącze kablowo pomiarowe wykona ENERGA OPERATOR zgodnie z warunkami przyłączeniowymi nr P/17/014083 z dnia 20-04-2017r. Obok projektowanego złącza kablowo-pomiarowego należy posadowić szafkę sterowania oświetleniem ulicznym. Projektowana szafka sterownicza oświetlenia "SSO" - typu SOU-2/R0/F lub równoważna

### 1.4. . Oświetlenie zewnętrzne

Dla projektowanego oświetlenia zewnętrznego terenu należy użyć dwuwnękowe słupy aluminiowe anodowane w kolorze szarym wraz z wysięgnikami i oprawami wg zestawienia lub równoważnych.

Osprzęt elektryczny (oprawy, tabliczki bezpiecznikowe) posiadać będzie II klasę izolacji. We wnękach słupów oświetleniowych zamontować złącza słupowe w II klasie izolacji TB „Rosa” i bezpieczniki typu Bi 6A/gG. Oprawy zgodnie z zestawieniem, fundament słupa zgodnie z kartą katalogową producenta. Oprawy oświetleniowe połączyć z zaciskami odejściowymi sterowników przewodem YDYżo 3x1,5mm$^2$. Przewody prowadzić wewnątrz słupa i rury wysięgnika w rurkach ochronnych.

W przypadku zastosowania osprzętu w klasie ochronności niższej niż II, na całej długości trasy kablowej oświetlenia zewnętrznego, 10cm pod linią kablową ułożyć bednarkę FeZn 25x4, dodatkowo słup uziemić przy użyciu prętów GALMAR. Wymagana wartość rezystancji uziemienia R<10Ω.

W szafce SSO wykonać uziemienie szyny PEN o R<30 Ω. Do słupów doprowadzić kabel typu YAKY 4x25mm$^2$. Poszczególne oprawy oświetlenia zewnętrznego podłączać naprzemiennie do faz L1 i L2, zapewniając ograniczenie występowania zaciemnionych odcinków w przypadku zaniku jednej z faz oraz równomierne obciążenie faz w obwodzie.

| ZESTAWIENIE OŚWIETLENIA | | | | |
|---|---|---|---|---|
| Nr słupa | Typ oprawy | Typ słupa | Fundament | Wysięgnik |
| 1 | Iskra LED 36W 5000K DW | SAL-60 z wysięgnikiem WR10/1 | B-60 | 0,845; $0^0$ |
| 2 | Iskra LED 36W 5000K DW | SAL-60 z wysięgnikiem WR10/1 | B-60 | 0,845; $0^0$ |
| 3 | Iskra LED 36W 5000K DW | SAL-60 z wysięgnikiem WR10/1 | B-60 | 0,845; $0^0$ |
| 4 | Iskra LED 36W 5000K DW | SAL-60 z wysięgnikiem WR10/1 | B-60 | 0,845; $0^0$ |
| 5 | Iskra LED 36W 5000K DW | SAL-60 z wysięgnikiem WR10/1 | B-60 | 0,845; $0^0$ |
| 6 | Iskra LED 36W 5000K DW | SAL-60 z wysięgnikiem WR10/1 | B-60 | 0,845; $0^0$ |
| 7 | Iskra LED 36W 5000K DW | SAL-60 z wysięgnikiem WR10/1 | B-60 | 0,845; $0^0$ |
| 8 | Iskra LED 36W 5000K DW | SAL-60 z wysięgnikiem WR10/1 | B-60 | 0,845; $0^0$ |
| 9 | Iskra LED 36W 5000K DW | SAL-60 z wysięgnikiem WR10/1 | B-60 | 0,845; $0^0$ |
| 10 | Iskra LED 36W 5000K DW | SAL-60 z wysięgnikiem WR10/1 | B-60 | 0,845; $0^0$ |
| 11 | Iskra LED 36W 5000K DW | SAL-60 z wysięgnikiem WR10/1 | B-60 | 0,845; $0^0$ |
| 12 | Iskra LED 36W 5000K DW | SAL-60 z wysięgnikiem WR10/1 | B-60 | 0,845; $0^0$ |
| 13 | Iskra LED 36W 5000K DW | SAL-60 z wysięgnikiem WR10/1 | B-60 | 0,845; $0^0$ |
| 14 | Iskra LED 36W 5000K DW | SAL-60 z wysięgnikiem WR10/1 | B-60 | 0,845; $0^0$ |
| 14.1 | Iskra LED 36W 5000K DW | SAL-60 z wysięgnikiem WR10/1 | B-60 | 0,845; $0^0$ |
| 14.2 | Iskra LED 36W 5000K DW | SAL-60 z wysięgnikiem WR10/1 | B-60 | 0,845; $0^0$ |
| 14.3 | Iskra LED 36W 5000K DW | SAL-60 z wysięgnikiem WR10/1 | B-60 | 0,845; $0^0$ |
| 14.4 | Iskra LED 36W 5000K DW | SAL-60 z wysięgnikiem WR10/1 | B-60 | 0,845; $0^0$ |
| 14.5 | Iskra LED 36W 5000K DW | SAL-60 z wysięgnikiem WR10/1 | B-60 | 0,845; $0^0$ |
| 15 | Iskra LED 36W 5000K DW | SAL-60 z wysięgnikiem WR10/1 | B-60 | 0,845; $0^0$ |

### 1.5. Linie kablowe

Trasy linii kablowych przedstawiono na rys. E-1. Kabel w ziemi układać na głębokości 0,7m, w wykopie o szerokości 0,4m i 0,6m, pomiędzy 10 cm warstwami piasku, zasypać rodzimym gruntem, przykryć folią koloru niebieskiego. Folia powinna znajdować się nad ułożonym kablem na wysokości nie mniejszej niż 25 cm i nie większej niż 35 cm. Projektowany kabel należy trwale oznakować tabliczkami informacyjnymi (oznacznikami), na których znajdują się informacje dotyczące typu i przekroju kabla, rok ułożenia, jego kierunek oraz jego właściciel. W miejscach zbliżeń i skrzyżowań z istniejącymi sieciami wykopy wykonywać ręcznie przy zachowaniu szczególnej ostrożności, kable chronić rurami osłonowymi DVK, pod drogami DVR. Roboty kablowe wykonać zgodnie z normą.

### 1.6. Ochrona przeciwprzepięciowa

W celu ochrony projektowanej instalacji elektrycznej przed przepięciami atmosferycznymi wykorzystane zostaną ograniczniki przepięć w złączach kablowych i w słupach oświetleniowych.

### 1.7. Ochrona od porażeń

Do ochrony przeciwporażeniowej podstawowej w projektowanej instalacji 0,4kV przewidziano użycie następujących środków: izolowanie części czynnych, stosowanie obudów i przegród (min.IP2X).

Ochrona przeciwporażeniowa dodatkowa w projektowanej instalacji 0,4kV jest realizowana przy użyciu następujących środków: samoczynne wyłączenie zasilania w układzie TN-S, stosowanie urządzeń II klasy ochronności lub izolacji równoważnej. Po wykonaniu instalacji elektrycznych w obiekcie osoba uprawniona powinna wykonać pomiary sprawdzające skuteczności ochrony przeciwporażeniowej.

**Uwagi:**

Całość wykonać zgodnie z niniejszym opracowaniem, obowiązującymi przepisami i normami.

Wszystkie zastosowane materiały powinny mieć atest dopuszczający do stosowania w budownictwie.

Po wybudowaniu projektowanych urządzeń należy przeprowadzić próby i pomiary w tym kompletne pomiary ochrony przeciwporażeniowej.

Wykonać próbne uruchomienie wszystkich instalacji w obiekcie.

Całość robót wykonać z uwzględnieniem przepisów bhp i ppoż.

Wymogi projektu kierowanego do wykonawstwa zawierające określenie szczegółowych wytycznych dla pozostałych branż, przeprowadzenie oceny możliwości zabudowy urządzeń przy wymaganiach i ograniczeniach wynikających z architektury obiektu oraz konieczność określenia kosztu inwestycji powodują, że niekiedy zaprojektowane urządzenia mają przywołanych konkretnych producentów. Dobór tych urządzeń nie jest w żadnej mierze wiążący dla wykonawców przystępujących do przetargu, pod warunkiem zaproponowania urządzeń spełniających wymagane funkcje i parametry techniczne, jakość techniczną i niezawodność, uwzględniających wymagania i ograniczenia oraz posiadających stosowne atesty, certyfikaty zgodności lub aprobaty technicznie.

**1.9 Obliczenia**

Sprawdzenie kabla zasilającego

$P_U$ = 0,72kW - założona moc szczytowa

$I_B$ = 720/ $0{,}9 * 230$ = 3,48A - Prąd obliczeniowy

Dobór ze względu na długotrwałą obciążalność prądową.

$$\mathbf{I'_Z \geq I_B}$$

gdzie,

$I'_Z$ = dopuszczalna długotrwała obciążalność prądowa przewodu, uwzględniając sposób jego ułożenia i ilość systemów kablowych

$I_B$ =prąd obliczeniowy

**89≥1**A

**Sprawdzono kabel YAKY 4x25 mm$^2$ .**

Sprawdzenie zabezpieczeń przeciążeniowych:

$$\mathbf{I_B \leq I_n \leq I_Z}$$

gdzie,

$I_Z$ = obciążalność długotrwała przewodu, $I_Z \geq k2*In/1{,}45=22A$

$I_B$ =prąd obliczeniowy

$I_n$= prąd znamionowy urządzenia zabezpieczającego

$k_2$ – współczynnik krotności prądu znamionowego w zależności od zastosowanego zabezpieczenia (dla zastosowanych wyłączników 1,6)

$I_{dd}$ - – dopuszczalna długotrwała obciążalność przewodu wg normy PN-IEC 60364-5-523

$I'_z$ – dopuszczalna długotrwała obciążalność prądowa przewodu, uwzględniając sposób jego ułożenia
i ilość systemów kablowych

**3,48A ≤ 20A ≤ 22A - warunek spełniony**

$$\mathbf{I'_Z > I_Z}$$

**89A > 22 - warunek spełniony**

**Sprawdzenie spadku napięcia w obwodzie**

Obwód: projektowany słup oświetleniowy – słup L1

$$\Delta U \quad = \frac{P * l * 200}{\gamma * s * U_n^2}$$

$$\Delta U = \frac{470 * 445 * 200}{35 * 25 * 230^2} = 0{,}904$$

$$\Delta U_{\%L1} = 0{,}904$$

Obliczenia uproszczone dla najbardziej niekorzystnych warunków.

**INFORMACJA DOTYCZĄCA BEZPIECZEŃSTWA I OCHRONY ZDROWIA**

OBIEKT BUDOWLANY: **BUDOWA OŚWIETLENIE ULICZNEGO W JEZIORANACH**

ADRES BUDOWY: Jeziorany ulica Parchimowicza i Barczewska

INWESTOR: **URZĄD MIASTA W JEZIORANACH Plac Zamkowy 4; 11-320 Jeziorany**

1. **Zakres robót:**
   1.1. Roboty instalacyjne związane z wykonaniem instalacji elektrycznych
2. **Istniejące obiekty budowlane:**
   2.1. Budynki
   2.2. Istn. sieci kablowe nN
3. **Elementy zagospodarowania terenu mogące stwarzać zagrożenie bezpieczeństwa i zdrowia ludzi:**
   3.1. Droga dojazdowa
   3.2. Linia kablowa nN
   3.3. Sieci wodne i kanalizacyjne
   3.4. Sieci teletechniczne
4. **Przewidywane zagrożenia występujące podczas realizacji robót budowlanych:**
   4.1. Praca w pobliżu urządzeń nn i pod napięciem – możliwość porażenia prądem elektrycznym
   4.2. Praca na wysokości – upadek
   4.3. Praca przy użyciu urządzeń elektromechanicznych – uszkodzenie ciała
   4.4. Transport materiałów – możliwość przyciśnięcia kończyn, uszkodzenie ciała
5. **Sposób prowadzenia instrukcji pracowników przed przystąpieniem do realizacji robót szczególnie niebezpiecznych:**

   5.1. Bezpośrednio przed przystąpieniem do prac należy zapoznać pracowników z zagrożeniami wyszczególnionymi w pkt. 4, oraz udzielić instruktażu z zakresu prowadzonych robót włącznie z wykonaniem wpisu do dziennika budowy.

6. **Środki techniczne i organizacyjne zapobiegające niebezpieczeństwom wynikającym z wykonywania robót budowlanych w strefach szczególnego zagrożenia zdrowia.**

   6.1. Prace wykonywać po przygotowaniu miejsca pracy.

   Roboty przygotowawcze:

   -Wytyczenie oznakowanie i zabezpieczenie trasy przebiegu przewodów i kabli;

   -Zabezpieczenie aparatury przed włączeniem napięcia

   -Tablica informacyjna;

   -Znaki ostrzegające;

   -Stosowanie środków ochrony indywidualnej;

   -Oznakowanie tablicami typu; nie włączać , teren budowy zakaz wstępu.

   6.2. Prace w pobliżu urządzeń niskiego napięcia i pod napięciem wykonywać na polecenie.

   6.3. Do prac w pobliżu urządzeń nn dopuścić pracowników posiadających wymagane zaświadczenie kwalifikacyjne

   6.4. Należy zapewnić łączność telefoniczną lub radiową ze służbami ratowniczymi (szczególnie Straż Pożarna, Pogotowie Ratunkowe) na wypadek pożaru, porażenia prądem elektrycznym lub innych sytuacji wymagających interwencji ww. służb.

# Jeziorany - Parchimowicza i Barczewska

Partner kontaktowy:
Numer zlecenia:
Firma:
Numer klienta:

Data: 24.05.2017
Edytor: Dariusz Wilga

Edytor Dariusz Wilga
Telefon
faks
e-Mail

# Spis treści

**Jeziorany - Parchimowicza i Barczewska**
Strona tytułowa projektu 1
Spis treści 2
**ZPSO ROSA 213232/6 Iskra LED 36W 5000K DW**
Karta danych oprawy 3
**Scena zewnętrzna 1**
Dane planowania 4
Lista opraw 5
3D Rendering 6
Przedstawienie nieprawidłowych kolorów 7
**Powierzchnie zewnętrzne**
**Obszar oceny ulicy 1**
Grafika wartości (E) 8
**Parchimowicza**
Dane planowania 9
Wyniki szczegółowe 10
3D Rendering 11
Przedstawienie nieprawidłowych kolorów 12
**Pola oszacowania**
**Jezdnia 1**
**Obserwator**
**Obserwator 1**
Izolinie (L) 13
**Obserwator 2**
Izolinie (L) 14
**Barczewska**
Dane planowania 15
Wyniki szczegółowe 16
3D Rendering 17
Przedstawienie nieprawidłowych kolorów 18
**Pola oszacowania**
**Pole oszacowania Jezdnia 1**
**Obserwator**
**Obserwator 1**
Izolinie (L) 19
**Obserwator 2**
Izolinie (L) 20

Edytor Dariusz Wilga
Telefon
faks
e-Mail

# ZPSO ROSA 213232/6 Iskra LED 36W 5000K DW / Karta danych oprawy

Wylot światła 1:

Ilustracje oświetleń znajdziesz w naszym katalogu oświetleń.

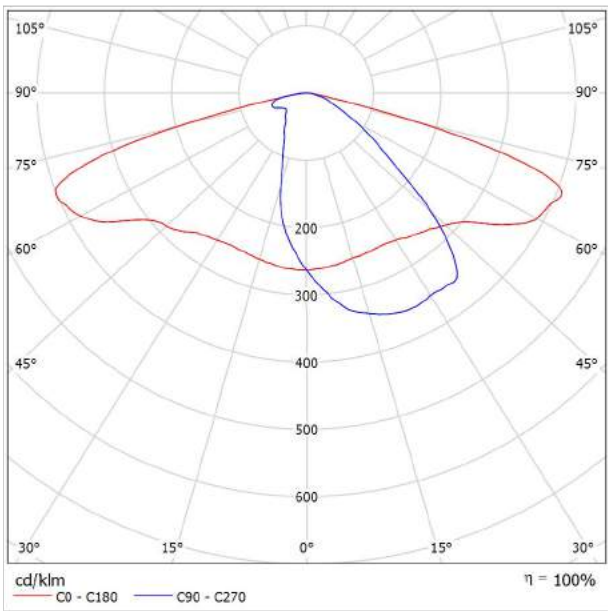


Klasyfikacja oświetleń CIE: 100
Kod Flux CIE: 37 69 94 100 100

powodu braku właściwości symetrycznych nie można przedstawić tabeli UGR dla tego oprawa.

Edytor Dariusz Wilga
Telefon
faks
e-Mail

## Scena zewnętrzna 1 / Dane planowania

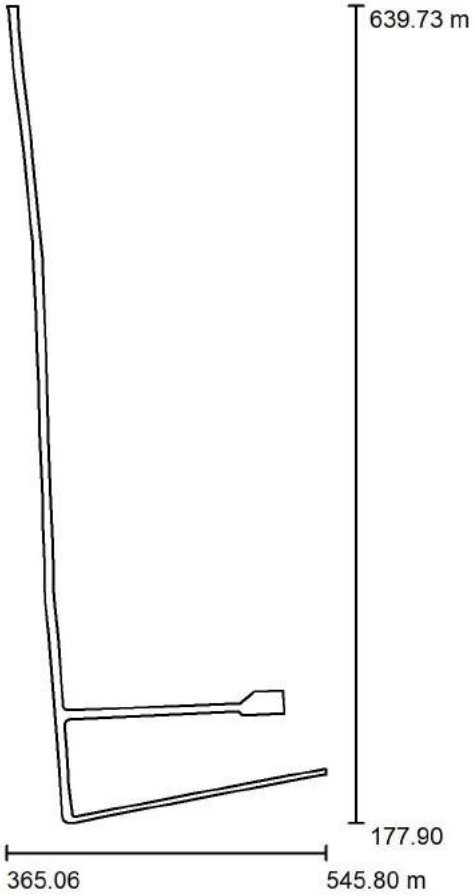


Współczynnik konserwacji: 0.80, ULR (Upward Light Ratio): 0.0% Skala 1:4283

**Wykaz opraw**

| Nr. | Ilość | Etykieta (Czynnik korekcyjny) | Φ (Oprawa) [lm] | Φ (Lampy) [lm] | P [W] |
|---|---|---|---|---|---|
| 1 | 20 | ZPSO ROSA 213232/6 Iskra LED 36W 5000K DW (1.000) | 4701 | 4700 | 39.0 |
| | | | W sumie: 94025 | W sumie: 94000 | 780.0 |

Edytor Dariusz Wilga
Telefon
faks
e-Mail

## Scena zewnętrzna 1 / Lista opraw

20 Ilość

ZPSO ROSA 213232/6 Iskra LED 36W 5000K DW
Numer artykułu: 213232/6
Strumień świetlny (Oprawa): 4701 lm
Strumień świetlny (Lampy): 4700 lm
Moc opraw: 39.0 W
Klasyfikacja oświetleń CIE: 100
Kod Flux CIE: 37 69 94 100 100
Wyposażenie: 1 x Cree XP-L Iskra 36W 5000 (Czynnik korekcyjny 1.000).

Ilustracje oświetleń znajdziesz w naszym katalogu oświetleń.

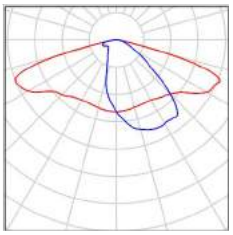

Edytor Dariusz Wilga
Telefon
faks
e-Mail

## Scena zewnętrzna 1 / 3D Rendering

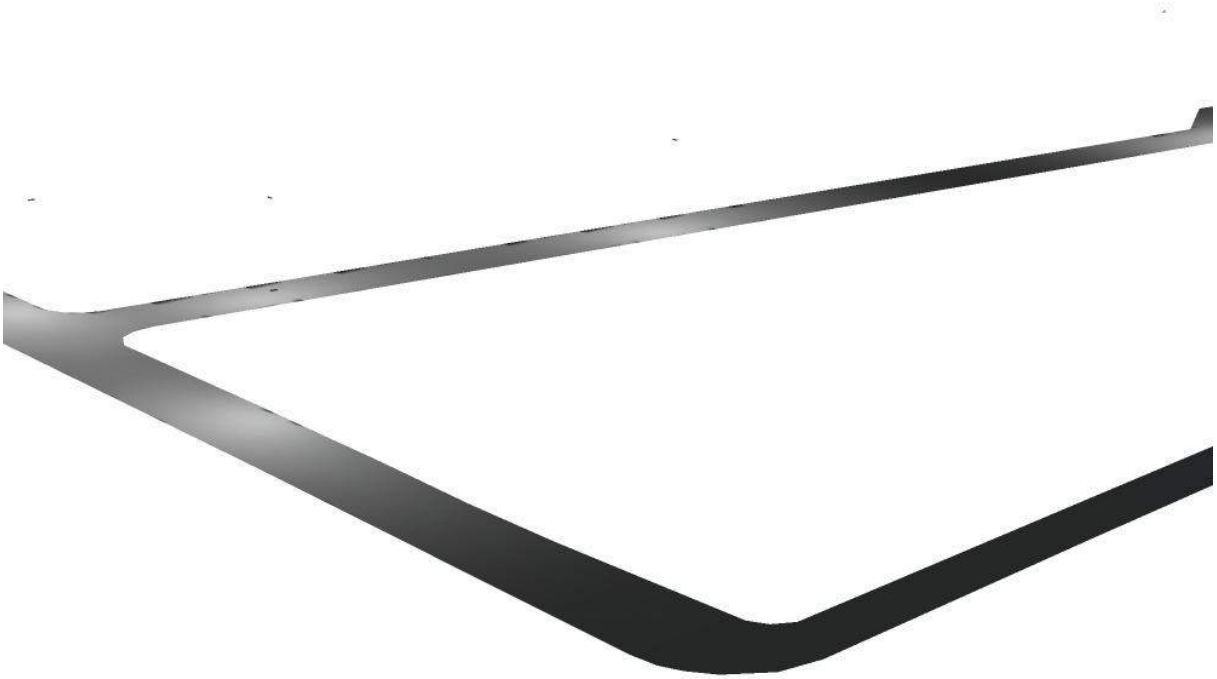

Edytor Dariusz Wilga
Telefon
faks
e-Mail

## Scena zewnętrzna 1 / Przedstawienie nieprawidłowych kolorów

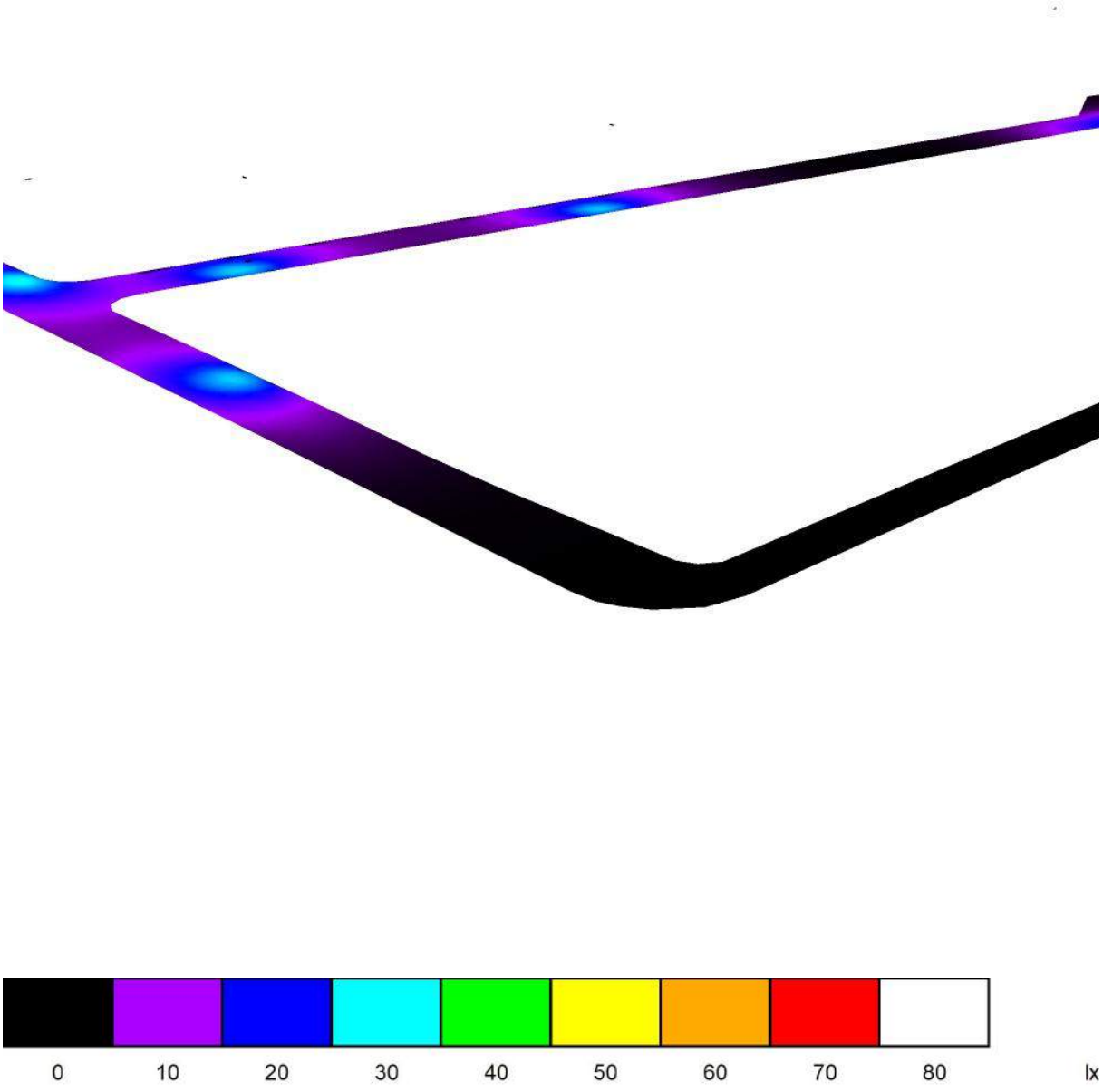

Edytor Dariusz Wilga
Telefon
faks
e-Mail

## Scena zewnętrzna 1 / Obszar oceny ulicy 1 / Grafika wartości (E)

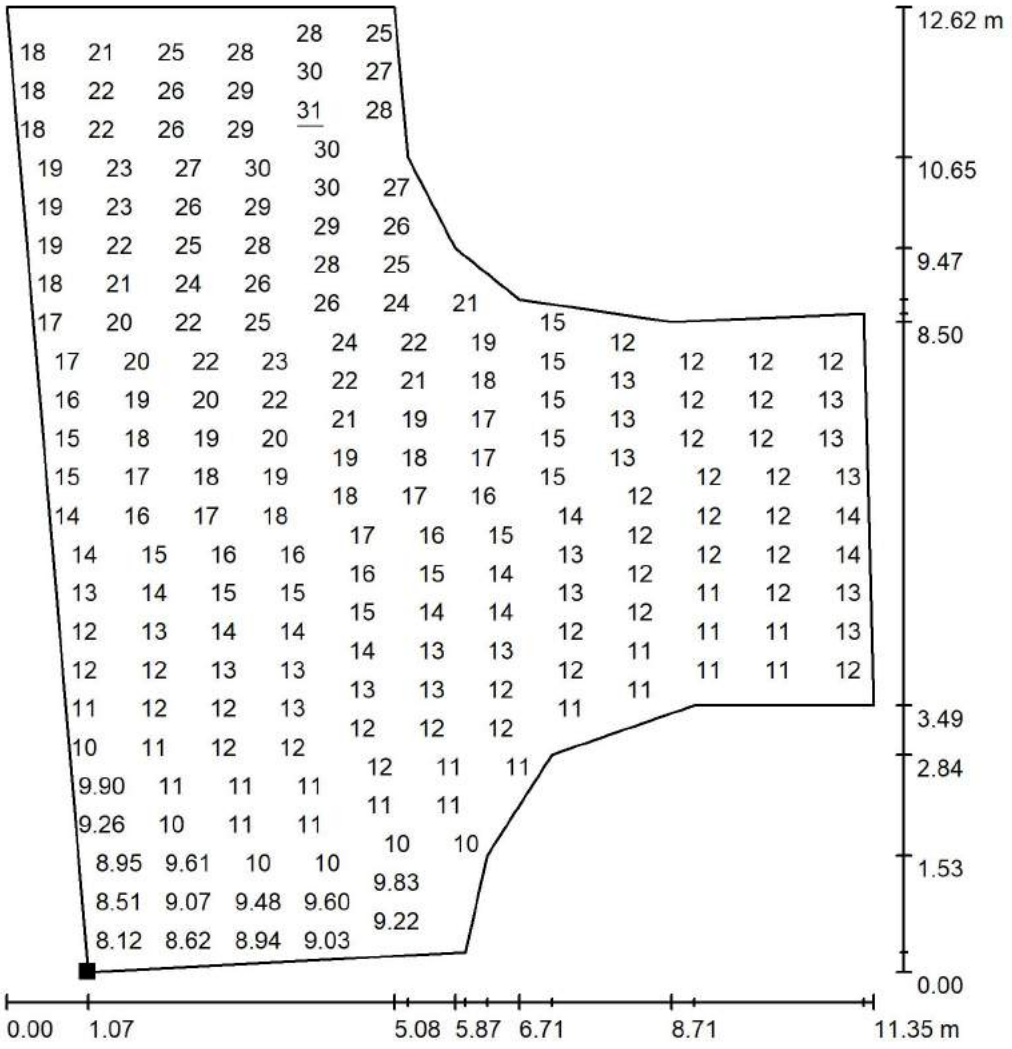


Wartości Lux, Skala 1 : 99

Nie wszystkie obliczone wartości mogą zostać przedstawione.

Położenie powierzchni w scenie zewnętrznej:
Zaznaczony punkt:
(393.062 m, 233.005 m, 0.000 m)

Siatka: 50 x 50 Punkty

| $E_m$ [lx] | $E_{min}$ [lx] | $E_{max}$ [lx] | $E_{min}$ / $E_m$ | $E_{min}$ / $E_{max}$ |
|---|---|---|---|---|
| 16 | 7.82 | 31 | 0.480 | 0.254 |

Obrócenie: 0.0°

Edytor Dariusz Wilga
Telefon
faks
e-Mail

# Parchimowicza / Dane planowania

## Profil ulicy

Jezdnia 1 (Szerokość: 5.000 m, Liczba pasów jezdni: 2, Nawierzchnia: R3, q0: 0.070)

Współczynnik konserwacji: 0.80

## Rozmieszczenia opraw

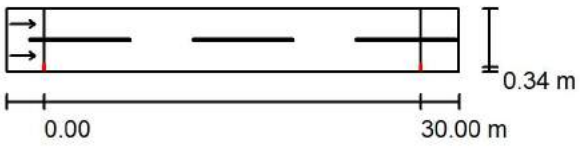


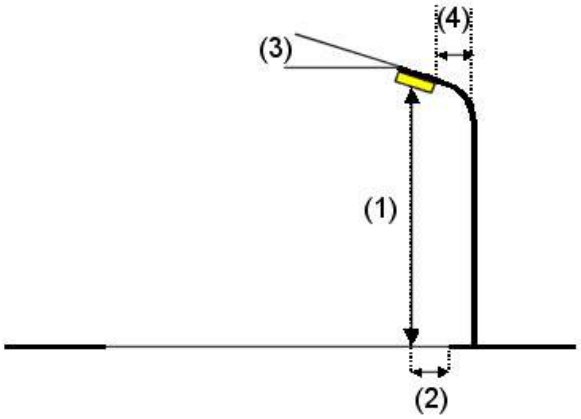


| | |
|---|---|
| Oprawa: | ZPSO ROSA 213232/6 Iskra LED 36W 5000K DW |
| Strumień świetlny (Oprawa): | 4701 lm |
| Strumień świetlny (Lampy): | 4700 lm |
| Moc opraw: | 39.0 W |
| Rozmieszczenie: | jednostronnie na dole |
| Odstęp słupa: | 30.000 m |
| Wysokość montażu (1): | 6.500 m |
| Wysokość punktu świetlnego: | 6.434 m |
| Nawis (2): | 0.345 m |
| Nachylenie wysięgnika (3): | 0.0 ° |
| Długość wysięgnika (4): | 0.845 m |

Wartości maksymalne mocy oświetleniowej
przy 70°: 460 cd/klm
przy 80°: 126 cd/klm
przy 90°: 12 cd/klm
W każdym kierunku tworzącym podany kąt z dolną linią pionową przy zainstalowanym i gotowym do użytku oświetleniu.
Żadna moc oświetleniowa powyżej 95°.
Rozmieszczenie spełnia wymagania klasy mocy oświetleniowej G2.
Rozmieszczenie spełnia wymagania klasy indeksu oślepiania D.2.

Edytor Dariusz Wilga
Telefon
faks
e-Mail

# Parchimowicza / Wyniki szczegółowe

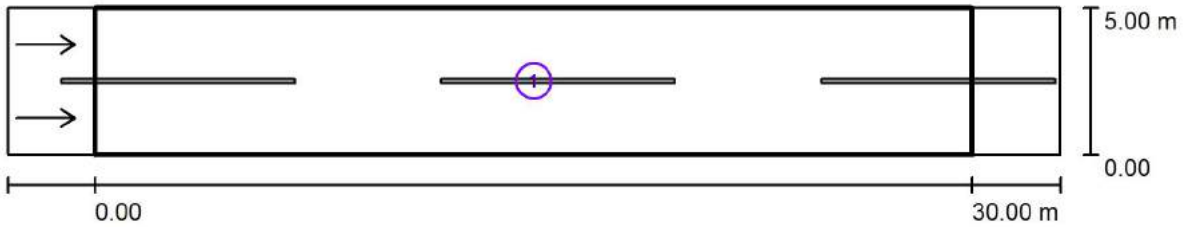


Współczynnik konserwacji: 0.80 Skala 1:258

**Lista pól oszacowania**

1 Jezdnia 1

Długość: 30.000 m, Szerokość: 5.000 m
Siatka: 10 x 6 Punkty
Przynależne elementy uliczne: Jezdnia 1.
Nawierzchnia: R3, q0: 0.070
Wybrana klasa oświetleniowa: ME5 (Wszystkie wymagania fotometryczne zostały spełnione.)

| | $L_m$ [cd/m²] | U0 | Ul | TI [%] | SR |
|---|---|---|---|---|---|
| Wartości rzeczywiste według obliczenia: | 0.74 | 0.48 | 0.56 | 14 | 0.64 |
| Wartości zadane według klasy: | ≥ 0.50 | ≥ 0.35 | ≥ 0.40 | ≤ 15 | ≥ 0.50 |
| Spełnione/nie spełnione: | ✓ | ✓ | ✓ | ✓ | ✓ |

Edytor Dariusz Wilga
Telefon
faks
e-Mail

## Parchimowicza / 3D Rendering

Edytor Dariusz Wilga
Telefon
faks
e-Mail

## Parchimowicza / Przedstawienie nieprawidłowych kolorów

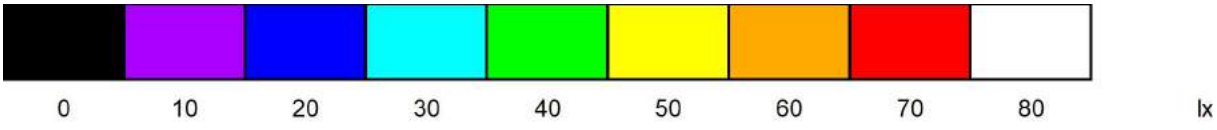

Edytor Dariusz Wilga
Telefon
faks
e-Mail

## Parchimowicza / Jezdnia 1 / Obserwator 1 / Izolinie (L)

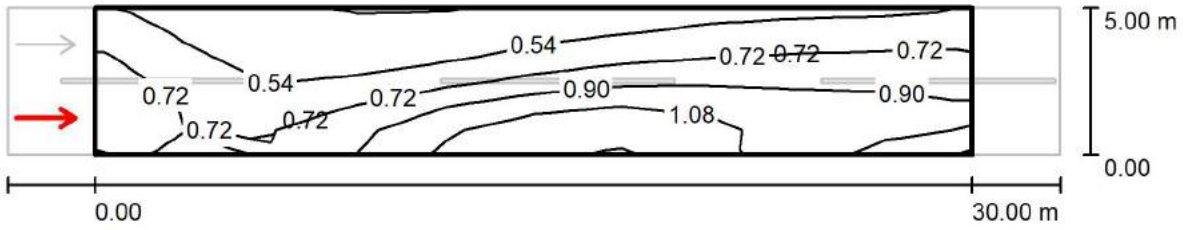


Wartości Candela/m², Skala 1 : 258

Siatka: 10 x 6 Punkty
Pozycja obserwatora: (-60.000 m, 1.250 m, 1.500 m)
Nawierzchnia: R3, q0: 0.070

| | $L_m$ [cd/m²] | U0 | Ul | Tl [%] |
|---|---|---|---|---|
| Wartości rzeczywiste według obliczenia: | 0.74 | 0.48 | 0.56 | 14 |
| Wartości zadane według klasy ME5: | ≥ 0.50 | ≥ 0.35 | ≥ 0.40 | ≤ 15 |
| Spełnione/nie spełnione: | ✓ | ✓ | ✓ | ✓ |

Edytor Dariusz Wilga
Telefon
faks
e-Mail

## Parchimowicza / Jezdnia 1 / Obserwator 2 / Izolinie (L)

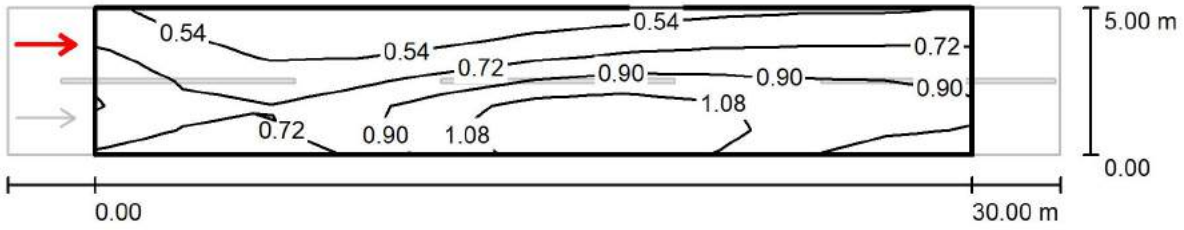


Wartości Candela/m², Skala 1 : 258

Siatka: 10 x 6 Punkty
Pozycja obserwatora: (-60.000 m, 3.750 m, 1.500 m)
Nawierzchnia: R3, q0: 0.070

| | $L_m$ [cd/m²] | U0 | Ul | TI [%] |
|---|---|---|---|---|
| Wartości rzeczywiste według obliczenia: | 0.78 | 0.50 | 0.67 | 10 |
| Wartości zadane według klasy ME5: | ≥ 0.50 | ≥ 0.35 | ≥ 0.40 | ≤ 15 |
| Spełnione/nie spełnione: | ✓ | ✓ | ✓ | ✓ |

Edytor Dariusz Wilga
Telefon
faks
e-Mail

# Barczewska / Dane planowania

## Profil ulicy

Jezdnia 1 (Szerokość: 3.000 m, Liczba pasów jezdni: 2, Nawierzchnia: R3, q0: 0.070)

Współczynnik konserwacji: 0.80

## Rozmieszczenia opraw

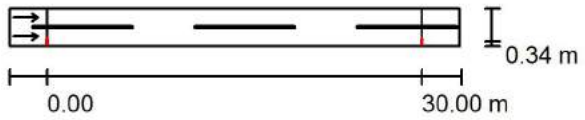


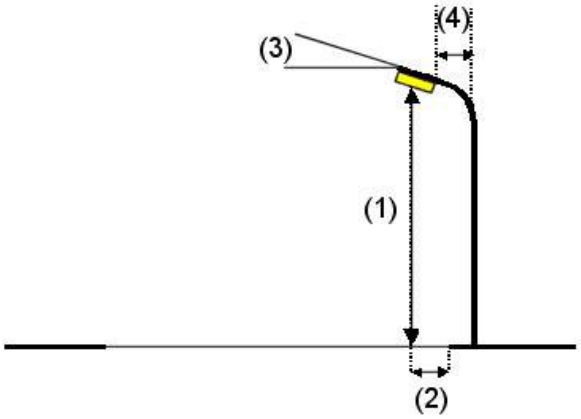


| | |
|---|---|
| Oprawa: | ZPSO ROSA 213232/6 Iskra LED 36W 5000K DW |
| Strumień świetlny (Oprawa): | 4701 lm |
| Strumień świetlny (Lampy): | 4700 lm |
| Moc opraw: | 39.0 W |
| Rozmieszczenie: | jednostronnie na dole |
| Odstęp słupa: | 30.000 m |
| Wysokość montażu (1): | 6.500 m |
| Wysokość punktu świetlnego: | 6.434 m |
| Nawis (2): | 0.345 m |
| Nachylenie wysięgnika (3): | 0.0 ° |
| Długość wysięgnika (4): | 0.845 m |

Wartości maksymalne mocy oświetleniowej
przy 70°: 460 cd/klm
przy 80°: 126 cd/klm
przy 90°: 12 cd/klm
W każdym kierunku tworzącym podany kąt z dolną linią pionową przy zainstalowanym i gotowym do użytku oświetleniu.
Żadna moc oświetleniowa powyżej 95°.
Rozmieszczenie spełnia wymagania klasy mocy oświetleniowej G2.
Rozmieszczenie spełnia wymagania klasy indeksu oślepiania D.2.

Edytor Dariusz Wilga
Telefon
faks
e-Mail

# Barczewska / Wyniki szczegółowe

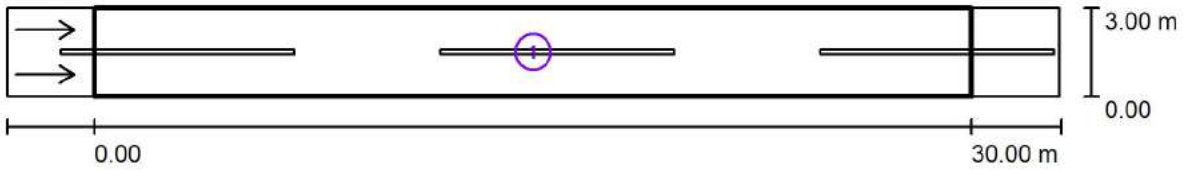


Współczynnik konserwacji: 0.80 Skala 1:258

## Lista pól oszacowania

1 Pole oszacowania Jezdnia 1
Długość: 30.000 m, Szerokość: 3.000 m
Siatka: 10 x 6 Punkty
Przynależne elementy uliczne: Jezdnia 1.
Nawierzchnia: R3, q0: 0.070
Wybrana klasa oświetleniowa: ME5 (Wszystkie wymagania fotometryczne zostały spełnione.)

| | $L_m$ [cd/m²] | U0 | Ul | TI [%] | SR |
|---|---|---|---|---|---|
| Wartości rzeczywiste według obliczenia: | 0.86 | 0.57 | 0.53 | 12 | 0.84 |
| Wartości zadane według klasy: | ≥ 0.50 | ≥ 0.35 | ≥ 0.40 | ≤ 15 | ≥ 0.50 |
| Spełnione/nie spełnione: | ✓ | ✓ | ✓ | ✓ | ✓ |

Edytor Dariusz Wilga
Telefon
faks
e-Mail

## Barczewska / 3D Rendering

Edytor Dariusz Wilga
Telefon
faks
e-Mail

## Barczewska / Przedstawienie nieprawidłowych kolorów

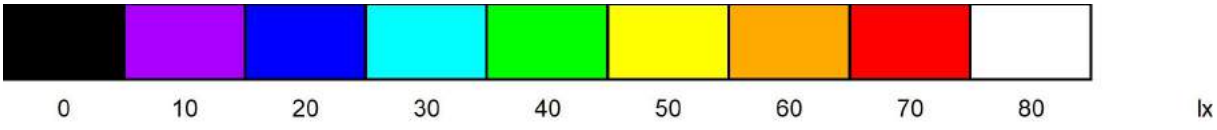

Edytor Dariusz Wilga
Telefon
faks
e-Mail

## Barczewska / Pole oszacowania Jezdnia 1 / Obserwator 1 / Izolinie (L)

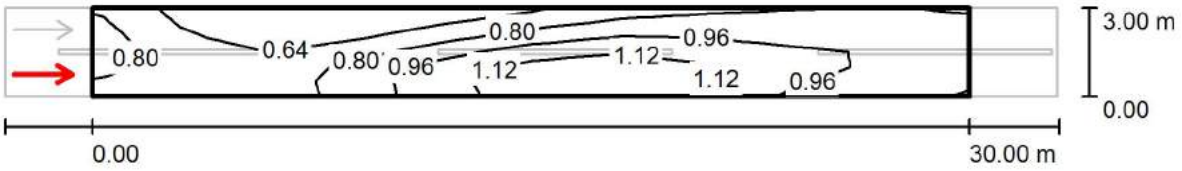


Wartości Candela/m², Skala 1 : 258

Siatka: 10 x 6 Punkty
Pozycja obserwatora: (-60.000 m, 0.750 m, 1.500 m)
Nawierzchnia: R3, q0: 0.070

| | $L_m$ [cd/m²] | U0 | Ul | TI [%] |
|---|---|---|---|---|
| Wartości rzeczywiste według obliczenia: | 0.86 | 0.57 | 0.53 | 12 |
| Wartości zadane według klasy ME5: | ≥ 0.50 | ≥ 0.35 | ≥ 0.40 | ≤ 15 |
| Spełnione/nie spełnione: | ✓ | ✓ | ✓ | ✓ |

Edytor Dariusz Wilga
Telefon
faks
e-Mail

## Barczewska / Pole oszacowania Jezdnia 1 / Obserwator 2 / Izolinie (L)

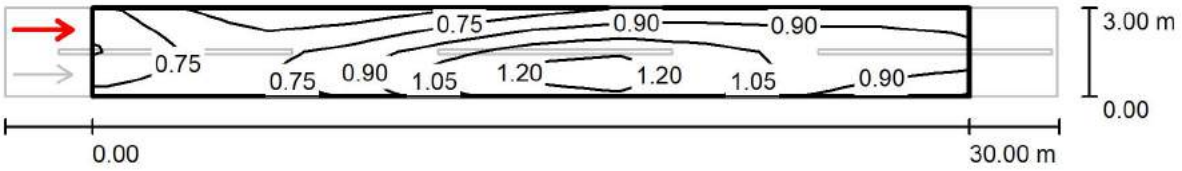


Wartości Candela/m², Skala 1 : 258

Siatka: 10 x 6 Punkty
Pozycja obserwatora: (-60.000 m, 2.250 m, 1.500 m)
Nawierzchnia: R3, q0: 0.070

| | $L_m$ [cd/m²] | U0 | Ul | TI [%] |
|---|---|---|---|---|
| Wartości rzeczywiste według obliczenia: | 0.90 | 0.59 | 0.58 | 11 |
| Wartości zadane według klasy ME5: | ≥ 0.50 | ≥ 0.35 | ≥ 0.40 | ≤ 15 |
| Spełnione/nie spełnione: | ✓ | ✓ | ✓ | ✓ |

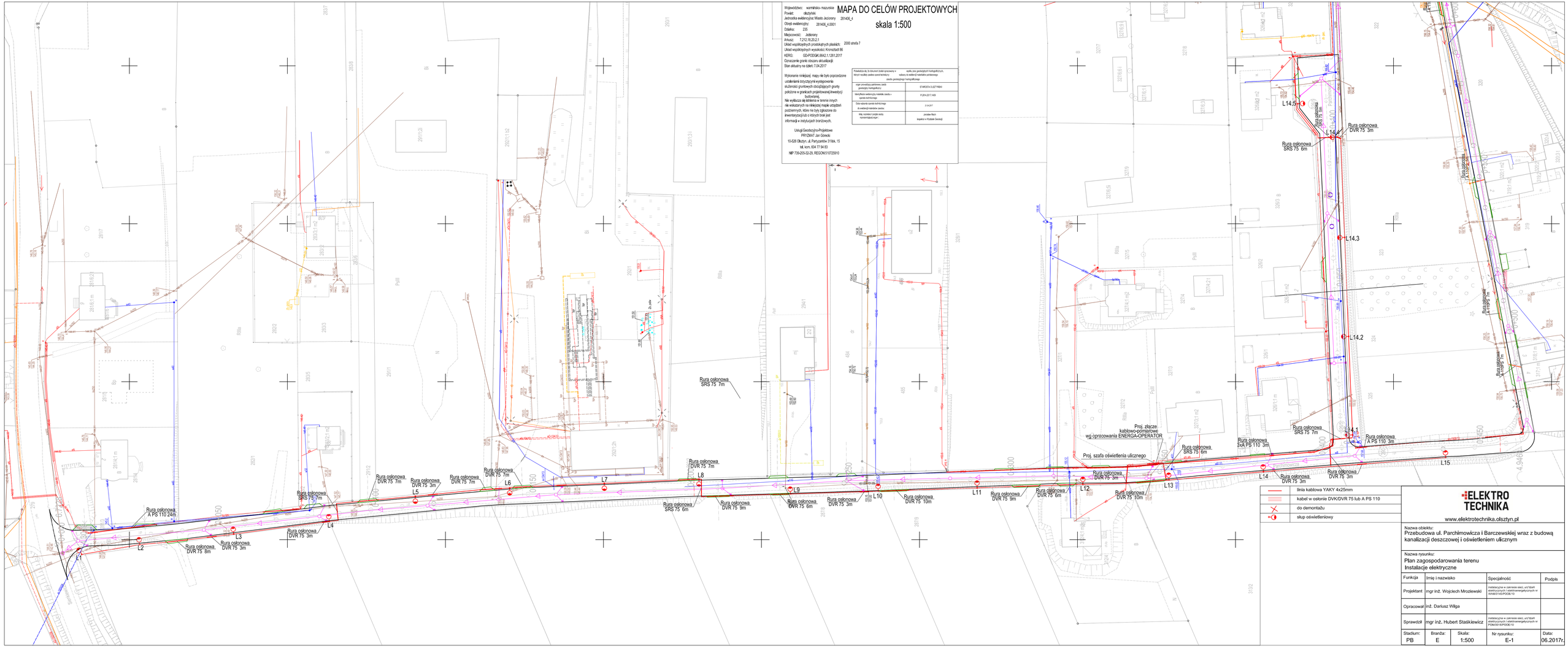
MAPA DO CELÓW PROJEKTOWYCH
skala 1:500
Województwo: warmińsko- mazurskie
Powiat: olsztyński
Jednostka ewidencyjna: Miasto Jeziorany 281406_4
Obręb ewidencyjny: 281406_4.0001
Działka: 235
Miejscowość: Jeziorany
Arkusz: 7,212,18,20,2,1
Układ współrzędnych prostokątnych płaskich: 2000 strefa 7
Układ wysokościowych wysokości: Kronsztad 86
KERG: GD-PODGIK.6642.1.1261.2017
Oznaczenie granic obszaru aktualizacji:
Stan aktualny na dzień: 7.04.2017
Wykonanie niniejszej mapy nie było poprzedzone ustaleniami dotyczącymi występowania służebności gruntowych obciążających grunty położone w granicach projektowanej inwestycji budowlanej.
Nie wyklucza się istnienia w terenie innych nie wskazanych na niniejszej mapie urządzeń podziemnych, które nie były zgłoszone do inwentaryzacji lub o których brak jest informacji w instytucjach branżowych.
Usługi Geodezyjno-Projektowe
PRYZMAT Jan Górecki
10-526 Olsztyn, ul. Partyzantów 31 lok. 15
tel. kom. 604 77 94 83
NIP 739-205-32-29, REGON 510720910
Rozdzielczość dla Ty dokument został sporządzony w układzie współrzędnych płaskich prostokątnych
wydłużenie geodezyjnych i kartograficznych, wzlotu do średniej materiałów pomiarowego
zasobu geodezyjnego i kartograficznego
region zerowej(ucz) państwowej zasób geodezyjny i kartograficzny
ETAKSZTA.3.3277/1600
Identyfikator wektorowy(ny) mysiadek zasobu – operatu technicznego
P.2014.2017.1409
Data wykonania operatu technicznego do wektorowej zmierzenia zasobu
21.04.2017
Imię, nazwisko i podpis osoby wyznaczającej organ
Jarosław Mach
Inspektor w Wydziale Geodezji
Rura osłonowa SRS 75 7m
Rura osłonowa SRS 75 6m
Rura osłonowa DVR 75 7m
Rura osłonowa DVR 75 3m
Rura osłonowa DVR 75 6m
Rura osłonowa DVR 75 9m
Rura osłonowa DVR 75 10m
Rura osłonowa 3xA PS 110 3m
Rura osłonowa A PS 110 3m
Rura osłonowa A PS 110 24m
Rura osłonowa DVR 75 8m
Proj. złącze kablowo-pomiarowe wg opracowania ENERGA-OPERATOR
Proj. szafa oświetlenia ulicznego
L1
L2
L3
L4
L5
L6
L7
L8
L9
L10
L11
L12
L13
L14
L14.1
L14.2
L14.3
L14.4
L14.5
L15
linia kablowa YAKY 4x25mm
kabel w osłonie DVK/DVR 75 lub A PS 110
do demontażu
słup oświetleniowy
ELEKTRO TECHNIKA
www.elektrotechnika.olsztyn.pl
Nazwa obiektu:
Przebudowa ul. Parchimowicza i Barczewskiej wraz z budową kanalizacji deszczowej i oświetleniem ulicznym
Nazwa rysunku:
Plan zagospodarowania terenu
Instalacje elektryczne
Funkcja | Imię i nazwisko | Specjalność | Podpis
Projektant | mgr inż. Wojciech Mrozewski | instalacyjne w zakresie sieci, urządzeń elektrycznych i elektroenergetycznych nr WAM/0145/POOE/10
Opracował | inż. Dariusz Wilga
Sprawdził | mgr inż. Hubert Staśkiewicz | instalacyjne w zakresie sieci, urządzeń elektrycznych i elektroenergetycznych nr POM/0018/POOE/10
Stadium: PB | Branża: E | Skala: 1:500 | Nr rysunku: E-1 | Data: 06.2017r.

# Jeziorany
# oświetlenie ulicy Parchimowicza i Barczewskiej

proj. szafka sterownicza oświetlenia "SSO"
- typu SOU-2/R0/F lub równoważna

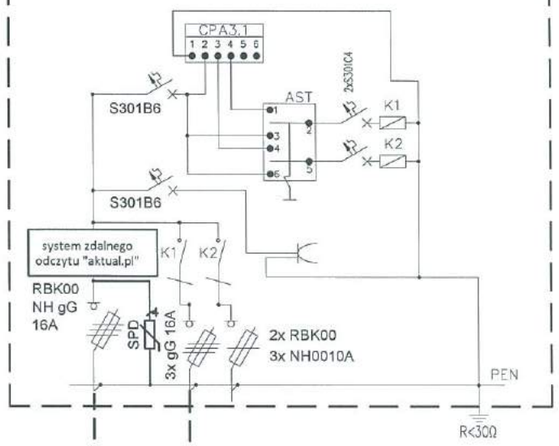


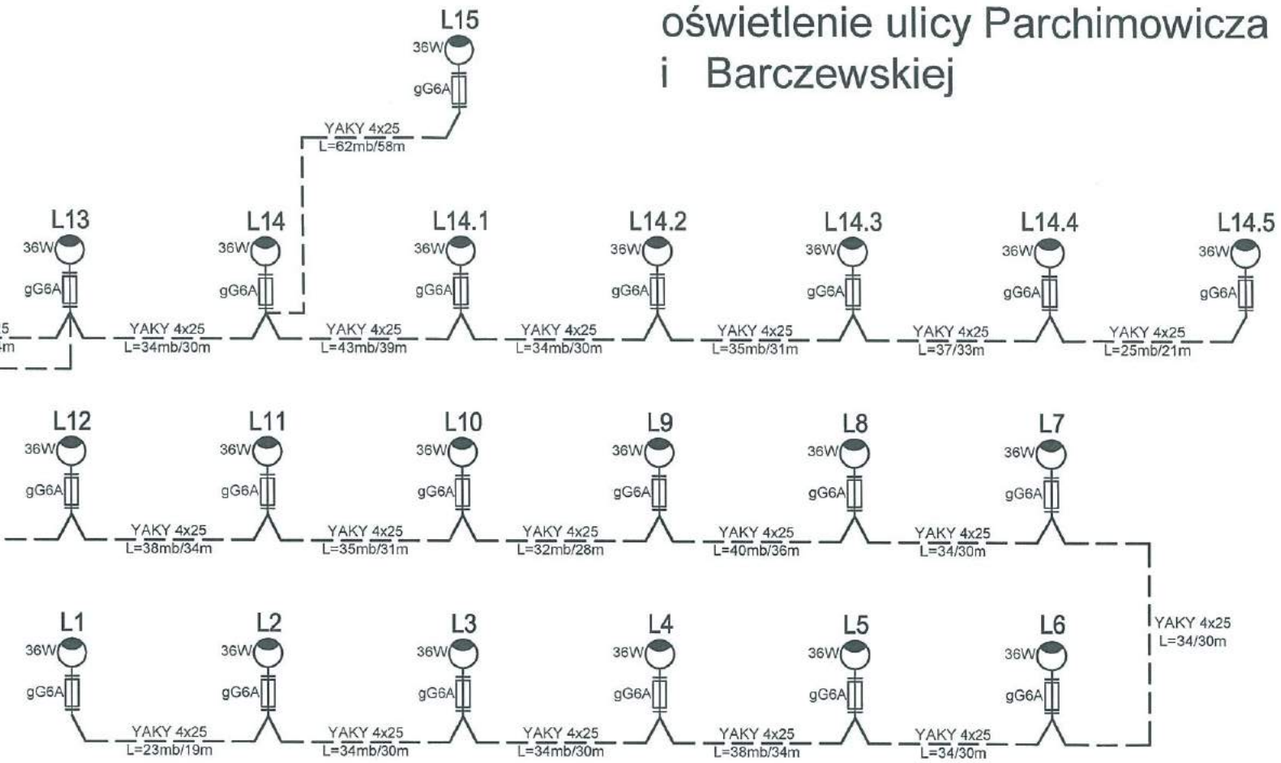


proj. ZKP wg opr. ENERGA-OPERATOR S.A.

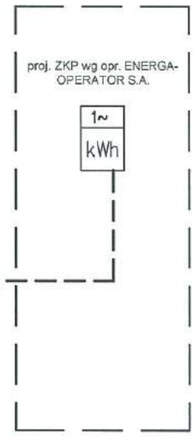


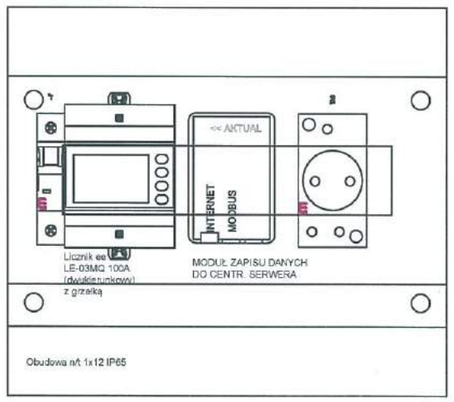


REJESTRACJA DANYCH POMIAROWYCH ONLINE DO ISTNIEJĄCEGO CENTRALNEGO SERWERA CLS.AKTUAL.PL
- rejestracja wartości P,Q,I,U,Ecz,Eind,Epoj,f, tg fi, cos fi
- rejestracja godzinowego, dobowego i miesięcznego zużycia energii
- automatyczne powiadamianie email i sms na wybrane wartości alarmowe
- automatyczne raporty email

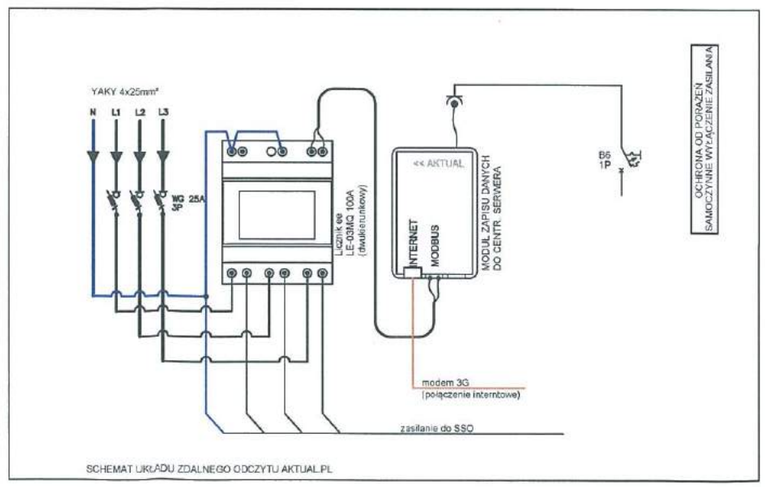


SCHEMAT UKŁADU ZDALNEGO ODCZYTU AKTUAL.PL

**ELEKTRO TECHNIKA**

www.elektrotechnika.olsztyn.pl

Nazwa obiektu:
Przebudowa ul. Parchimowicza i Barczewskiej wraz z budową kanalizacji deszczowej i oświetleniem ulicznym

Nazwa rysunku:
Schemat zasilania

| Funkcja | Imię i nazwisko | Specjalność | Podpis |
|---|---|---|---|
| Projektant | mgr inż. Wojciech Mroziewski | instalacyjna w zakresie sieci, urz'dzeń elektrycznych i elektroenergetycznych nr WAM/0145/POOE/10 | |
| Opracował | inż. Dariusz Wilga | | |
| Sprawdził | mgr inż. Hubert Staśkiewicz | instalacyjna w zakresie sieci, urz'dzeń elektrycznych i elektroenergetycznych nr POM/0018/POOE/10 | |

| Stadium: | Branża: | Skala: | Nr rysunku: | Data: |
|---|---|---|---|---|
| PB | E | | E-2 | 06.2017r. |

# Projekt Wykonawczy

Budowa kanału technologicznego w związku z budową dróg gminnych w Gminie Pomiechówek

Spis treści

1 Część ogólna ..... 3
1.1 Przedmiot opracowania ..... 3
1.2 Zakres opracowania ..... 3
1.3 Podstawa opracowania ..... 3
1.4 Inwestor i wykonawca robót ..... 3
1.5 Odpis uzgodnień, kserokopie ..... 3
2 Część techniczna ..... 4
2.1 Ogólne wymagania dotyczące budowy infrastruktury telekomunikacyjnej 4
2.1.1 Budowa kanału telekomunikacyjnego ..... 4
3 Uwagi ..... 5
4 Informacja BIOZ ..... 5

Spis rysunków:

Rys.1. Oznaczenia telekomunikacyjne

Rys.2. Budowa kanału technologicznego

# 1 Część ogólna

## 1.1 Przedmiot opracowania

Przedmiotem niniejszego opracowania jest projekt budowy kanału technologicznego w związku z budową ul. Parchimowicza, Ul. Barczewskiej.

## 1.2 Zakres opracowania

Projekt obejmuje budowę nowych odcinków kanału technologicznego w obszarze objętym budową dróg. W zakres robót przewidzianych projektem wchodzi:

- budowa odcinków kanalizacji kablowej
- budowa studni kablowy z prefabrykatów
- zabezpieczenie odcinków kanalizacji pod ciągami jezdnymi

a)

| Lp. | Rodzaj budowli | wartości trasowe | | wartości montażowe | | Ilość |
|---|---|---|---|---|---|---|
| **Budowa kanału tech.** | | | | | | |
| 1 | 2x RHDPE 125/10,8 | 706,0m | 1,412kmo | 734,24m | 1,468 kmo | - |
| 2 | 3xRHDPE 40/3/7 | 706,0m | 2,118 kmo | 734,24m | 2,202 kmo | - |
| 3 | RHDPE 40-7x10/8 | 706,0m | 0,706 kmo | 734,24m | 0,734 kmo | - |
| 4 | Studnia SKR-2 | - | - | - | - | 11 |

UWAGA: Przy realizacji zadania, należy uwzględnić długości trasowe powiększone o przewidziane straty podczas montażu o 4%.

## 1.3 Podstawa opracowania

Projekt opracowano na podstawie:

a) Zlecenia inwestora,
b) wizji lokalnej w terenie,
c) warunków technicznych
d) norm i przepisów branżowych,
a) prawa budowlanego.

## 1.4 Inwestor i wykonawca robót

Inwestorem jest URZĄD MIASTA W JEZIORANACH, Plac Zamkowy 4; 11-320 Jeziorany
Wykonawca zostanie wskazany przez Inwestora.

## 1.5 Odpis uzgodnień, kserokopie

Niniejszy projekt uzgodniono z:

- Zespół Uzgodnień Dokumentacji Projektowej

Kserokopie dokumentów, map, uzgodnień i zgody zawarte w niniejszym projekcie budowlanym są zgodne z oryginałem

# 2 Część techniczna

## 2.1 Ogólne wymagania dotyczące budowy infrastruktury telekomunikacyjnej

Budowę infrastruktury telekomunikacyjnej powinna prowadzić jedynie firma posiadająca wieloletnie doświadczenie, w zakresie budowy i utrzymania sieci i linii telekomunikacyjnych.

Budowę kanału technologicznego zaprojektowano tak, aby spełniała następujące wymagania:

- zgodność z wymaganiami norm branżowych,
- trwałość co najmniej 30 lat,

### 2.1.1 Budowa kanału telekomunikacyjnego

W ciągu projektowanych ulic Parchimowicza i Barczewskiej planuje się wykonanie kanału technologicznego na potrzeby Gminy, zgodnie z ustawą z dnia 21 marca 1985 r. o drogach publicznych (Dz. U. z 2015 r. poz. 460).

W związku z tym, należy wykonać kanał technologiczny z ciągu złożonego z modułu dwóch rur osłonowych RO125/108, czterech rur RS 40/3,7 mm, w tym jeden pakiet mikrorur 7x10 o średnicy zewnętrznej 40 zgody z przedstawionym profilem na rysunku.

Na projektowanych ciągach, należy odpowiednio posadowić studnie kablowe typu SKR-2 typu ciężkiego. Odległość pomiędzy studniami powinna wynosić nie więcej niż 200 m

Studnie kablowe powinny być wyposażone w pokrywy uniemożliwiające ingerencję osób niepowołanych.

Po wykonaniu prac montażowych, należy przeprowadzić próby szczelności.

Całość prac, należy wykonać w oparciu o projekt zagospodarowania terenu oraz odpowiednie normy branżowe.

## 2.2 Przebudowa sieci telekomunikacyjnej

Podczas realizacji budowy kanału technologicznego przy ul Barczewskiej istnieje sieć telekomunikacyjna ORANGE.

W celu usunięcia kolizji z projektowanym kanałem, należy kabel ziemny typu XzTKMXpw 5x4x0,5 odkopać i bezprzerwowo przesunąć.

# 3 Uwagi

Całość robót objętych niniejszym opracowaniem wykonać zgodnie z warunkami technicznymi oraz wymogami obowiązujących norm i przepisów uwzględniając uwagi zawarte w klauzulach i uzgodnieniach.

Prace przy budowie kanału technologicznego należy wykonać zgodnie z projektem zagospodarowania terenu oraz wymogami norm:

- PN-EN 61386-21 - Systemy rur instalacyjnych do prowadzenia przewodów. Część 21: Wymagania szczegółowe — Systemy rur instalacyjnych sztywnych.
- PN-EN 61386-1 - Systemy rur instalacyjnych do prowadzenia przewodów. Część 1: Wymagania ogólne.
- PN-EN 124 - Zwieńczenia wpustów i studzienek kanalizacyjnych do nawierzchni dla ruchu pieszego i kołowego — Zasady konstrukcji, badania typu, znakowanie, kontrola jakości
- PN-EN 206-1 - Beton. Część 1: Wymagania, właściwości, produkcja i zgodność.

Ustawa o wspieraniu rozwoju usług i sieci telekomunikacyjnych z dnia 7 maja 2010 r. (Dz. U. Nr 106, poz. 675)
ROZPORZĄDZENIE MINISTRA ADMINISTRACJI I CYFRYZACJI z dnia 21 kwietnia 2015r. w sprawie warunków technicznych, jakim powinny odpowiadać kanały technologiczne

Odbioru robót przebudowy i zabezpieczenia infrastruktury telekomunikacyjnej powinna dokonać komisja powołana przez Inwestora

# 4 Informacja BIOZ

Pracownicy zatrudnieni przy budowie kanału technologicznego powinni posiadać odpowiednie przeszkolenie w zakresie BHP (wstępne, okresowe, stanowiskowe) oraz powinni otrzymać odpowiedni instruktaż na konkretnym stanowisku pracy.

Roboty w dziedzinie budownictwa telekomunikacyjnego budowa, a także eksploatacja linii kablowych w kanalizacji kablowej i ziemnych, a także nadziemnych charakteryzuje się występowaniem robót o zwiększonym zagrożeniu z punktu widzenia bezpieczeństwa i higieny pracy. Z tego względu ścisłe przestrzeganie obowiązujących przepisów BHP stanowi szczególnie odpowiedzialne zadanie dla personelu nadzoru i wszystkich zatrudnionych pracowników.

Ogólne zasady BHP przy budowie infrastruktury teletechnicznej zawarte są w Rozporządzeniu Ministra Infrastruktury z dnia 6 lutego 2003 w sprawie bezpieczeństwa i higieny pracy podczas wykonywania robót budowlanych (Dz. U. z 2003 nr 47, poz. 401).

W zakresie prac objętym niniejszym projektem można napotkać następujące elementy mogące być źródłem zagrożenia:
- instalacje podziemne takie jak:
  - sieć telekomunikacyjna,
  - sieć energetyczna,

# MAPA DO CELÓW PROJEKTOWYCH

skala 1:500

Województwo: warmińsko- mazurskie
Powiat: olsztyński
Jednostka ewidencyjna: Miasto Jeziorany 281406_4
Obręb ewidencyjny: 281406_4.0001
Działka: 17/6, 17/8, 53/2
Miejscowość: Jeziorany
Arkusz: 7.212.18.15.4.1, 7.212.18.15.3.2 , 7.212.18.15.4.3, 7.212.18.15.3.4, 7.212.18.20.2.1
Układ współrzędnych prostokątnych płaskich: 2000 strefa 7
Układ współrzędnych wysokości: Kronsztadt 86
KERG: GD-PODGIK.6642.1.5227.2016
Oznaczenie granic obszaru aktualizacji:
Stan aktualny na dzień: 12.12.2016

Wykonanie niniejszej mapy nie było poprzedzone ustaleniami dotyczącymi występowania służeności gruntowych obciążających grunty położone w granicach projektowanej inwestycji budowlanej.
Nie wyklucza się istnienia w terenie innych nie wskazanych na niniejszej mapie urządzeń podziemnych, które nie były zgłoszone do inwentaryzacji lub o których brak jest informacji w instytucjach branżowych.

Usługi Geodezyjno-Projektowe
PRYZMAT Jan Górecki
10-526 Olsztyn, ul. Partyzantów 31 lok. 15
tel. kom. 604 77 94 83
NIP 739-205-32-29, REGON 510725910

Poświadcza się, że dokument został opracowany w oparciu o wyniki prac geodezyjnych i kartograficznych, których rezultaty zawiera operat techniczny wykazu do ewidencji materiałów państwowego zasobu geodezyjnego i kartograficznego

| | |
|---|---|
| organ prowadzący państwowy zasób geodezyjny i kartograficzny: | STAROSTA OLSZTYŃSKI |
| Identyfikator ewidencyjny materiału zasobu - operatu technicznego | P.2814.2016.4593 |
| Data wpisania operatu technicznego do ewidencji materiałów zasobu: | 15.12.2016 |
| Imię, nazwisko i podpis osoby reprezentującej organ : | Piotr Pałejko<br>Inspektor w Wydziale Geodezji |


# MAPA DO CELÓW PROJEKTOWYCH

skala 1:500

Województwo: warmińsko- mazurskie
Powiat: olsztyński
Jednostka ewidencyjna: Miasto Jeziorany 281406_4
Obręb ewidencyjny: 281406_4.0001
Działka: 235
Miejscowość: Jeziorany
Arkusz: 7.212.18.20.2.1
Układ współrzędnych prostokątnych płaskich: 2000 strefa 7
Układ współrzędnych wysokości: Kronsztadt 86
KERG: GD-PODGIK.6642.1.1261.2017
Oznaczenie granic obszaru aktualizacji:
Stan aktualny na dzień: 7.04.2017

Wykonanie niniejszej mapy nie było poprzedzone ustaleniami dotyczącymi występowania służeności gruntowych obciążających grunty położone w granicach projektowanej inwestycji budowlanej.
Nie wyklucza się istnienia w terenie innych nie wskazanych na niniejszej mapie urządzeń podziemnych, które nie były zgłoszone do inwentaryzacji lub o których brak jest informacji w instytucjach branżowych.

Usługi Geodezyjno-Projektowe
PRYZMAT Jan Górecki
10-526 Olsztyn, ul. Partyzantów 31 lok. 15
tel. kom. 604 77 94 83
NIP 739-205-32-29, REGON 510725910

Poświadcza się, że dokument został opracowany w oparciu o wyniki prac geodezyjnych i kartograficznych, których rezultaty zawiera operat techniczny wykazu do ewidencji materiałów państwowego zasobu geodezyjnego i kartograficznego

| | |
|---|---|
| organ prowadzący państwowy zasób geodezyjny i kartograficzny: | STAROSTA OLSZTYŃSKI |
| Identyfikator ewidencyjny materiału zasobu - operatu technicznego | P.2814.2017.1409 |
| Data wpisania operatu technicznego do ewidencji materiałów zasobu: | 21.04.2017 |
| Imię, nazwisko i podpis osoby reprezentującej organ : | Jarosław Mach<br>Inspektor w Wydziale Geodezji |


# Projekt budowlany

przebudowy ulicy Parchimowicza i Barczewskiej wraz z budową kanalizacji deszczowej, oświetleniem ulicznym i kablem technologicznym w obrębie 1 miasta Jeziorany

skala 1:500

**LEGENDA:**

a) infrastruktura projektowana
- Kanalizacja deszczowa
- Kabel technologiczny
- Kabel oświetlenia ulicznego
- Słup oświetleniowy
- Rura osłonowa
- Istniejące sieci do likwidacji/ przebudowy/ unieczynnienia
- Zakres aktualizacji mapy

a) infrastruktura istniejąca
- Kanalizacja sanitarna
- Kanalizacja deszczowa
- Wodociąg
- Przyłącza gazowe
- Kabel energetyczny
- Kabel telekomunikacyjny
- Infrastruktura wg odrębnego opracowania


PROJEKTOWANIE - NADZORY „PRO-NAD"
ROMAN NIEDBON
11-015 OLSZTYNEK UL. KOLEJOWA 3/24
TEL. KOM. 601 200 679


Projektował: OBRĘB 1 UL. PARCHIMOWICZA I BARCZEWSKA MIASTO JEZIORANY

Sprawdził: URZĄD MIASTA W JEZIORANACH Plac Zamkowy 4; 11-320 Jeziorany

Projektował: mgr Arkadiusz Wiszniewski — nr upr. WM/0146/2/08

Sprawdził: mgr Inż. Dorota Sobocka — nr upr. WM/0085/POOT/07

Tytuł projektu: PRZEBUDOWA UL. PARCHIMOWICZA I BARCZEWSKIEJ WRAZ Z BUDOWĄ KANALIZACJI DESZCZOWEJ, OŚWIETLENIEM ULICZNYM I KANAŁEM TECHNOLOGICZNYM

Zadanie projektu: PROJEKT BUDOWLANY

LIPIEC 2017

1 : 500

PROJEKT ZAGOSPODAROWANIA TERENU

T1.